CITTA' DI TORINO

Divisione Servizi Culturali
Settore Edifici per la Cultura
Via San Francesco da Paola n. 3
10123 Torino

PROGETTO DI RESTAURO E RIQUALIFICAZIONE FUNZIONALE DI VILLA AMORETTI ED ARANCIERA DEL PARCO RIGNON,
Via Filadelfia, n. 205, Torino

Gruppo di progettazione:
Progettazione Settore Edifici per la Cultura

Progetto architettonico: Arch. Rosalba Stura, Ing. Rodolfo Zarrelli, Geom. Mauro Bono
Coordinamento progetto architettonico: Arch. Rosalba Stura

Progettazione Associazione Temporanea di Professionisti

Progetto strutturale: Ing. Mario Ronchetta
Progetto impianti fluidomeccanici: Ing. Giovanni Francesco Lo Cigno
Progetto impianti elettrici: Ing. Sergio Serno
Redazione piano di sicurezza e coordinamento: Ing. Gianluca Chiesa
Coordinamento Associazione Temporanea di Professionisti: Arch. Stefano Trucco
Responsabile di Procedimento e
Dirigente del Settore Edifici per la Cultura:
Ing. Sergio Brero

AS-BUILT	VILLA AMORETTI
OGGETTO: IMPIANTI FLUIDOMECCANICI IMPIANTO DI SPEGNIMENTO INCENDI A BOCCHE IDRANTI planimetria	FILE: 02070_I01(01As) PLAN*.DWG SCALA: 1:200
IMPRESA ESECUTRICE: EMS IMPIANTI TECNOLOGICI, via S.Gennaro n.205 - Nola/Pascuale (NA), c.a.p. 80027 - tel./phon 0815115495, e-mail: ems@ems.it - fax: 0815115490	ELABORATO I 01As

Rev.ne	Data	Descrizione	Elabor.	Verif.	Approv.
0	05/02/2007	AS-BUILT	Pirone	Bosco	Grilli

IL PRESENTE ELABORATO GRAFICO
E' VALIDO UNICAMENTE
PER GLI IMPIANTI FLUIDOMECCANICI

N

villa amoretti

nuovo padiglione

arancera

ingresso da via Filadelfia

DN 80 — DN 50 — DN 40

Pozzetto di presa stradale rete impianto idrico antincendio

Pozzetto di presa stradale rete di rincalzo per i serbatoi di riserva idrica antincendio

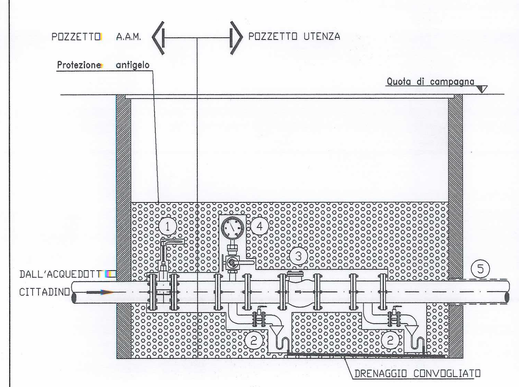

1. valvola di intercettazione presa stradale a sfera DN 100 (normalmente aperta) del tipo a wafer, conforme UNI 6884, in ghisa sferoidale flangiata PN 16, a passaggio totale;
   leva di alluminio a allungastelo
   indicatore della posizione di apertura/chiusura
   sigillo nella posizione di normale funzionamento
2. dispositivo di drenaggio con valvola di scarico a sfera DN 32, (normalmente chiusa) del tipo a wafer, conforme UNI 6884, in ghisa sferoidale flangiata PN 16, a passaggio totale;
   leva di alluminio
   indicatore della posizione di apertura/chiusura
   sigillo nella posizione di normale funzionamento
3. valvola di ritegno DN 100 a pressione differenziata anti colpo ariete, in ghisa sferoidale flangiata PN 16 con seggio ad anello di tenuta in acciaio Inox e portello di ispezione;
4. manometro a molla con tubo metallico tipo Bourdon
   cassa in acciaio stampato
   quadrante in alluminio verniciato a fuoco
   perno radiale in ottone
   scala pressione UNI 0-16 bar
   diametro esterno 100 mm
   tolleranza max 3% del valore di fondo scala
   rubinetto portamanometro in bronzo PN 16 con attacchi a perno e manicotto e flangetta regolamentare per attacco manometro di controllo
5. controtubo per guaina della condotta interrata

Particolare di posa per tubazioni interrate

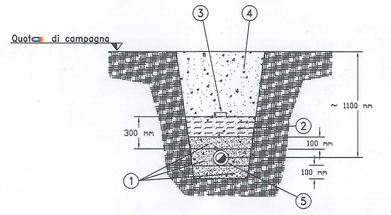

1. Letto di posa
2. Strato protettivo
3. Nastro di segnalazione in polietilene, in colore rosso e scritte in nero, da collocare sul tracciato delle reti di acqua in pressione prima del riempimento dello scavo, per l'individuazione e l'identificazione delle tubazioni
4. Strato di riempimento
5. Controtubo di rivestimento in PVC, per la sola linea di rincalzo ai serbatoi di riserva idrica

Idrante a colonna del tipo soprasuolo in ghisa (UNI 9485 - 80 ADR (2/70) 960) - PN 16

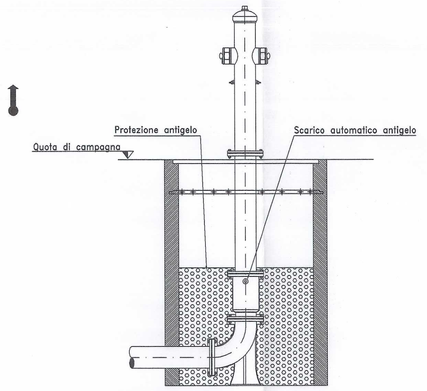

- dimensioni indicative: sottosuolo mm 960
  soprasuolo all'asse degli attacchi di uscita mm 450
  soprasuolo totale mm 680
- attacco per prelievo da rete flangiato DN 80;
- gomito al piede in ghisa flangiato DN 80;
- basamento sottosuolo;
- corpo inferiore sottosuolo;
- corpo superiore soprasuolo;
- scarico antigelo automatico con protezione;
- gruppo valvola costituito in modo da consentire lo smontaggio dall'idrante sino alla sezione di basamento per le operazioni di manutenzione senza interventi di chiusura dell'impianto a monte;
- dispositivo con linea di rottura prestabilita mediante collegamento con flange e sezionamento automatico di tenuta in ogni condizione;
- attacchi in uscita UNI 810 - n. 2 x DN 70 con cappette e catenelle;
- sistema di manovra con vite pentagonale e cappello bloccato sul corpo idrante antimanomissioni;
- verniciatura:
  sezione soprasuolo: verniciatura epossidica rossa Ral 3000 a striscie bianca h mm 40 in materiale retroriflettente
  sezione sottosuolo: verniciatura ad immersione in catramina di colore nero;
- simboli di identificazione, marcatura, istruzioni di uso ed installazione e per manutenzione;
- chiave di manovra;
- sistema di ancoraggio;
- protezione antiurto;
- cartello di segnalazione bifacciale in lega leggera.

Attacco di mandata per autopompa VV.F. (UNI 10779) PN 16

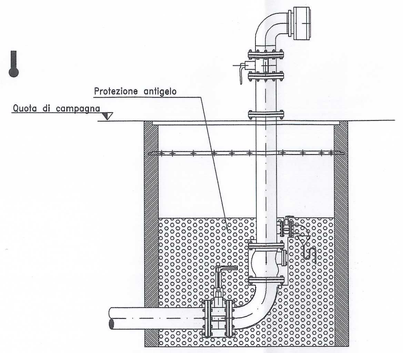

- Attacco di ingresso in rete, flangiato DN 80;
- valvola di intercettazione a sfera DN 80 (normalmente aperta) del tipo a wafer, conforme UNI 6884, in ghisa sferoidale flangiata PN 16, a passaggio totale;
  leva di alluminio a allungastelo
  indicatore della posizione di apertura/chiusura
  sigillo nella posizione di normale funzionamento
- valvola di ritegno DN 80 a pressione differenziata anti colpo ariete, in ghisa sferoidale flangiata PN 16 con seggio ad anello di tenuta in acciaio Inox e portello di ispezione;
- dispositivo di drenaggio con valvola di scarico a sfera DN 32, (normalmente chiusa) del tipo a wafer, conforme UNI 6884, in ghisa sferoidale flangiata PN 16, a passaggio totale;
  leva di alluminio
  indicatore della posizione di apertura/chiusura
  sigillo nella posizione di normale funzionamento
- valvola di intercettazione a sfera DN 100 (normalmente chiusa) del tipo a wafer, conforme UNI 6884, in ghisa sferoidale flangiata PN 16, a passaggio totale;
  leva di alluminio
  indicatore della posizione di apertura/chiusura
  sigillo nella posizione di normale funzionamento
- bocca di immissione con giunto in ottone filettato femmina UNI 100;
- marcatura, istruzioni di uso ed installazione e per manutenzione;
- sistema di ancoraggio;
- protezione antigelo ed anturto;
- cartello di segnalazione semplice in lega leggera;

*Attacco per autopompa VV.F. - pressione massima 12 bar
Impianto idranti *