PARTICOLARE RACCORDO CANNA FUMARIA

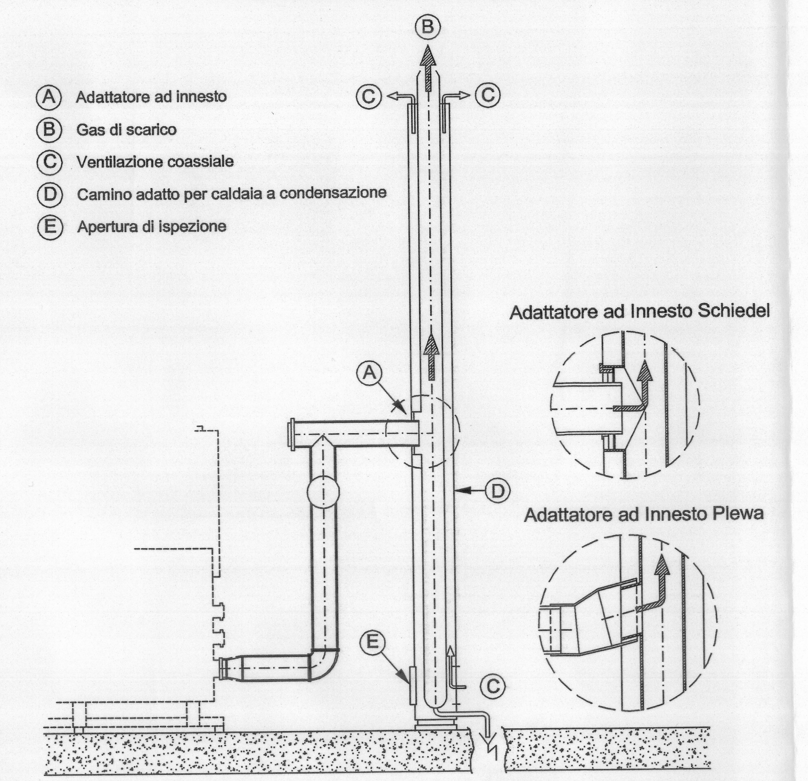

- (A) Adattatore ad innesto
- (B) Gas di scarico
- (C) Ventilazione coassiale
- (D) Camino adatto per caldaia a condensazione
- (E) Apertura di ispezione

SIMBOLOGIA

- VALVOLA DI INTERCETTAZIONE A SFERA (PN16)
  - -ATTACCHI FILETTATI DN10 ÷ DN40
  - -ATTACCHI FLANGIANTI > DN40
- VALVOLA DI RITEGNO (PN16)
  - -ATTACCHI FILETTATI DN10 ÷ DN40
  - -ATTACCHI FLANGIANTI > DN40
- SARACINESCA DI INTERCETTAZIONE (PN16)
  - -ATTACCHI FILETTATI DN10 ÷ DN40
  - -ATTACCHI FLANGIANTI > DN40
- FILTRO A Y FLANGIATI CON CESTELLO IN GHISA, PN 16
  - -ATTACCHI FILETTATI DN10 ÷ DN40
  - -ATTACCHI FLANGIANTI > DN40
- GIUNTO ANTIVIBRANTE
  - -ATTACCHI FILETTATI DN10 ÷ DN40
  - -ATTACCHI FLANGIANTI > DN40
- RUBINETTO A SFERA DI SCARICO CON PORTAGOMMA
- IMBUTO DI SCARICO
- VALVOLA DI SFIATO ARIA CON RUBINETTO DI INTERCETTAZIONE

NOTE:

- Il valvolame dovrà essere di tipo "filettato" fino al Ø1"½ e flangiato per diametri superiori, per l'impianto di riscaldamento Per l'impianto Idrico-Sanitario, sarà tutto del tipo filettato;
- Tutte le intercettazioni, se non diversamente specificato, prevedere valvole a sfera in ottone;
- Le valvole non dovranno avere diametro inferiore alle tubazioni, sulle quali sono installate;
- Tubazioni, se non diversamente specificato, per acqua calda, fino al diametro 1"½ in acciaio nero tipo Mannesmann S.S. serie normale UNI 8863, per diametri superiori serie UNI 7287-74;
- Tubazioni, se non diversamente specificato, per impianto Idrico-Sanitario, acqua calda, fredda e ricircolo, in acciaio zincato trafilato S/S serie normale UNI 8863;
- Installare gruppo sfiato aria nei punti alti dell'impianto e rubinetti di scarico nei punti bassi, dove verranno convogliati con l'ausilio di idonei imbuti nei pozzetti di raccolta predisposti.

ISOLANTI:

- Tubazione acqua calda: coppelle in lana minerale con spessore in base alla Legge n.10 del 9 Gennaio del 1991 e al D.P.R. 412 del 26 Agosto 1993;
- Tubazione acqua fredda: isolante a cellule chiuse, tipo "Armaflex", con fattore di resistenza alla diffusione del vapore acqueo µ>3.000, spessore 13mm;
- Finitura per tutti gli isolamenti in centrale con lamierino di alluminio.

NOTE PARTICOLARI:

- Ove sono installate delle apparecchiature specifiche, si intende che, l'indicazione è esclusivamente ai fini descrittivi del componente, l'installatore, pertanto potrà utilizzare materiali con caratteristiche e/o qualità equivalenti o superiore;
- Tutti gli scarichi del locale Centrale Termica devono essere eseguiti in acciaio zincato o PVC tipo Geberit, successivamente raccordati e convogliati alla rete di scarico acque nere esistente o all'impianto di scarico acque nere in fase di esecuzione;
- Per un corretto scarico di eventuali liquidi all'interno del locale Centrale Termica, dovrà essere installata una piletta di scarico a pavimento, completa degli accessori, raccordata con tubazione in PVC tipo Geberit Ø75mm e convogliata alla rete di scarico acque nere esistente o all'impianto di scarico acque nere in fase di esecuzione.

LEGENDA

1 - MISURATORE DI GAS NATURALE, A CARICO SOCIETA' EROGATRICE

2 - ARMADIO AERATO A PROTEZIONE DEL MISURATORE DI GAS NATURALE

3 - TUBAZIONE PER ADDUZIONE ACQUA FREDDA INTERRATA ESEGUITA IN POLIETILENE AD ALTA DENSITA' USO POTABILE

4 - TUBAZIONE PER ADDUZIONE GAS NATURALE INTERRATA ESEGUITA IN POLIETILENE AD ALTA DENSITA' USO GAS

5 - TUBAZIONE PER ADDUZIONE GAS NATURALE ESEGUITA IN ACCIAIO ZINCATO TIPO MANNESMANN S.S. CON GIUNZIONE FILETTATE E GUARNITE, VERNIATA CON UNA MANO DI PRIMER E DUE MANI DI SMALTO COLORE GIALLO OCRA

6 - VALVOLA A SFERA DI INTERCETTAZIONE GAS

7 - VALVOLA ELETTROMAGNATICA INTERCETTAZIONE GAS, NORMALMENTE CHIUSA, CLASSE "A" ASSERVITA AL RILEVATORE FUGHE GAS

8 - SONDA ESTERNA DI TEMPERATURA

9 - GRUPPO DI RILEVAZIONE FUGHE GAS COMPRENDENTE:
a * CENTRALINA DI RILEVAZIONE FUGHE GAS PREDISPOSTA PER RILEVATORI ESTERNI
b * AVVISATORE OTTICO ACUSTICO INSTALLATO ALL'ESTERNO
c * SENSORE DI RILEVAZIONE PER GAS METANO DI TIPO SELETTIVO

10 - GUAINA METALLICA SIGILLATA NELLA PARTE INTERNA DELLA CENTRALE TERMICA A PROTEZIONE DELLA TUBAZIONE GAS

11 - CENTRALINA DI CONTROLLO A MICROPROCESSORE CON PROGRAMMAZIONE DEL TIPO DIGITALE

12 - GIUNTO ANTIVIBRANTE PER GAS IN ACCIAIO INOX, A NORME UNI-CIG

13 - FILTRO GAS METALLICO, COMPLETO DI CESTELLO INTERCAMBIABILE

14 - VALVOLA DI INTERCETTAZIONE COMBUSTIBILE FLANGIATA COMPLETA DI SONDA E CAPILLARE, OMOLOGATA ISPESL

15 - STABILIZZATORE DI PRESSIONE GAS CON SFIATO IN POLIETILENE RIPORTATO ALL'ESTERNO

segue ...

... continua

16 - MANOMETRO GAS, F.S. 60 mbar QUADRANTE 80 mm, COMPLETO DI RUBINETTO DI INTERCETTAZIONE E AMMORTIZZATORE A SETTO POROSO, ATTACCO Ø 3/8"

17 - PRESSOSTATO GAS

18 - DISPOSITIVO DI CONTROLLO FUGHE DI GAS A NORME UNI-CIG 8042

19 - BRUCIATORE ALIMENTATO A GAS NATURALE, FUNZIONANTE A DUE STADI PROGRESSIVI PORTATA GAS 42÷144 mc/h - Pot.Motore2,2kW - Dati Elettrici 3N AC 50Hz 400V Marca BALTUR - Modello BGN 150 DSPGN

20 - CALDAIA PRESSURIZZATA AD ALTO RENDIMENTO CON FOCOLARE AD INVERSIONE DI FIAMMA - Marca ICI - Mod.TNA 120, DI CARATTERISTICHE:
* POTENZA TERMICA UTILEMAX: 1.395 kW (1.200.000 kcal/h)
* SALTO TERMICO: 90-75°C
* PRESSIONE MASSIMA DI ESERCIZIO: 5 bar
* RENDIMENTO: > 90 % (SU TUTTO IL CAMPO DI LAVORO)

21 - POZZETTO PORTA MANOMETRO DI CONTROLLO TEMPERATURA - Øint. MIN.10mm OMOLOGATO ISPESL

22 - TERMOMETRO CON FONDO SCALA A 120°C - OMOLOGATO ISPESL

23 - TERMOSTATO DI REGOLAZIONE - OMOLOGATO ISPESL

24 - TERMOSTATO DI BLOCCO A RIARMO MANUALE - OMOLOGATO ISPESL

25 - MANOMETRO A QUADRANTE - OMOLOGATO ISPESL - COMPLETO DI RICCIO ED INSTALLATO SU RUBINETTO PORTAMANOMETRO PROVVISTO DI APPENDICE A DISCO PIANO (Ø40mm SPESS. 4mm) PER L'APPLICAZIONE DELLO STRUMENTO DI CONTROLLO

26 - PRESSOSTATO DI BLOCCO A RIARMO MANUALE OMOLOGATO ISPESL

27 - VALVOLA DI SICUREZZA A MOLLA, DI TIPO QUALIFICATA, OMOLOGATA ISPESL SOVRAPRESSIONE MAX. 10 %

28 - VASO CHIUSO DI ESPANSIONE, A MEMBRANA, A CARICA DI AZOTO, OMOLOGATA ISPESL

29 - RACCORDO FUMARIO IN ACCIAIO INOX A DOPPIA PARETE CON FORO PER PRELIEVO FUMI - Øi 400mm

30 - PORTELLO DI ISPEZIONE E PULIZIA BASE CAMINO

31 - PLACCA DOPPIO FORO Ø50 E Ø80 CON PIROMETRO

segue ...

... continua

32 - CANNA FUMARIA IN ACCIAIO INOX A PARETE SINGOLA - Øi 450mm

33 - VALVOLA DI SEQUENZA CALDAIE MUNITE DI SERVOCOMANDO

34 - COLLETTORE DI MANDATA CIRCUITO IMPIANTO DI RISCALDAMENTO

35 - VALVOLA MISCELATRICE A 3 VIE, COMPLETA DI SERVOCOMANDO LANDIS & GYR SERIE VXF PIU' SQK O SQL A SERVIZIO DELL'IMPIANTO RISCALDAMENTO (RADIATORI)

36 - TUBAZIONE PER ADDUZIONE ACQUA FREDDA A VISTA ESEGUITA IN FERRO ZINCATO

38 - SONDA DI TEMPERATURA AD IMMERSIONE LANDIS & GYR MOD. QAE 21.93

39a - ELETTROPOMPE CENTRIFUGHE DI TIPO GEMELLARE CIRCUITO MENSA DI CARATTERISTICHE (EP1-EP2);
* PORTATA: 64.000 lt/h
* PREVALENZA: 40 KPa
* POTENZA: 1.100 W
* MARCA / MODELLO: GRUNDFOS / TPD 100-60

39b - ELETTROPOMPE CENTRIFUGHE DI TIPO GEMELLARE CIRCUITO LATO NORD DI FUTURA INSTALLAZIONE

39c - ELETTROPOMPE CENTRIFUGHE DI TIPO GEMELLARE CIRCUITO LATO SUD DI FUTURA INSTALLAZIONE

39d - N°2 ELTTROPOMPE CENTRIFUGHE DI TIPO SINGOLO A BASAMENTO CIRCUITO PRIMARIO CALDAIA C2 DI CARATTERISTICHE (EP7-EP8);
* PORTATA: 120.000 lt/h
* PREVALENZA: 40 KPa
* POTENZA: 3.000 W
* MARCA / MODELLO: GRUNDFOS / UPDE 125-125/121

segue ...

... continua

39e - N°2 ELTTROPOMPE CENTRIFUGHE DI TIPO SINGOLO A BASAMENTO CIRCUITO PRIMARIO CALDAIA C1 DI CARATTERISTICHE (EP9-EP10);
* PORTATA: 120.000 lt/h
* PREVALENZA: 40 KPa
* POTENZA: 3.000 W
* MARCA / MODELLO: GRUNDFOS / LPDE 125-125/121

39f - ELETTROPOMPE CENTRIFUGHE DI TIPO GEMELLARE CIRCUITO PRIMARIO SCAMBIATORE BOLLITORE 2 DI CARATTERISTICHE (EP11-EP12);
* PORTATA: 5.500 lt/h
* PREVALENZA: 50 KPa
* POTENZA: 400 W
* MARCA / MODELLO: GRUNDFOS / UPSD 32-120F

39g - ELETTROPOMPE CENTRIFUGHE DI TIPO GEMELLARE CIRCUITO PRIMARIO SCAMBIATORE BOLLITORE 1 DI CARATTERISTICHE (EP13-EP14);
* PORTATA: 5.500 lt/h
* PREVALENZA: 50 KPa
* POTENZA: 400 W
* MARCA / MODELLO: GRUNDFOS / UPSD 32-120F

39h - ELETTROPOMPE CENTRIFUGHE DI TIPO GEMELLARE CIRCUITO C.T.A. CUCINA DI CARATTERISTICHE (EP15-EP16);
* PORTATA: 22.300 lt/h
* PREVALENZA: 60 KPa
* POTENZA: 1.150 W
* MARCA / MODELLO: GRUNDFOS / UPSD 65-120F

39i - ELETTROPOMPE CENTRIFUGHE DI TIPO GEMELLARE CIRCUITO U.T.A. RISTORANTE DI CARATTERISTICHE (EP17-EP18);
* PORTATA: 34.000 lt/h
* PREVALENZA: 60 KPa
* POTENZA: 1.500 W
* MARCA / MODELLO: GRUNDFOS / UPSD 80-120F

39l - ELETTROPOMPE CENTRIFUGHE DI TIPO GEMELLARE CIRCUITO RADIATORI DI CARATTERISTICHE (EP19-EP20);
* PORTATA: 1.100 lt/h
* PREVALENZA: 50 KPa
* POTENZA: 200 W
* MARCA / MODELLO: GRUNDFOS / UPSD 32-120F

segue ...

... continua

39m - CIRCOLATORE DI TIPO SINGOLO IMPIANTO IDRICO SANITARIO CIRCUITO RICIRCOLO DI CARATTERISTICHE , PER POMPA (EP21-EP22);
* PORTATA: 16.000 lt/h
* PREVALENZA: 30 KPa
* POTENZA: 430 W
* MARCA / MODELLO: GRUNDFOS / UPS 50-60/4F

39n - ELETTROPOMPA CENTRIFUGA DI TIPO SINGOLO RITORNO CALDAIA CON CARATTERISTICHE PER POMPA (EP23);
* PORTATA: 6.000 lt/h
* PREVALENZA: 60 KPa
* POTENZA: 400 W
* MARCA / MODELLO: GRUNDFOS / UPSD 32-120F

39o - ELETTROPOMPA CENTRIFUGA DI TIPO SINGOLO RITORNO CALDAIA CON CARATTERISTICHE PER POMPA (EP24);
* PORTATA: 6.000 lt/h
* PREVALENZA: 60 KPa
* POTENZA: 400 W
* MARCA / MODELLO: GRUNDFOS / UPS 32-120F

40 - COLLETTORE DI RITORNO CIRCUITO IMPIANTO DI RISCALDAMENTO

41 - GRUPPO DI RIEMPIMENTO COMPLETO DI RIDUTTORE DI PRESSIONE, FILTRO, VALVOLA DI RITEGNO E MANOMETRO

42 - COLLETTORE DI MANDATA CIRCUITO SOTTOSTAZIONE MENSA

43 - COLLETTORE DI RITORNO CIRCUITO SOTTOSTAZIONE MENSA

44- VALVOLA MISCELATRICE SERVOCOMANDATA IN BRONZO ED ACCIAIO INOX PER REGOLAZIONE TEMPERATURA MANDATA ACQUA CALDA SANITARIA ALLE UTENZE, LANDIS & GYR VXG41.40 CON SERVOCOMANDO SQX31.00

45 - BOLLITORE AD ACCUMULO IN ACCIAIO INOSSIDABILE COIBENTATO CON MATERIALE ESPANSO SPESSORE 7 cm E COPERTURA ESTERNA IN PVC; CAPACITA' lt 1.500, COMPLETO E CORREDATO DI:
- TERMOMETRO
- TERMOSTATO
- SCAMBIATORE DI CALORE IN ACCIAIO INOX AISI 316 A GRANDE SUPERFICIE DI SCAMBIO POT. 62.7kw CON ACQUA AD 80°C

segue ...

... continua

46 - ADDOLCITORE D'ACQUA DI RIEMPIMENTO ED ALIMENTAZIONE IMPIANTI DI RISCALDAMENTO E IDRICO-SANITARIO, AUTOMATICO CON RIGENERAZIONE A TEMPO, COSTRUZIONE CILLICHEMIE, PORTATA ORARIA 5.000 LT/H.

47 - SERBATOIO DI CONTENIMENTO SALAMOIA - REALIZZATO IN MATERIALE PLASTICO RINFORZATO CON FIBRA DI VETRO

48 - FILTRO DI SICUREZZA A CALZA, CONFORME AL D.M. DELLA SNITA' 443/90, ELEMENTO FILTRANTE IN MICROTESSUTO PIEGHETTATO, RIGENERABILE MEDIANTE LAVAGGIO, PORTATA MASSIMA 12 mc/h, ATTACCHI DN50 (TIPO CILLIT FDN 84)

49 - CONTATORE ACQUA FREDDA (A CURA DELL'AZIENDA EROGATRICE)

50 - GRUPPO AUMENTO PRESSIONE CON UNA ELETTROPOMPA CENTRIFUGA DOTATA DI CONVERTITORE STATICO DI FREQUENZA DIRETTAMENTE CONNESSO AL MOTORE ELETTRICO, ED UNA O PIU' ELETTROPOMPE CON MOTORE STANDARD, COMPLETO DI REGOLATORE ELETTROPOMPE CONCENPITO PER L'AZIONAMENTO, IL MONITORAGGIO ED IL COMANDO A DISTANZA DI ELETTROPOMPE IN IMPIANTI DI APPROVVIGIONAMENTO IDRICO E DI AUMENTO PRESSIONE E SERBATOIO A MEMBRANA DI ACCIAIO INOX 20LT, PN 10
* POTENZA INSTALLATA 1.5+1.5 kW
* MARCA GRUNDFOS - HYDRO 2000

51 - SERBATOIO DI PRIMA RACCOLTA PER L'ACCUMULO DELL'ACQUA POTABILE REALIZZATO IN ACCIAIO INOX AISI 304 PROTETTO INTERNAMENTE CON TRATTAMENTO DI SMALTATURA ALIMENTARE - CAPACITA' 1500lt

52 - DIMA PER CONTATORE DI CALORE DIRETTO CON ATTACCO FLANGIATO COMPLETA DI CONTROFLANGE POZZETTI DI TEMPERATURA DN125

segue ...

LOGICA DI REGOLAZIONE : IL FUNZIONAMENTO DELL' ADDOLCITORE E' COMANDATO DA UN PANNELLO ELETTRONICO DI CONTROLLO. IL CONTATORE AD IMPULSI CONTROLLA L' ACQUA TRATTATA EROGATA E TRAMITE IL PANNELLO ELETTRONICO, MANDA IN REGENERAZIONE LA COLONNA IN ESERCIZIO E METTE IN FUNZIONE QUELLA IN STAND BY TRAMITE LA CHIUSURA E L' APERTURA DELLE ELETTROVALVOLE

PROGETTISTA E DD.LL.: ROBERTO DAL DEGAN ARCHITETTO
VIA MAGENTA, 36 -10128 Torino - Tel. 011-538.500

COMMITTENTE: Organizing Commettee for the XX Olympic Games Torino 2006 via Nizza 262/58 - 10126 Torino

TIPO di LAVORO: Manutenzione straordinaria del fabbricato sito in Torino, C.so Novara n.96

TAVOLA: CENTALE TERMICA E SOTTOCENTRALE IDRICA
Realizzazione ristorante aziendale

SCALA: 1:50

DATA: 24.04.2003

AGGIORNAMENTI:

PROGETTISTA E DD.LL. IMPIANTI TERMO-MECCANICI
simtec engineering — Progettazione, Consulenza, Direzione Lavori Impianti tecnologici civili ed industriali
C.so ROSSELLI n°66 - 10129 TORINO
Tel. 011 / 58.05.977 - 58.05.981
Fax 011/36.90.730 - P.IVA 07608570011
E-Mail: info@simtec.it

PROGETTISTA E DD.LL. IMPIANTI ELETTRICI
STUDIO TECNICO PROFESSIONALE DI C. CAPIZZI
VIA MAPPANO, 31 - 10070 MAPPANO (TO)
TEL. 2629051 - P. IVA 06265800010
C. F. C P Z C L A 7 9 5 6 1 3
email: ccapizzi@everyday.com

PROGETTISTA E DD.LL. PER LA RISTORAZIONE
DANTE BALETTI ARCHITETTO
STUDIO ABACUS