Il progetto e' stato compilato in base alle norme ARMONIZZATE EN81-1 : 1998.
Per eventuali Regolamenti Edilizi Locali (Comunali-Provinciali-Regionali-VV.FF.) il cliente e' direttamente responsabile e dovra' quindi curarne l'attuazione.
Le dimensioni del vano devono essere garantite con tolleranza di ± 1 cm ed i muri perfettamente a piombo.
Il presente disegno e' stato elaborato sulla base dei dati in nostro possesso ed ha originato le specifiche tecniche per la realizzazione dei ns manufatti, pertanto EVENTUALI MODIFICHE che interessano la costruzione degli stessi, comporteranno la REVISIONE DELLA NOSTRA CONFERMA D'ORDINE.

MISURE IN mm

CARATTERISTICHE IMPIANTO

PORTATA	kg	480	CAPIENZA	persone	6
VELOCITA' NOMINALE/LIVELLAMENTO	m/s	1/VVVF	CORSA	mm	12300
FERMATE	n°	4	SERVIZI	n°	4
ARGANO	tipo	LEO	RAPPORTO DI RIDUZIONE		1/45
DIAMETRO PULEGGIA TRAZIONE		600	DIAMETRO PULEGGIA RINVIO		500
PROFILO GOLE	gradi	36	ANGOLO DI AVVOLG.	gradi	152.7
FUNI : NUMERO - DIAMETRO		n. 3-Ø12/157	LUNGHEZZA FUNI cad.	m	20
GUIDE CABINA	tipo	70x70x10	GUIDE C/PESO	tipo	45x45x5
DISTANZA MAX STAFFE	m	3	STAFFE	n°	7 + 7
ARCATA	tipo	SD20/T	MATERIALE BLOCCHI C/PESO	CALCESTRUZZO	---
BILANCIAMENTO C/PESO		50	NUMERO BLOCCHI C/PESO	20	---
AMM. CABINA 2	cod	G411187	AMM. C/PESO 1	cod	G411188
TENSIONE FORZA MOTRICE	V	380	POTENZA RESA MOTORE kW (Hz)		5.51 (47.7)
1500 giri/min	N°	4 poli	LUCE 220 V - 50 Hz	MANOVRA 48 Vcc	

CARICHI	Kg	N		REAZIONI			N
CABINA	350	3434	+	R1	R2	R3	R4
PORTATA	480	4709	+	11055	10889	7622	6729
ARCATA	210	2060	+	R5	R6	R7	R8
OPERATORE	90	883	=	23151	12951	34923	
PESO CABINA CARICATA		11085	+	SPINTE SULLE GUIDE PER IL DIMENSIONAMENTO DEL VANO			
PESO CONTROPESO	890	8731	+				
FUNI	25	245	=	Fy	400 N	Fx	300 N
CARICHI STATICI		20061	x				
COEFF.INCREMENTO DINAMICO		1.5	=				
CARICHI DINAMICI		30092	+				
ARGANO + TRAVI		6205	=				
CARICO SU SOLETTA		36297					

Fy
Fx

ELENCO NOTE

1) IL VANO DI CORSA, DOVENDO ESSERE ESCLUSIVAMENTE ADIBITO AL SERVIZIO DELL' ASCENSORE, NON DEVE CONTENERE NE' CANALIZZAZIONI NE' PARTI QUALSIASI ESTRANEE AL SERVIZIO DELL' ASCENSORE.
2) RIDURRE AL MINIMO I FORI SOLETTA LOCALE ARGANO E PREVEDERE MANICOTTI DI PROTEZIONE H.min 50 mm PER IMPEDIRE CADUTE DI OGGETTI NEL VANO CORSA.
3) TEMPERATURA INTERNA LOCALE ARGANO COMPRESA TRA 5° e 40° C.
4) REGOLATORE DI VELOCITA'.
5) QUADRO DI MANOVRA PROTETTO DA CUSTODIA E NON ISPEZIONABILE A TERGO.
6) QUADRETTO DISTRIBUZIONE F.M. E LUCE.
7) INTERRUTTORE LUCE.
8) ACCESSO DIRETTO AGEVOLE E SICURO TRAMITE BOTOLA.
9) IN FOSSA PREVEDERE: GRADINI 400x120x100 PASSO 300, UNA PRESA DI CORRENTE, UN DISPOSITIVO DI ARRESTO ED UN PUNTO DI ACCENSIONE LUCI VANO. IN POSIZIONE ACCESSIBILE UNA VOLTA APERTA LA PORTA DI ACCESSO.
10) SPAZIO PER IL MANUTENTORE 500 x 600 x 800.
11) SPAZIO PER IL MANUTENTORE (LATO MINIMO 250 mm) 500x250x1035
12) SPAZIO PER IL MANUTENTORE 500 x 600 x 1000.
13) GANCIO PER IL SOLLEVAMENTO DELL'ARGANO (PORTATA 700 daN).
14) LUCI VANO POSTE UNA A DISTANZA < DI 0.50 mt DAL PUNTO PIU' ALTO E UNA DAL PIU' BASSO DEL VANO, E LE ALTRE AD INTERVALLI TALI DA GARANTIRE UNA ILLUMINAZIONE DI 50 LUX LUNGO IL VANO E FINO AD 1 m SOPRA IL LIVELLO DELLA FOSSA.
15) IN CABINA, SUL TETTO DI CABINA ED IN FOSSA SONO PRESENTI DISPOSITIVI DI ALLARME CHE PERMETTONO UNA COMUNICAZIONE BIDIREZIONALE CON UN SERVIZIO DI SOCCORSO.

NON RILEVARE LE MISURE USANDO LA SCALA DEL DISEGNO, ATTENERSI ALLE SOLE QUOTE.

REVISIONE DISEGNO			DISEGNATORE	DATA	CONTROLLO	DATA
DATA		CONTROLLO	V.M.	13/01/06		18/1/06

TIMBRO E FIRMA APPROVAZIONE CLIENTE

DATA :

COMMITTENTE : AEM
UBICAZIONE : CORSO SEBASTOPOLI 258
CITTA' : TORINO (TO)

DI MADERO

RIFERIMENTO CLIENTE
N. AEM

COMMESSA-DISEGNO
N. OV99166242

PIANTA VANO E CABINA scala 1/10

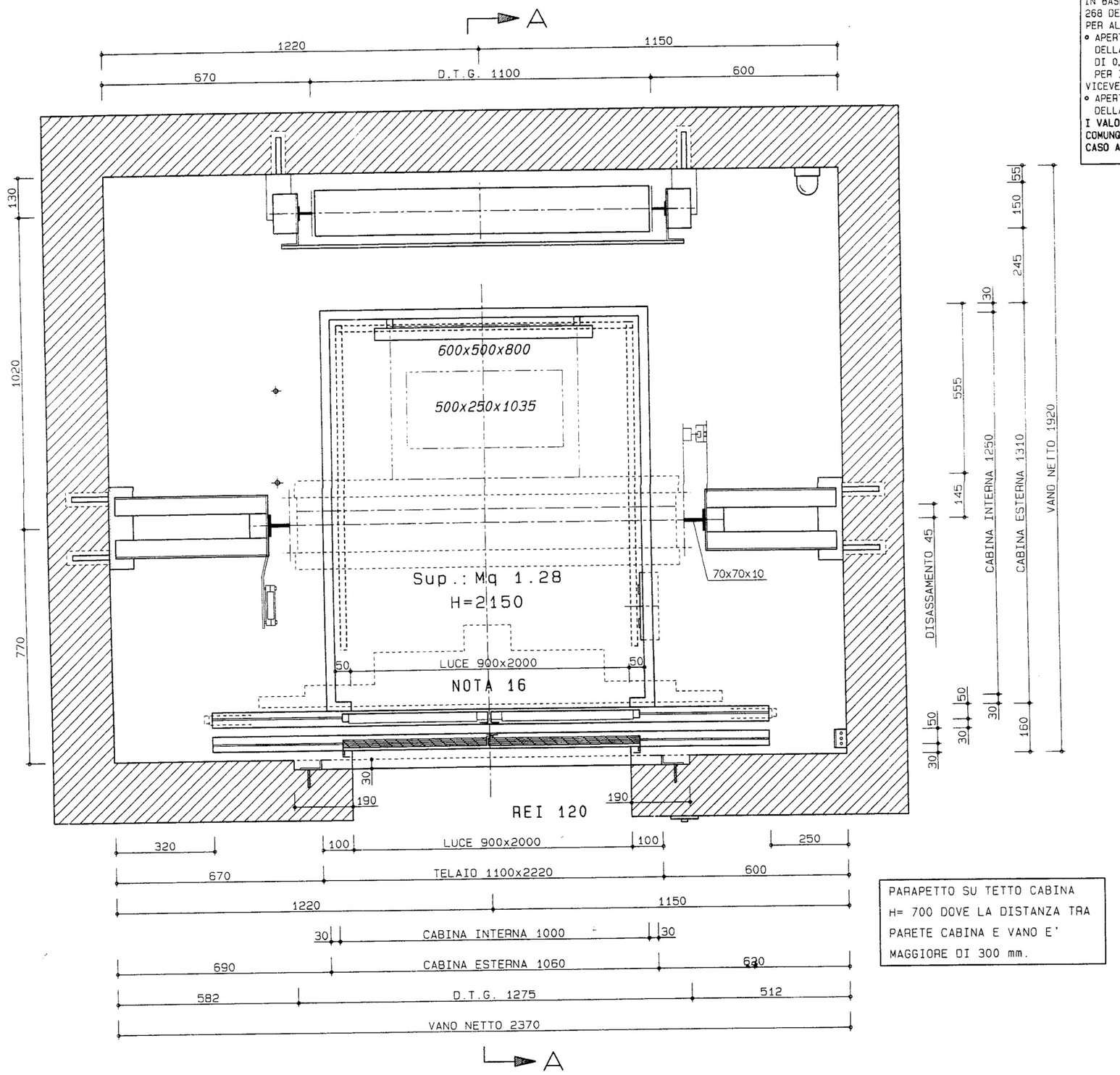

REALIZZARE FINESTRE/CAMINI DI SCARICO FUMI NEL VANO DI CORSA E NEL LOCALE DEL MACCHINARIO OTTEMPERANDO LE NORME DI SICUREZZA ANTINCENDIO.
IN BASE AL D.M. 246 DEL 16/05/1987 ED AL D.P.R. 268 DEL 28/03/1994. PREVEDERE:
PER ALTEZZE ANTINCENDI > 12m:
- APERTURE DI AERAZIONE ALMENO PARI AL 3% DELLA SUPERFICIE IN PIANTA, CON UN MINIMO DI 0.20 mq PER IL VANO DI CORSA E DI 0.05 mq PER IL LOCALE DEL MACCHINARIO.

VICEVERSA:
- APERTURE DI AERAZIONE ALMENO PARI AL 1% DELLA SUPERFICIE IN PIANTA.

I VALORI FORNITI SONO DA RITENERSI COMUNQUE SOLO INDICATIVI; RIFERIRE IN OGNI CASO AL COMANDO DEI V.V.F.F. COMPETENTE.

PARAPETTO SU TETTO CABINA H= 700 DOVE LA DISTANZA TRA PARETE CABINA E VANO E' MAGGIORE DI 300 mm.

PARTICOLARE ADERENZA

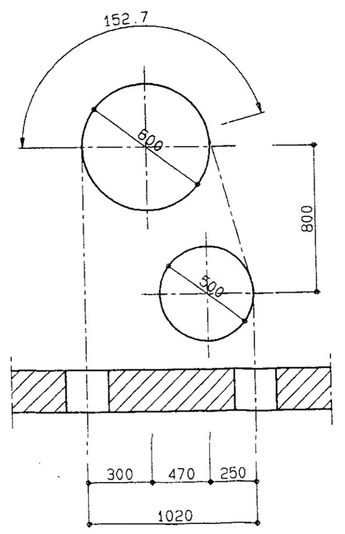

SOGLIA PIANO Scala 1/10

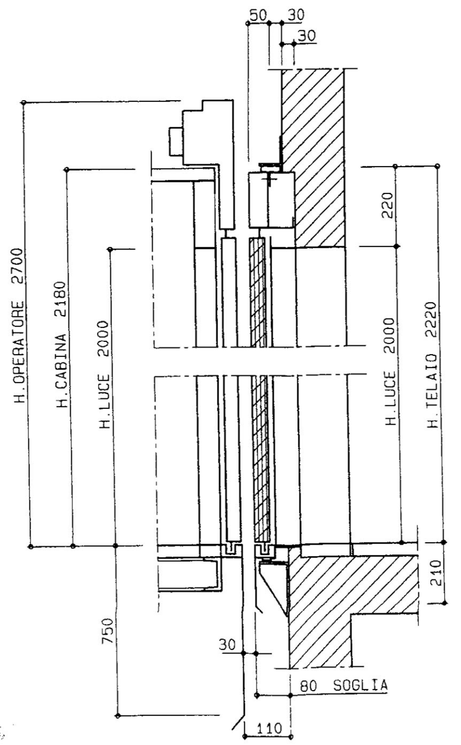

PARTICOLARE FONDO FOSSA Scala 1/20

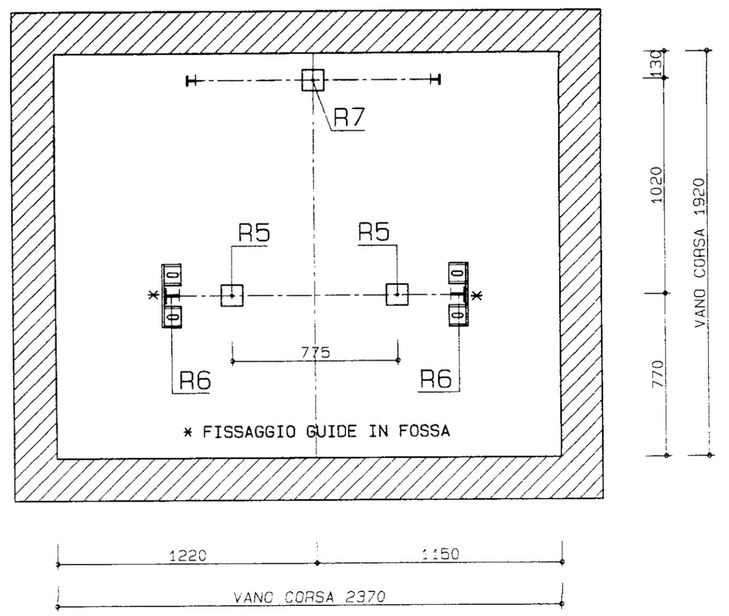

SCHEMA FORATURA SOLETTA Scala 1/20

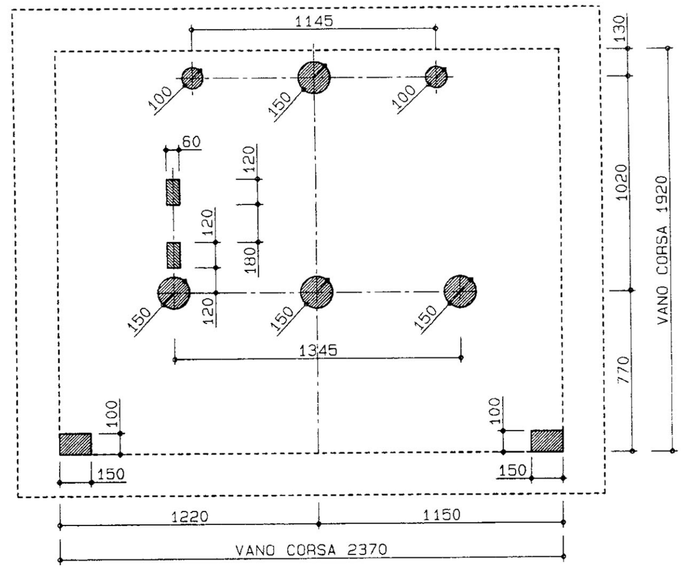

PIANTA LOCALE ARGANO scala 1/20

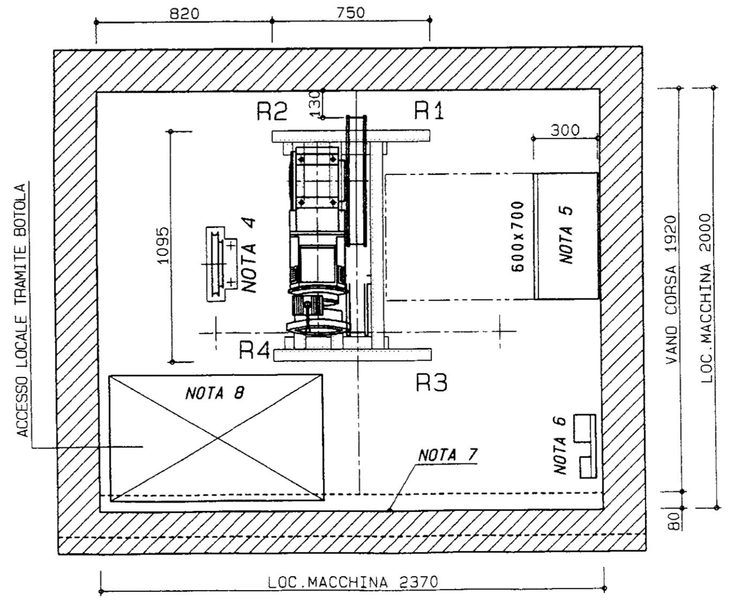
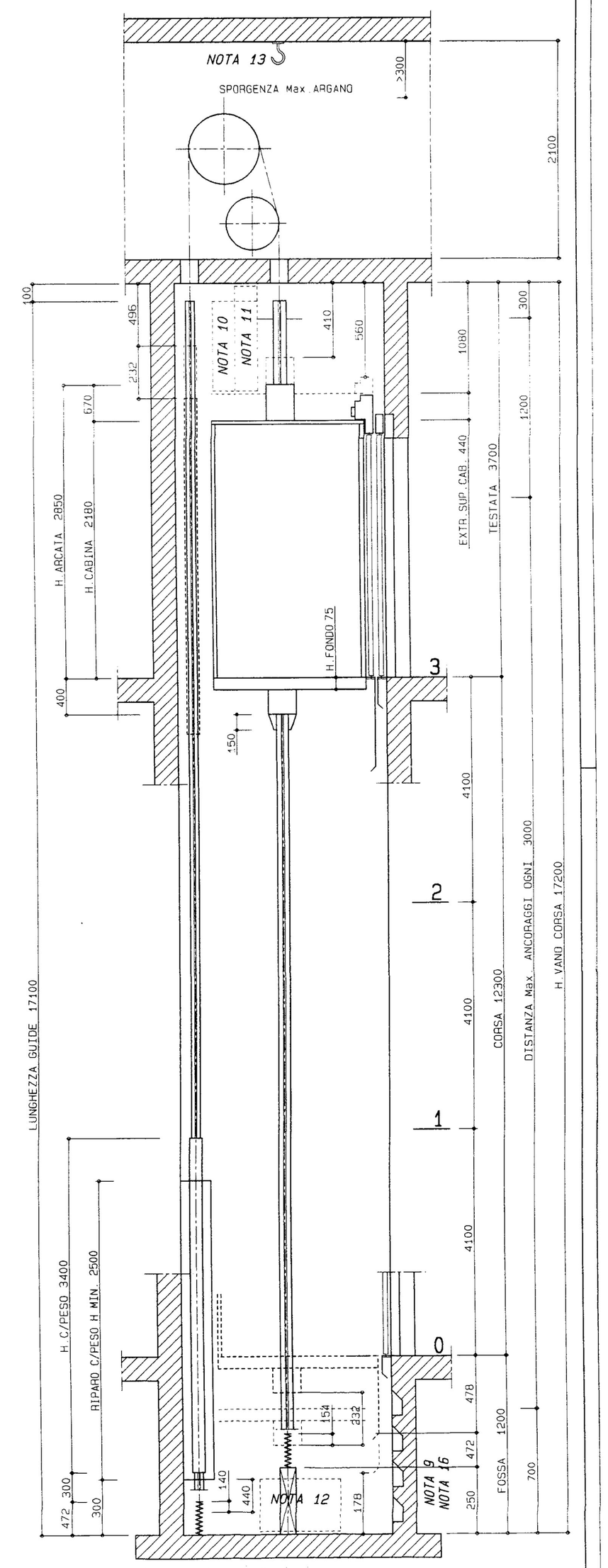
ALZATO SEZ. A-A scala 1/25