Il progetto e` stato compilato in base alle norme ARMONIZZATE EN81-1 : 1998.
Per eventuali Regolamenti Edilizi Locali (Comunali-Provinciali-Regionali-VV.FF.) il cliente e` direttamente responsabile e dovra` quindi curarne l`attuazione.
Le dimensioni del vano devono essere garantite con tolleranza di ± 1 cm ed i muri perfettamente a piombo.
Il presente disegno e` stato elaborato sulla base dei dati in nostro possesso ed ha originato le specifiche tecniche per la realizzazione dei ns manufatti, pertanto **EVENTUALI MODIFICHE** che interessano la costruzione degli stessi, comporteranno la **REVISIONE DELLA NOSTRA CONFERMA D`ORDINE.**

PORTATA kg	650	CAPIENZA persone	8
VELOCITA` NOMINALE/LIVELLAMENTO m/s	1/VVVF	CORSA mm	12800
FERMATE n°	5	SERVIZI n°	7
ARGANO tipo	MF48	RAPPORTO DI RIDUZIONE	1/47
DIAMETRO PULEGGIA TRAZIONE	600	DIAMETRO PULEGGIA RINVIO	450
PROFILO GOLE gradi	35	ANGOLO DI AVVOLG. gradi	160.5
FUNI : NUMERO - DIAMETRO	n. 5-ø11/157	LUNGHEZZA FUNI cad. m	21
GUIDE CABINA tipo	100x80x12 (ESISTENTI)	GUIDE C/PESO tipo	50x50x6 (ESISTENTI)
DISTANZA MAX STAFFE m	3.2	STAFFE n°	7 + 7 (ESISTENTI)
ARCATA tipo	SD8/F	MATERIALE BLOCCHI C/PESO	GHISA
BILANCIAMENTO C/PESO	50	NUMERO BLOCCHI C/PESO	(ESISTENTI)
AMM. CABINA 2 cod	G411188	AMM. C/PESO 1 cod	G411207
TENSIONE FORZA MOTRICE V.	400	POTENZA RESA MOTORE kW	7.28
1500 giri/min	N° 4 poli	LUCE 230 V - 50 Hz	MANOVRA 48 Vcc

CARICHI	daN	
CABINA	495	+
PORTATA	650	+
ARCATA	195	+
OPERATORE	160	=
PESO CABINA CARICATA	1500	+
PESO CONTROPESO	1175	+
FUNI	35	=
CARICHI STATICI	2710	x
COEFF. INCREMENTO DINAMICO	1.5	=
CARICHI DINAMICI	4065	+
ARGANO + TRAVI	635	=
CARICO SU SOLETTA	4700	

REAZIONI	daN		
R1	R2	R3	R4
1306	1359	1066	969
R5	R6	R7	R8
3140	1811	4700	

SPINTE SULLE GUIDE PER IL DIMENSIONAMENTO DEL VANO

Fy 600 N | Fx 400 N

ELENCO NOTE

1) IL VANO DI CORSA, DOVENDO ESSERE ESCLUSIVAMENTE ADIBITO AL SERVIZIO DELL' ASCENSORE, NON DEVE CONTENERE NE' CANALIZZAZIONI NE' PARTI QUALSIASI ESTRANEE AL SERVIZIO DELL'ASCENSORE.
2) RIDURRE AL MINIMO I FORI SOLETTA LOCALE ARGANO E PREVEDERE MANICOTTI DI PROTEZIONE H.min 50 mm PER IMPEDIRE CADUTE DI OGGETTI NEL VANO CORSA.
3) TEMPERATURA INTERNA LOCALE ARGANO COMPRESA TRA 5° e 40° C.
4) REGOLATORE DI VELOCITA'.
5) QUADRO DI MANOVRA PROTETTO DA CUSTODIA E NON ISPEZIONABILE A TERGO.
6) QUADRETTO DISTRIBUZIONE F.M. E LUCE.
7) INTERRUTTORE LUCE SUL LATO BATTUTA PORTA.
8) ACCESSO DIRETTO AGEVOLE E SICURO, PORTA IN FERRO 800x2000. (Art.6)
9) IN FOSSA PREVEDERE: GRADINI 400x120x100 PASSO 300, UNA PRESA DI CORRENTE, UN DISPOSITIVO DI ARRESTO ED UN PUNTO DI ACCENSIONE LUCI VANO, IN POSIZIONE ACCESSIBILE UNA VOLTA APERTA LA PORTA DI ACCESSO.
10) SPAZIO PER IL MANUTENTORE 500 x 600 x 800.
11) SPAZIO PER IL MANUTENTORE (LATO MINIMO 250 mm) 500x250x1035
12) SPAZIO PER IL MANUTENTORE 500 x 600 x 1000.
13) GANCIO PER IL SOLLEVAMENTO DELL'ARGANO (PORTATA 700 daN).
14) LUCI VANO POSTE UNA A DISTANZA < DI 0.50 mt DAL PUNTO PIU' ALTO E UNA DAL PIU' BASSO DEL VANO, E LE ALTRE AD INTERVALLI TALI DA GARANTIRE UNA ILLUMINAZIONE DI 50 LUX LUNGO IL VANO E FINO AD 1 m SOPRA IL LIVELLO DELLA FOSSA.
16) IN CABINA, SUL TETTO DI CABINA ED IN FOSSA SONO PRESENTI DISPOSITIVI DI ALLARME CHE PERMETTONO UNA COMUNICAZIONE BIDIREZIONALE CON UN SERVIZIO DI SOCCORSO.

NON RILEVARE LE MISURE USANDO LA SCALA DEL DISEGNO, ATTENERSI ALLE SOLE QUOTE.

REVISIONE DISEGNO			DISEGNATORE	DATA	CONTROLLO	DATA
DATA		CONTROLLO	S.F.	11/01/05		17/1/05

TIMBRO E FIRMA APPROVAZIONE CLIENTE

IGV SpA

DATA :

COMMITTENTE : AEM
UBICAZIONE : VIA COGGIOLA, 22
CITTA` : TORINO

DI MADERO

RIFERIMENTO CLIENTE N. -

COMMESSA-DISEGNO N. OV99160005-6-7

MISURE IN mm

PIANTA VANO E CABINA scala 1/10

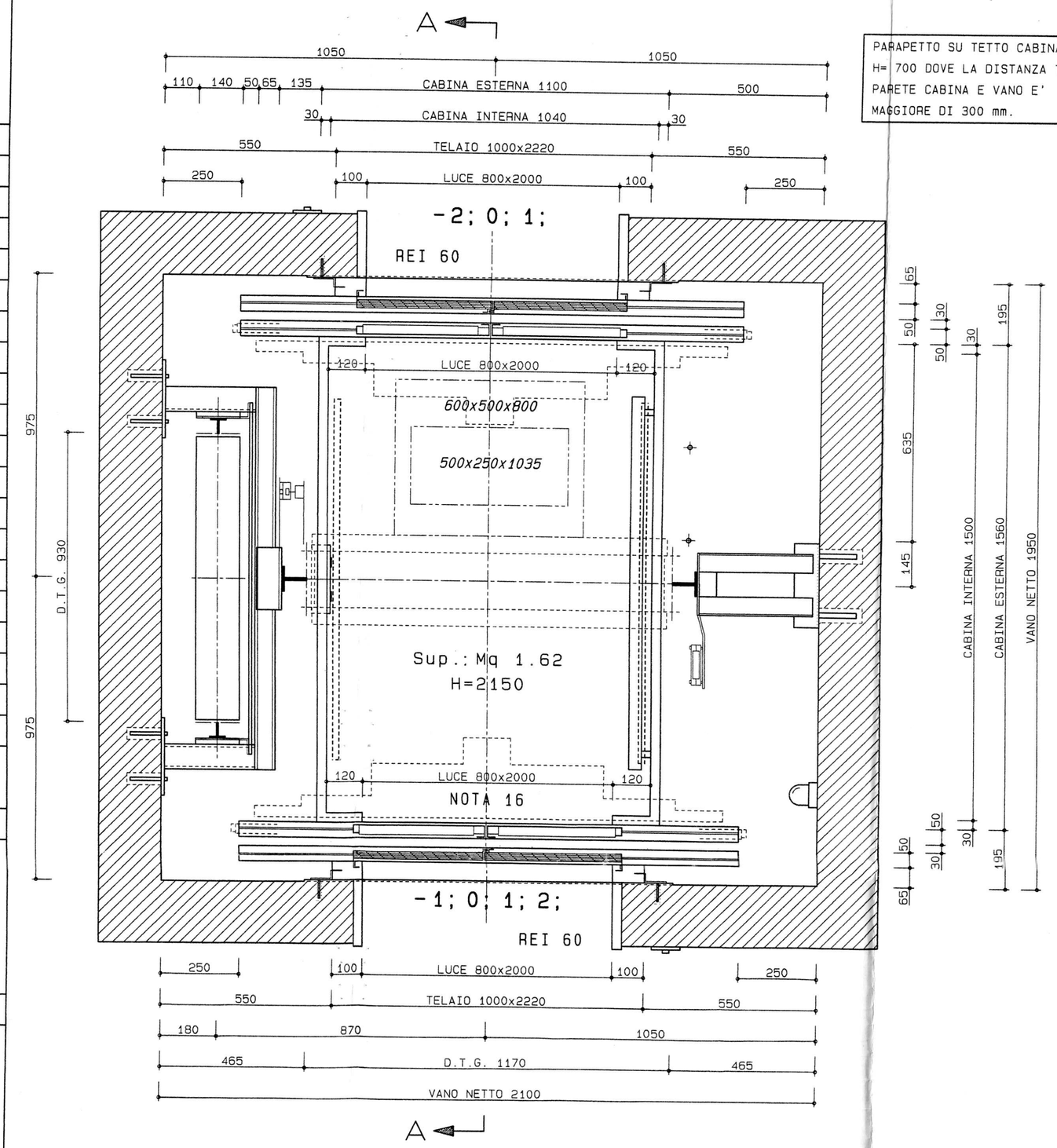

PARAPETTO SU TETTO CABINA H= 700 DOVE LA DISTANZA TRA PARETE CABINA E VANO E' MAGGIORE DI 300 mm.

PIANTA LOCALE ARGANO scala 1/20

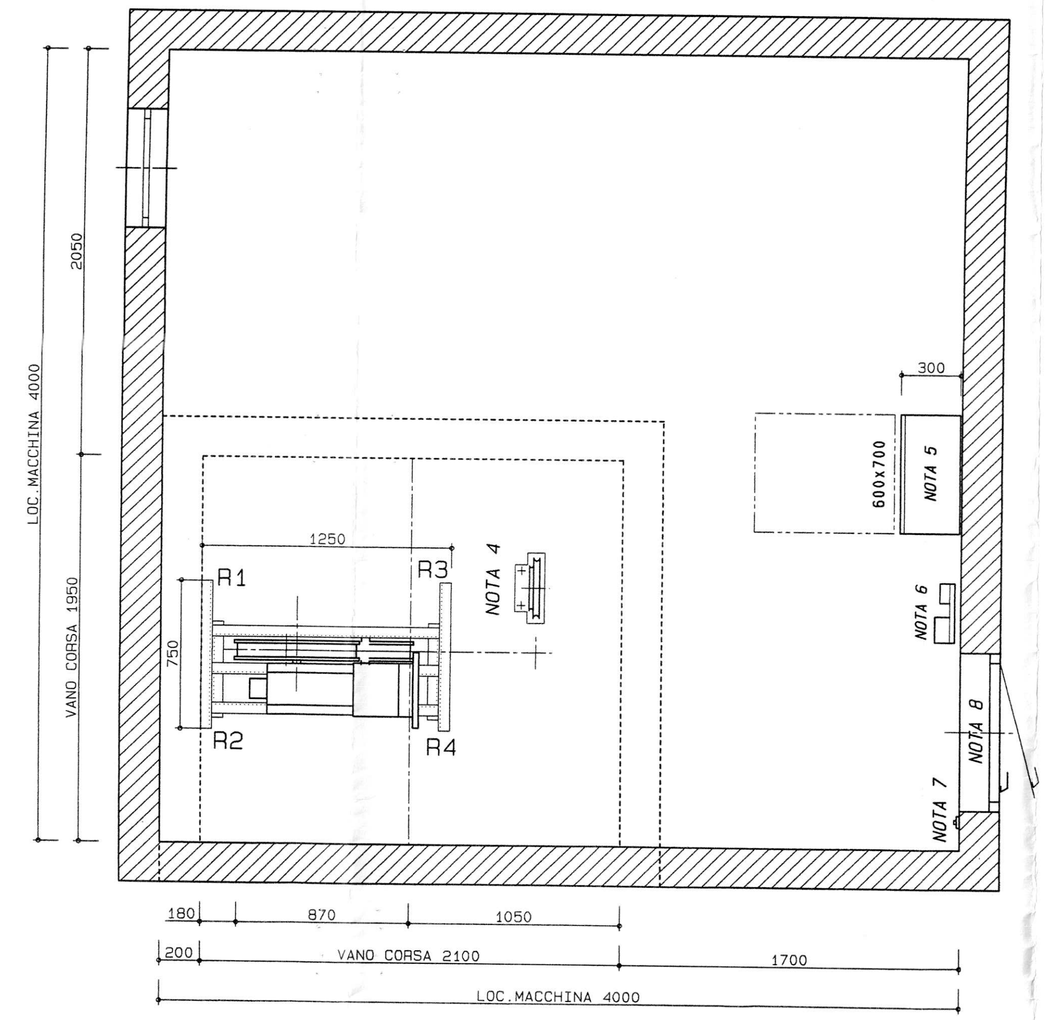

ALZATO SEZ. A-A scala 1/25

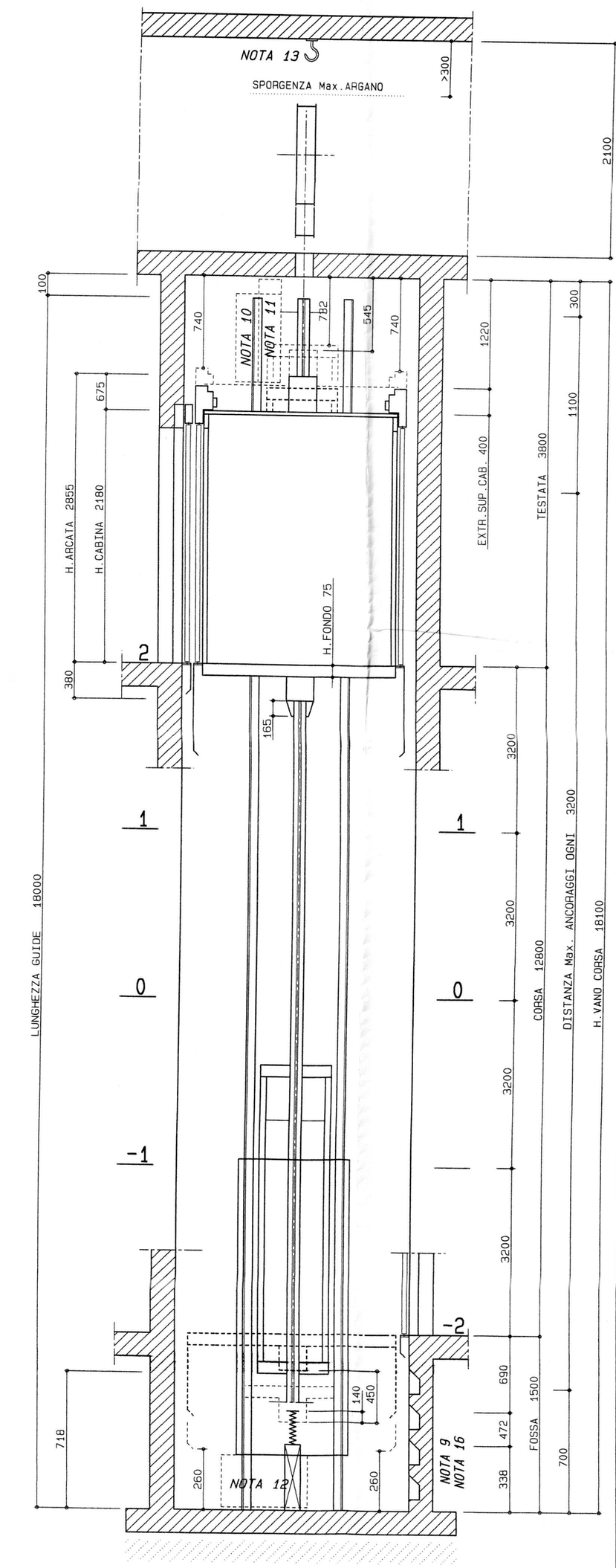

PARTICOLARE ADERENZA

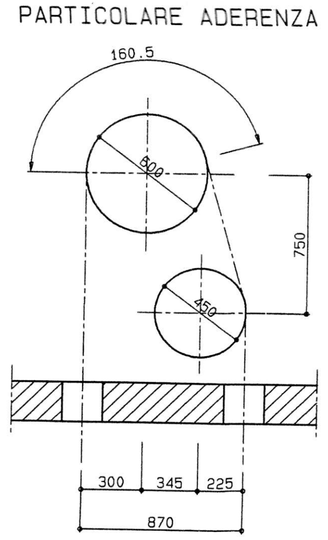

REALIZZARE FINESTRE/CAMINI DI SCARICO FUMI NEL VANO DI CORSA E NEL LOCALE DEL MACCHINARIO OTTEMPERANDO LE NORME DI SICUREZZA ANTINCENDIO.
IN BASE AL D.M. 246 DEL 16/05/1987 ED AL D.P.R. 268 DEL 28/03/1994, PREVEDERE:
PER ALTEZZE ANTINCENDI > 12m:
- APERTURE DI AERAZIONE ALMENO PARI AL 3% DELLA SUPERFICIE IN PIANTA, CON UN MINIMO DI 0,20 mq PER IL VANO DI CORSA E DI 0,05 mq PER IL LOCALE DEL MACCHINARIO.

VICEVERSA:
- APERTURE DI AERAZIONE ALMENO PARI AL 1% DELLA SUPERFICIE IN PIANTA.

I VALORI FORNITI SONO DA RITENERSI COMUNQUE SOLO INDICATIVI; RIFERIRE IN OGNI CASO AL COMANDO DEI V.V.F.F. COMPETENTE.

PARTICOLARE FONDO FOSSA Scala 1/20

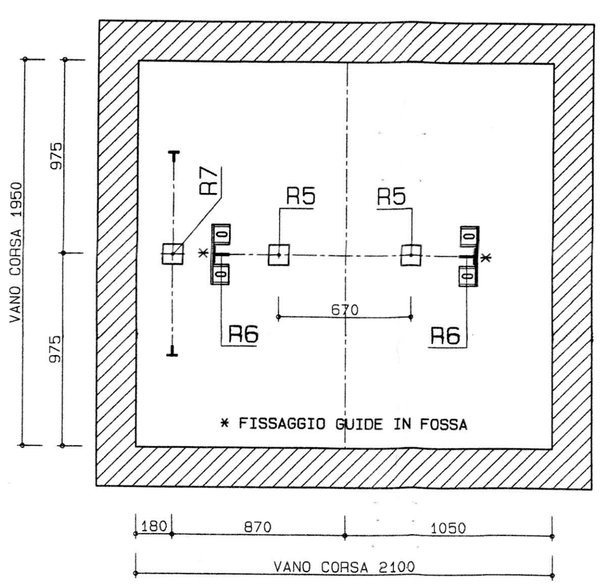

SCHEMA FORATURA SOLETTA Scala 1/20

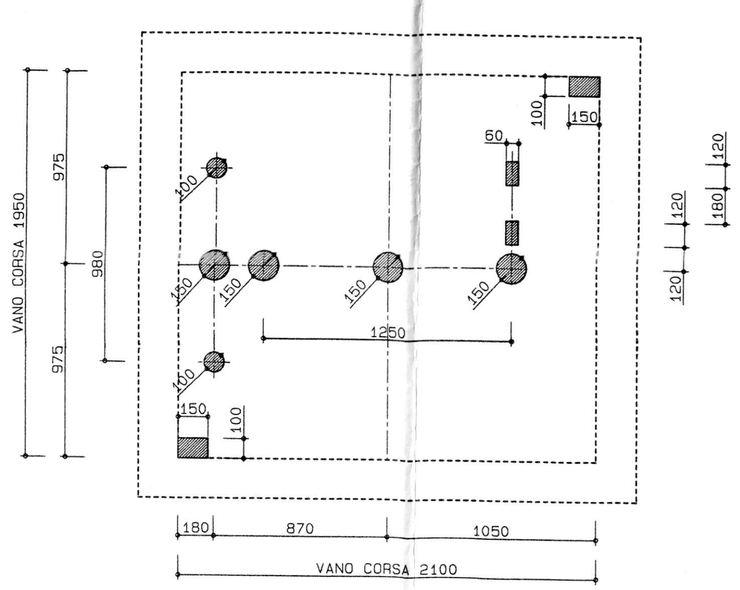
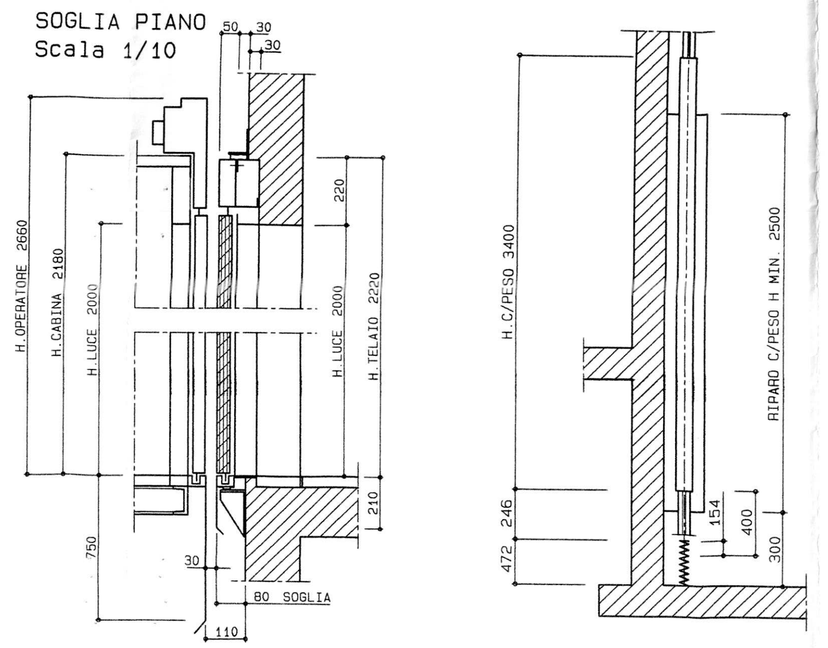
SOGLIA PIANO Scala 1/10