MANICA O - PIANTA PIANO TERRA Soffitto

LEGENDA SIMBOLI DISTRIBUZIONE

Q...	**Quadro di principale e/o divisionale** Posizione di installazione e dimensioni indicata a progetto. Per i dettagli fare riferimento agli schemi elettrici dedicati.
Q...	**Quadro terminale** Posizione di installazione indicata a progetto. Per i dettagli fare riferimento agli schemi elettrici dedicati.
Q-automh. ...	**Quadro di automazione** Posizione di installazione e dimensioni indicata a progetto. Per i dettagli fare riferimento agli schemi elettrici dedicati.
... (altezza)	**Scatola 503** ... (altezza) → altezza di installazione scatola 503
... (altezza)	**Scatola 504** ... (altezza) → altezza di installazione scatola 504
... (altezza)	**Scatola 506** ... (altezza) → altezza di installazione scatola 506
... (altezza)	**Scatola 503 con membrana di protezione IP55** ... (altezza) → altezza di installazione scatola 503 con membrana di protezione IP55
... (altezza)	**Scatola 504 con membrana di protezione IP55** ... (altezza) → altezza di installazione scatola 504 con membrana di protezione IP55

LEGENDA SIMBOLI FM

... (utenza) ... (circuito)	**Punto presa UNEL - 2 moduli** ... (utenza) → progressivo o tipologia utenza collegata ... (circuito) → circuito sovraordinato
... (utenza) ... (circuito)	**Punto presa bipasso 10/16 A - 1 modulo** ... (utenza) → progressivo o tipologia utenza collegata ... (circuito) → circuito sovraordinato
... (utenza) ... (circuito)	**Punto alimentazione utenza diretta da quadro elettrico - 230V** ... (utenza) → progressivo o tipologia utenza collegata ... (circuito) → circuito sovraordinato
... (utenza) ... (circuito)	**Pulsante di reset per impianto di allarme WC** Installato entro scatola portafrutti da incasso. ... (utenza) → progressivo o tipologia utenza collegata ... (circuito) → circuito sovraordinato
... (utenza) ... (circuito)	**Pulsante a tirante per impianto di allarme WC** Installato entro scatola portafrutti da incasso. ... (utenza) → progressivo o tipologia utenza collegata ... (circuito) → circuito sovraordinato
... (utenza) ... (circuito)	**Spia di conforto per impianto di allarme WC** Installato entro scatola portafrutti da incasso. ... (utenza) → progressivo o tipologia utenza collegata ... (circuito) → circuito sovraordinato
... (utenza) ... (circuito)	**Pulsante di sgancio di sicurezza n.a./n.c.** ... (utenza) → progressivo o tipologia utenza collegata ... (circuito) → circuito sovraordinato

LEGENDA SIMBOLI IMPIANTO DATI

RK...	**Rack dati di distribuzione rete dati** Dimensioni indicate a progetto. RK. ... → identificativo rack dati principale e/o di zona
... (utenza) ...(numero) EPD ... (circuito)	**Punto telecomunicazioni generico** TP Presa telefonica FX FAX FO Bussola femmina attestazione fibra ottica EDP Presa dati - connettore RJ45 ... (utenza) → progressivo o tipologia utenza collegata (per i punti EDP indica la tipologia di cavo) ... (circuito) → circuito sovraordinato ... (numero) → numero punto dati

LEGENDA SIMBOLI ILLUMINAZIONE

... (utenza) ... (circuito)	**Pulsante 1P** ... (utenza) → progressivo o tipologia utenza collegata ... (circuito) → circuito sovraordinato
... (utenza) ... (circuito)	**Interruttore 1P** ... (utenza) → progressivo o tipologia utenza collegata ... (circuito) → circuito sovraordinato
... (utenza) ... (circuito)	**Punto luce a soffitto - 230 Vac** ... (utenza) → progressivo o tipologia utenza collegata ... (circuito) → circuito sovraordinato
... (utenza) ... (circuito)	**Punto luce a parete - 230 Vac** ... (utenza) → progressivo o tipologia utenza collegata ... (circuito) → circuito sovraordinato
IR ... (utenza) ... (circuito)	**Sensore di presenza IR con rilevamento a 360°** ... (utenza) → progressivo o tipologia utenza collegata ... (circuito) → circuito sovraordinato
... (flusso lm) ... (durata) ... (installazione)	**Lampada di emergenza da parete/soffitto ad incasso o a vista** Lampada di emergenza per installazione a parete / soffitto incassata o a vista con sorgente integrata a LED. - Flusso luminoso nominale: min. 500 lm - Tipologia lampada: Solo Emergenza - Autonomia: min. 1h (autonomia da CPSS) - Tipologia funzioni: -- - Grado IP / IK: min. IP42 / -- - Tipologia di alimentazione: Alimentazione 230 Vac da CPSS LEGENDA ... (flusso lm) → flusso luminoso emesso in emergenza ... (durata) → autonomia in emergenza ... (installazione) → tipo di installazione Modello: Linergy MIRROR MI1903 o equivalente
... (flusso lm) ... (durata) ... (installazione)	**Lampada di emergenza da parete/soffitto ad incasso o a vista** Lampada di emergenza per installazione a parete / soffitto incassata o a vista con sorgente integrata a LED. - Flusso luminoso nominale: min. 500 lm - Tipologia lampada: Solo Emergenza - Autonomia: 1h - Tipologia funzioni: Energy Test - Grado IP / IK: min. IP65 / -- - Tipologia di alimentazione: Batteria Li-FePO4 6,4V 1,8Ah LEGENDA ... (flusso lm) → flusso luminoso emesso in emergenza ... (durata) → autonomia in emergenza ... (installazione) → tipo di installazione Modello: Linergy MIRROR MS1303 o equivalente
... (flusso lm) TY-1 ... (installazione)	**Lampada di emergenza da parete/soffitto ad incasso o a vista** Lampada di emergenza per installazione a parete / soffitto incassata o a vista con sorgente integrata a LED e pittogramma per indicazione via di esodo. - Distanza di visibilità: 30m (EN 1838) - Tipologia lampada: Solo Luce - Autonomia: min. 1h (autonomia da CPSS) - Potenza assorbita: 3,5 W - Tipologia funzioni: Gestione tramite DALI - Grado IP / IK: min. IP40 / -- - Tipologia di alimentazione: Alimentazione 230 Vac da CPSS NOTA: il pittogramma riportato sulla simbologia è indicativo, in fase di installazione dovranno essere riportati quelli corretti in funzione della direzione della via di esodo. LEGENDA ... (flusso lm) → flusso luminoso emesso in emergenza ... (durata) → autonomia in emergenza ... (installazione) → tipo di installazione Modello: Linergy FLAG FG1603 o equivalente
... (flusso lm) TY-2 ... (installazione)	**Lampada di emergenza da parete/soffitto ad incasso o a vista** Lampada di emergenza per installazione a parete / soffitto incassata o a vista con sorgente integrata a LED e pittogramma per indicazione via di esodo. - Distanza di visibilità: 30m (EN 1838) - Tipologia lampada: Solo Luce - Autonomia: min. 1h (autonomia da CPSS) - Potenza assorbita: 4,5 W - Tipologia funzioni: -- - Grado IP / IK: min. IP40 / -- - Tipologia di alimentazione: Batteria Li-FePO4 6,4V 1,8Ah NOTA: il pittogramma riportato sulla simbologia è indicativo, in fase di installazione dovranno essere riportati quelli corretti in funzione della direzione della via di esodo. LEGENDA ... (flusso lm) → flusso luminoso emesso in emergenza ... (durata) → autonomia in emergenza ... (installazione) → tipo di installazione Modello: Linergy FLAG FG1901 o equivalente
... (flusso lm) TY-3 ... (installazione)	**Lampada di emergenza da parete/soffitto ad incasso o a vista** Lampada di emergenza per installazione a parete / soffitto incassata o a vista con sorgente integrata a LED e pittogramma per indicazione via di esodo. - Distanza di visibilità: 30m (EN 1838) - Tipologia lampada: Sempre Accesa - Autonomia: min. 1h (autonomia da CPSS) - Potenza assorbita: 3,5 W - Tipologia funzioni: nessuna gestione - Grado IP / IK: min. IP40 / -- - Tipologia di alimentazione: Batteria NOTA: il pittogramma riportato sulla simbologia è indicativo, in fase di installazione dovranno essere riportati quelli corretti in funzione della direzione della via di esodo. LEGENDA ... (flusso lm) → flusso luminoso emesso in emergenza ... (durata) → autonomia in emergenza ... (installazione) → tipo di installazione Modello: Linergy FLAG FG1601 o equivalente

LEGENDA APPARECCHI ILLUMINAZIONE

... (circuito) / ... (utenza) / ... (comando)

LEGENDA COMANDI E ALIMENTAZIONE
A, B, C, ... → riferimento comando lt. ordinaria
1, 2, 3, ... → riferimento comando lt. ordinaria
S → apparecchio alimentato da CPSS per illuminazione emergenza
LEGENDA
... (utenza) → tipologia o codice app. illuminazione collegato
... (circuito) → circuito sovraordinato
... (comando) → indicazione tipologia di comando

Armatura stagna lunghezza 1200 mm - 1 linea LED
Armatura stagna per installazione a plafone / parete / sospensione, corpo in policarbonato antiurto, con sorgente LED.
- Flusso luminoso nominale: 4065 lm
- Tipologia emissione / ottica: diretta / opale
- Potenza sorgente: 1x24 W
- Temp. di colore / UGR / CRI: 4000 K / <22 / >80
- Vita attesa sorgente luminosa: 50'000h L90 B10
- Grado IP / IK: IP66 / IK10
- Tipologia di alimentazione: 230 Vac - 50/60 Hz, dimmerabile DALI/DALI2
- Dimensione: 1270 mm x 100 mm x 100 mm (LxPxH)

Nota: in presenza di S l'apparecchio deve essere certificato per uso in sicurezza alimentato da CPSS

Modello: 3F Filippi Linda LED 1x24W o equivalente

... (circuito) / ... (utenza) / ... (comando)

LEGENDA COMANDI E ALIMENTAZIONE
A, B, C, ... → riferimento comando lt. ordinaria
1, 2, 3, ... → riferimento comando lt. ordinaria
S → apparecchio alimentato da CPSS per illuminazione emergenza
LEGENDA
... (utenza) → tipologia o codice app. illuminazione collegato
... (circuito) → circuito sovraordinato
... (comando) → indicazione tipologia di comando

Armatura stagna lunghezza 1200 mm - 2 linea LED
Armatura stagna per installazione a plafone / parete / sospensione, corpo in policarbonato antiurto, con sorgente LED.
- Flusso luminoso nominale: 7911 lm
- Tipologia emissione / ottica: diretta / opale
- Potenza sorgente: 2x24 W
- Temp. di colore / UGR / CRI: 4000 K / <22 / >80
- Vita attesa sorgente luminosa: 50'000h L90 B10
- Grado IP / IK: IP66 / IK10
- Tipologia di alimentazione: 230 Vac - 50/60 Hz, dimmerabile DALI/DALI2
- Dimensione: 1270 mm x 100 mm x 100 mm (LxPxH)

Nota: in presenza di S l'apparecchio deve essere certificato per uso in sicurezza alimentato da CPSS

Modello: 3F Filippi Linda LED 2x24W o equivalente

... (comando) / ... (utenza) / ... (circuito)

LEGENDA COMANDI E ALIMENTAZIONE
A, B, C, ... → riferimento comando lt. ordinaria
1, 2, 3, ... → riferimento comando lt. ordinaria
S → apparecchio alimentato da CPSS per illuminazione emergenza
LEGENDA
... (utenza) → tipologia o codice app. illuminazione collegato
... (circuito) → circuito sovraordinato
... (comando) → indicazione tipologia di comando

Apparecchio lineare a sospensione lunghezza 1300 mm
Apparecchio lineare per installazione a sospensione, corpo in acciaio INOX e tubo in vetro borosilicato, con sorgente LED.
- Flusso luminoso nominale: 4200 lm
- Tipologia emissione / ottica: diretta e indiretta / opale
- Potenza sorgente: 41 W
- Temp. di colore / UGR / CRI: 3000 K / <19 / >90
- Vita attesa sorgente luminosa: 70'000h L80 B10
- Grado IP / IK: IP66 / IK07
- Tipologia di alimentazione: 230 Vac - 50/60 Hz, dimmerabile DALI/DALI2
- Dimensione: 1300 mm x Ø100 mm (LxØ)

Nota: in presenza di S l'apparecchio deve essere certificato per uso in sicurezza alimentato da CPSS

Modello: Sammode Studio BRUEGHEL L1300 - 42250006 o equivalente

SIMBOLO A PLAFONE
... (utenza) ... (circuito) ... (comando)
SIMBOLO A PARETE
... (utenza) ... (circuito) ... (comando)
LEGENDA COMANDI E ALIMENTAZIONE
A, B, C, ... → riferimento comando lt. ordinaria
1, 2, 3, ... → riferimento comando lt. ordinaria
S → apparecchio alimentato da CPSS per illuminazione emergenza
LEGENDA
... (utenza) → tipologia o codice app. illuminazione collegato
... (circuito) → circuito sovraordinato
... (comando) → indicazione tipologia di comando

Apparecchio lineare a parete lunghezza 450 mm
Apparecchio lineare per installazione a plafone / parete, corpo in acciaio INOX e tubo in vetro borosilicato, con sorgente LED.
- Flusso luminoso nominale: 350 lm
- Tipologia emissione / ottica: diretta / opale
- Potenza sorgente: 5 W
- Temp. di colore / UGR / CRI: 2700 K / <22 / >90
- Vita attesa sorgente luminosa: 70'000h L80 B10
- Grado IP / IK: IP66 / IK10
- Tipologia di alimentazione: 230 Vac - 50/60 Hz, dimmerabile DALI/DALI 2
- Dimensione: 450 mm x Ø70 mm (LxØ)

Nota: in presenza di S l'apparecchio deve essere certificato per uso in sicurezza alimentato da CPSS

Modello: Sammode Studio PURCELL L450- 14947862 o equivalente

SIMBOLO A PLAFONE
... (utenza) ... (circuito) ... (comando)
SIMBOLO A PARETE
... (utenza) ... (circuito) ... (comando)
LEGENDA COMANDI E ALIMENTAZIONE
A, B, C, ... → riferimento comando lt. ordinaria
1, 2, 3, ... → riferimento comando lt. ordinaria
S → apparecchio alimentato da CPSS per illuminazione emergenza
LEGENDA
... (utenza) → tipologia o codice app. illuminazione collegato
... (circuito) → circuito sovraordinato
... (comando) → indicazione tipologia di comando

Apparecchio sferico a parete diametro 140 mm
Apparecchio sferico per installazione a plafone / parete, corpo in tecnopolimero e diffusore in vetro opalino soffiato, con sorgente LED attacco E14.
- Flusso luminoso nominale: 353 lm
- Tipologia emissione / ottica: diretta / opale
- Potenza sorgente: 5 W
- Temp. di colore / UGR / CRI: 2700 K / -- / --
- Vita attesa sorgente luminosa: 50'000h
- Grado IP / IK: IP44 / --
- Tipologia di alimentazione: 230 Vac - 50/60 Hz, dimmerabile DALI/DALI2
- Dimensione: 132 mm x Ø140 mm (HxØ)

Nota: in presenza di S l'apparecchio deve essere certificato per uso in sicurezza alimentato da CPSS

Modello: Artemide DIOSCURI 14 - 1039110A o equivalente

SIMBOLO A PLAFONE
... (utenza) ... (circuito) ... (comando)
SIMBOLO A PARETE
... (circuito) ... (utenza) ... (comando)
LEGENDA COMANDI E ALIMENTAZIONE
A, B, C, ... → riferimento comando lt. ordinaria
1, 2, 3, ... → riferimento comando lt. ordinaria
S → apparecchio alimentato da CPSS per illuminazione emergenza
LEGENDA
... (utenza) → tipologia o codice app. illuminazione collegato
... (circuito) → circuito sovraordinato
... (comando) → indicazione tipologia di comando

Apparecchio tondo a plafone / parete
Apparecchio di illuminazione di forma tonda per installazione a plafone / parete con sorgente LED.
- Flusso luminoso nominale: 1444 lm
- Tipologia emissione / ottica: diretta / opale
- Potenza: 15 W
- Temp. di colore / UGR / CRI: 3000 K / -- / CRI>80
- Vita attesa sorgente luminosa: 33'000h L80 B20 @ 80%
- Grado IP / IK: IP66 / --
- Tipologia di alimentazione: 230 Vac - 50/60 Hz , dimmerabile DALI/DALI2
- Dimensione: ø220 mm

Nota: in presenza di S l'apparecchio deve essere certificato per uso in sicurezza alimentato da CPSS

Modello: Disano 746 Oblò 2.0 o superiore

... (circuito) / ... (utenza) / ... (comando)
SIMBOLO A PAVIMENTO
... (utenza) ... (circuito) ... (comando)
LEGENDA COMANDI E ALIMENTAZIONE
A, B, C, ... → riferimento comando lt. ordinaria
1, 2, 3, ... → riferimento comando lt. ordinaria
S → apparecchio alimentato da CPSS per illuminazione emergenza
LEGENDA
... (utenza) → tipologia o codice app. illuminazione collegato
... (circuito) → circuito sovraordinato
... (comando) → indicazione tipologia di comando

Faretto da incasso a parete con 1 feritoia per uscita luce
Faretto per camminamento ad uso esterno con fissaggio ad incasso a parete con sorgente LED.
- Flusso luminoso: 448 lm
- Tipologia emissione / ottica: diretta / -
- Potenza: 11,7 W
- Temp. di colore / UGR / CRI: 4000 K / -- / >80
- Vita attesa sorgente luminosa: 77'000h L80B10
- Grado IP / IK: IP66 / IK09
- Tipologia di alimentazione: 230 V
- Dimensione: 180 mm x 180 mm x 93 mm (LxHxP)

Nota: in presenza di S l'apparecchio deve essere certificato per uso in sicurezza alimentato da CPSS

Modello: Goccia Passum sidewards ø70 1416 3K con calotta 1591 o equivalente

... (utenza) / ... (circuito) / ... (comando)
LEGENDA
... (utenza) → tipologia o codice app. illuminazione collegato
... (circuito) → circuito sovraordinato
... (comando) → indicazione tipologia di comando

Strip led a plafone
Strip led installata in profilo angolare in alluminio a plafone.
- Flusso luminoso nominale: ~ 2140 lm/m - min 238 led/metro
- Tipologia emissione / ottica: diretta / opale
- Potenza sorgente: 19,2 W/m
- Temp. di colore / UGR / CRI: 3000 K / -- / >85
- Vita attesa sorgente luminosa: --
- Grado IP / IK: IP40 / IK--
- Tipologia di alimentazione: 24V DC, dimmerabile DALI/DALI2
- Dimensione: -- / colore profilo bianco

Modello: Novalux Profiled angolare 105408.01 + strip led 100939.99 o equivalente

... (utenza) / ... (circuito) / ... (comando)
LEGENDA
... (utenza) → tipologia o codice app. illuminazione collegato
... (circuito) → circuito sovraordinato
... (comando) → indicazione tipologia di comando

Strip led a plafone
Strip led installata in profilo in alluminio a plafone.
- Flusso luminoso nominale: ~ 2800 lm/m - min 120 led/metro
- Tipologia emissione / ottica: diretta / opale
- Potenza sorgente: 20 W/m
- Temp. di colore / UGR / CRI: 3000 K / -- / >85
- Vita attesa sorgente luminosa: --
- Grado IP / IK: IP-- / IK--
- Tipologia di alimentazione: 24V DC, dimmerabile DALI/DALI2
- Dimensione: -- / colore profilo nero opaco

Modello: LedYdel PAL 104 con strip led 20W/m 3000K o equivalente

... (utenza) / ... (circuito) / ... (comando)
LEGENDA
... (utenza) → tipologia o codice app. illuminazione collegato
... (circuito) → circuito sovraordinato
... (comando) → indicazione tipologia di comando

Binario elettrificato
Binario elettrificato in estruso di alluminio per proiettori LED, completo di testata di alimentazione DALI, testata di chiusura e morsetti per installazione a soffitto. Al suo interno sono alloggiati 6 conduttori, 4 per modalità trifase e 2 per modalità DALI.
- Carico max applicabile DALI: 16 A / 3500 VA
- Carico max applicabile Trifase: 16 A / 10500 VA
- Grado IP / IK: IP40
- Tipologia di alimentazione: 230 Vac / 400 Vac
- Dimensione: indicata a progetto / colore profilo bianco

Dimensioni indicate a progetto

Modello: IGuzzini Binario Mains Voltage P290 o equivalente

... (utenza) / ... (circuito) / ... (comando)
LEGENDA
... (utenza) → tipologia o codice app. illuminazione collegato
... (circuito) → circuito sovraordinato
... (comando) → indicazione tipologia di comando

Apparecchio lineare a luce diretta
Apparecchio di illuminazione lineare a luce diretta per installazione a parete o soffitto o in appoggio, con sorgente a LED.
- Flusso luminoso nominale: 1859 lm
- Tipologia emissione / ottica: diretta / opale
- Potenza sorgente: 19,1 W
- Temp. di colore / UGR / CRI: 3000 K / -- / >80
- Vita attesa sorgente luminosa: 100'000h L80B10
- Grado IP / IK: IP66 / IK06
- Tipologia di alimentazione: 48V DC, dimmerabile DALI/DALI2
- Dimensione: L 1511 mm / colore profilo grigio

Modello: IGuzzini Linealuce 27 UF41.15 o equivalente

... (utenza) / ... (circuito) / ... (comando)
LEGENDA
... (utenza) → tipologia o codice app. illuminazione collegato
... (circuito) → circuito sovraordinato
... (comando) → indicazione tipologia di comando

Apparecchio lineare a luce diretta
Apparecchio di illuminazione lineare a luce diretta per installazione a parete o soffitto o in appoggio, con sorgente a LED.
- Flusso luminoso nominale: ~ 871 lm/m
- Tipologia emissione / ottica: diretta / Wall Washer
- Potenza sorgente: 12,7 W/m
- Temp. di colore / UGR / CRI: 3000 K / -- / >80
- Vita attesa sorgente luminosa: 100'000h L80B10
- Grado IP / IK: IP66 / IK06
- Tipologia di alimentazione: 48V DC, dimmerabile DALI/DALI2
- Dimensione: indicata a progetto

Modello: IGuzzini Linealuce 27 o equivalente

... (utenza) / ... (circuito) / ... (comando)
LEGENDA
... (utenza) → tipologia o codice app. illuminazione collegato
... (circuito) → circuito sovraordinato
... (comando) → indicazione tipologia di comando

Apparecchio lineare ad incasso a pavimento
Apparecchio lineare, completo di sorgente LED. Corpo in alluminio, per installazione ad incasso a pavimento a file continue.
- Flusso luminoso nominale: 2838 lm/m
- Tipologia emissione / ottica: indiretta / --
- Potenza sorgente: 35 W/m
- Temp. di colore / UGR / CRI: 3000 K / -- / 80
- Vita attesa sorgente luminosa: 100'000 h L80B10
- Grado IP / IK: IP67 / IK10
- Tipologia di alimentazione: 230 V AC con driver, dimmerabile DALI/DALI2
- Dimensione: indicata a progetto / alluminio

Modello: IGuzzini Linealuce 47 UB66.15 o equivalente

... W
LEGENDA COMANDI E ALIMENTAZIONE
A, B, C, ... → riferimento comando lt. ordinaria
1, 2, 3, ... → riferimento comando lt. ordinaria
S → apparecchio alimentato da CPSS per illuminazione emergenza
LEGENDA
... (utenza) → tipologia o codice app. illuminazione collegato
... (circuito) → circuito sovraordinato
... (comando) → indicazione tipologia di comando

Proiettore LED per esterni con sagomatore
Proiettore per esterni per sorgenti luminose a LED in lega di alluminio. Costituito da vano ottico e basetta orientabile, alimentatore DALI integrato e sorgente LED.
- Flusso luminoso nominale: 996 lm
- Tipologia emissione / ottica: diretta / --
- Potenza sorgente: 34,6 W
- Temp. di colore / UGR / CRI: 3000 K / -- / >80
- Vita attesa sorgente luminosa: 100'000h L90 B10
- Grado IP / IK: IP66 / IK07
- Tipologia di alimentazione: 230 Vac - 50/60 Hz, dimmerabile DALI/DALI2
- Dimensione: Ø116mm

Nota: in presenza di S l'apparecchio deve essere certificato per uso in sicurezza alimentato da CPSS

Modello: iGuzzini Palco InOut EN24+GOBO30A o equivalente

... W
LEGENDA COMANDI E ALIMENTAZIONE
A, B, C, ... → riferimento comando lt. ordinaria
1, 2, 3, ... → riferimento comando lt. ordinaria
S → apparecchio alimentato da CPSS per illuminazione emergenza
LEGENDA
... (utenza) → tipologia o codice app. illuminazione collegato
... (circuito) → circuito sovraordinato
... (comando) → indicazione tipologia di comando

Proiettore LED per esterni
Proiettore per esterni per sorgenti luminose a LED in lega di alluminio. Costituito da vano ottico e basetta orientabile, alimentatore DALI integrato e sorgente LED.
- Flusso luminoso nominale: 3842 lm
- Tipologia emissione / ottica: diretta / --
- Potenza sorgente: 37,9 W
- Temp. di colore / UGR / CRI: 3000 K / -- / >80
- Vita attesa sorgente luminosa: 100'000h L90 B10
- Grado IP / IK: IP66 / IK07
- Tipologia di alimentazione: 230 Vac - 50/60 Hz, dimmerabile DALI/DALI2
- Dimensione: Ø116mm

Nota: in presenza di S l'apparecchio deve essere certificato per uso in sicurezza alimentato da CPSS

Modello: iGuzzini Palco InOut EI73 o equivalente

... W
LEGENDA COMANDI E ALIMENTAZIONE
A, B, C, ... → riferimento comando lt. ordinaria
1, 2, 3, ... → riferimento comando lt. ordinaria
S → apparecchio alimentato da CPSS per illuminazione emergenza
LEGENDA
... (utenza) → tipologia o codice app. illuminazione collegato
... (circuito) → circuito sovraordinato
... (comando) → indicazione tipologia di comando

Proiettore LED per esterni
Proiettore per esterni per sorgenti luminose a LED in lega di alluminio. Costituito da vano ottico e basetta orientabile, alimentatore DALI integrato e sorgente LED.
- Flusso luminoso nominale: 2646 lm
- Tipologia emissione / ottica: diretta / --
- Potenza sorgente: 26,5 W
- Temp. di colore / UGR / CRI: 3000 K / -- / >80
- Vita attesa sorgente luminosa: 100'000h L90 B10
- Grado IP / IK: IP66 / IK07
- Tipologia di alimentazione: 230 Vac - 50/60 Hz, dimmerabile DALI/DALI2
- Dimensione: Ø119mm

Nota: in presenza di S l'apparecchio deve essere certificato per uso in sicurezza alimentato da CPSS

Modello: iGuzzini Palco InOut EI09 o equivalente

ILLUMINAZIONE DIRETTA:
... W
ILLUMINAZIONE INDIRETTA
... W
ILLUMINAZIONE EMERGENZA:
... W
LEGENDA COMANDI E ALIMENTAZIONE
A, B, C, ... → riferimento comando lt. ordinaria
1, 2, 3, ... → riferimento comando lt. ordinaria
S → apparecchio alimentato da CPSS per illuminazione emergenza
LEGENDA
... (utenza) → tipologia o codice app. illuminazione collegato
... (circuito) → circuito sovraordinato
... (comando) → indicazione tipologia di comando

Proiettore LED low voltage per binario
Proiettore per esterni per sorgenti luminose a LED in lega di alluminio. Costituito da vano ottico e basetta orientabile, alimentatore DALI integrato e sorgente LED.
- Flusso luminoso nominale: 4334 lm
- Tipologia emissione / ottica: diretta / --
- Potenza sorgente: 38,1 W
- Temp. di colore / UGR / CRI: 3000 K / -- / >80
- Vita attesa sorgente luminosa: 50'000h L90 B10
- Grado IP / IK: IP66 / IK07
- Tipologia di alimentazione: 230 Vac - 50/60 Hz, dimmerabile DALI/DALI2
- Dimensione: Ø117mm

Nota: in presenza di S l'apparecchio deve essere certificato per uso in sicurezza alimentato da CPSS

Modello: iGuzzini Tecnica Evo R356 o equivalente

ILLUMINAZIONE DIRETTA:
... W
ILLUMINAZIONE EMERGENZA:
... W
LEGENDA COMANDI E ALIMENTAZIONE
A, B, C, ... → riferimento comando lt. ordinaria
1, 2, 3, ... → riferimento comando lt. ordinaria
S → apparecchio alimentato da CPSS per illuminazione emergenza
LEGENDA
... (utenza) → tipologia o codice app. illuminazione collegato
... (circuito) → circuito sovraordinato
... (comando) → indicazione tipologia di comando

Proiettore LED low voltage per binario
Proiettore per esterni per sorgenti luminose a LED in lega di alluminio. Costituito da vano ottico e basetta orientabile, alimentatore DALI integrato e sorgente LED.
- Flusso luminoso nominale: 2952 lm
- Tipologia emissione / ottica: diretta / --
- Potenza sorgente: 28 W
- Temp. di colore / UGR / CRI: 3000 K / -- / >80
- Vita attesa sorgente luminosa: 50'000h L90 B10
- Grado IP / IK: IP20
- Tipologia di alimentazione: 230 Vac - 50/60 Hz, dimmerabile DALI/DALI2
- Dimensione: Ø92mm

Nota: in presenza di S l'apparecchio deve essere certificato per uso in sicurezza alimentato da CPSS

Modello: iGuzzini Tecnica Evo R308 o equivalente

... W
LEGENDA COMANDI E ALIMENTAZIONE
A, B, C, ... → riferimento comando lt. ordinaria
1, 2, 3, ... → riferimento comando lt. ordinaria
S → apparecchio alimentato da CPSS per illuminazione emergenza
LEGENDA
... (utenza) → tipologia o codice app. illuminazione collegato
... (circuito) → circuito sovraordinato
... (comando) → indicazione tipologia di comando

Applique a parete LED
Apparecchio di illuminazione rettangolare per installazione a parete. Completo di sorgente LED con emissione diretta e indiretta.
- Flusso luminoso nominale: 2700 lm
- Tipologia emissione / ottica: diretta-indiretta / --
- Potenza: 21 W
- Temp. di colore / UGR / CRI: 3000 K / -- / >90
- Vita attesa sorgente luminosa: 50'000h L80 B20
- Grado IP / IK: IP20 / --
- Tipologia di alimentazione: 230 Vac - 50/60 Hz , dimmerabile DALI/DALI2
- Dimensione: 300x100x40mm (LxlxxP)

Nota: in presenza di S l'apparecchio deve essere certificato per uso in sicurezza alimentato da CPSS

Modello: TeamItalia Simply L30 o equivalente

... W
LEGENDA COMANDI E ALIMENTAZIONE
A, B, C, ... → riferimento comando lt. ordinaria
1, 2, 3, ... → riferimento comando lt. ordinaria
S → apparecchio alimentato da CPSS per illuminazione emergenza
LEGENDA
... (utenza) → tipologia o codice app. illuminazione collegato
... (circuito) → circuito sovraordinato
... (comando) → indicazione tipologia di comando

Applique a parete LED
Apparecchio di illuminazione rettangolare per installazione a parete. Completo di sorgente LED con emissione diretta e indiretta.
- Flusso luminoso nominale: 5300 lm
- Tipologia emissione / ottica: diretta-indiretta / --
- Potenza: 42 W
- Temp. di colore / UGR / CRI: 3000 K / -- / >90
- Vita attesa sorgente luminosa: 50'000h L80 B20
- Grado IP / IK: IP20 / --
- Tipologia di alimentazione: 230 Vac - 50/60 Hz, dimmerabile DALI/DALI2
- Dimensione: 600x100x40mm (LxlxxP)

Nota: in presenza di S l'apparecchio deve essere certificato per uso in sicurezza alimentato da CPSS

Modello: TeamItalia Simply L60 o equivalente

LEGENDA SIMBOLI VIDEOCITOFONIA

... (utenza) ... (circuito)	**Collegamento elettroserratura** Connessione funzionale elettroserratura installata a bordo delle porte. ... (utenza) → progressivo o tipologia utenza collegata ... (circuito) → circuito sovraordinato
... (utenza) ... (circuito)	**Pulsante apriporta** Pulsante apriporta installato entro scatola portafrutti da incasso. ... (utenza) → progressivo o tipologia utenza collegata ... (circuito) → circuito sovraordinato
... (utenza) ... (circuito)	**Posto interno videocitofono** ... (utenza) → progressivo o tipologia utenza collegata ... (circuito) → circuito sovraordinato
... (utenza) ... (circuito)	**Posto esterno videocitofono** ... (utenza) → progressivo o tipologia utenza collegata ... (circuito) → circuito sovraordinato

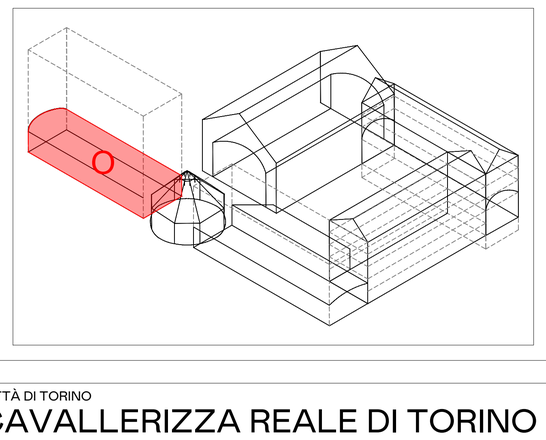

CITTÀ DI TORINO

CAVALLERIZZA REALE DI TORINO

Maneggio Alfieriano, Crociera e Scuderie

INTERVENTO DI ADEGUAMENTO FUNZIONALE AD ATTIVITÀ ESPOSITIVE E PERFORMATIVE
DEL MANEGGIO ALFIERIANO (H - LOTTO 2) DELLA CROCIERA (N) DELLE SCUDERIE (M e O) E DELLE MANICHE V e I

Attori del Protocollo Quadro

COMMITTENTE E PROPRIETÀ:
Città di Torino
Divisione Cultura, Archivio, Musei e Biblioteche
Piazza Palazzo di Città 1, 10128 Torino - IT

CON IL SUPPORTO DI:
Fondazione Compagnia di San Paolo
Corso Vittorio Emanuele II 75, 10128 Torino - IT

Raggruppamento temporaneo di progetto LACATON&VASSAL

CAPOGRUPPO E PROGETTAZIONE ARCHITETTONICA
Lacaton & Vassal Architectes
80 Rue de Paris, 93100 Montreuil - FR

COORDINAMENTO, PROGETTAZIONE ARCHITETTONICA E INTEGRAZIONI SPECIALISTICHE
TRA s.r.l. - Toussaint Robiglio Architetti
Via Mantova 36, 10153 Torino - IT

PROGETTAZIONE ARCHITETTONICA, SVILUPPO PROGETTO E INTEGRAZIONI SPECIALISTICHE
Va jouer dehors § Matthieu Poitevin Architecture
5 Place de Rome, 13006 Marseille - FR

MANDATARIA E PROGETTAZIONE STRUTTURALE
ICIS S.r.l. - mandataria
Corso Einaudi 8, 10128 Torino - IT

PROGETTAZIONE RESTAURO
Pierre - Antoine Gatier
Architecte en Chef des Monuments Historiques
23 Rue du Mail, 75002 Paris - FR

VALUTAZIONI ENERGETICHE
ATMOSLAB
Unit 12, 24-28, Pritchard's Rd, London E2 9AP - UK

PROGETTAZIONE IMPIANTISTICA
EQ Ingegneria s.r.l.
Via Livorno 60 c/o Environment Park, 10144 Torino - IT

PROGETTAZIONE PREVENZIONE ANTINCENDIO E SICUREZZA
GAe Engineering srl
Via Assietta, 17, 10128 Torino TO- IT

CONSULENTE SCENOGRAFICO Changement à vue - Paris
CONSULENTE ACUSTICA Vibes S.r.l. con A. Astolfi - Torino
CONSULENTE RESTAURO Neide di Nedda Moretto - Verona

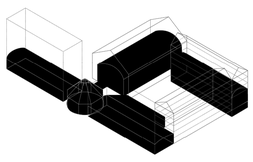

FASE: PFTE 2

PROGETTO DI FATTIBILITÀ TECNICO-ECONOMICA

AMBITO DI PROGETTAZIONE:
IMPIANTI ELETTRICI

ELABORATO:
O_PFTE2_IE_02-C

TITOLO ELABORATO:
Impianti Elettrici - Impianto forza motrice, illuminazione ordinaria e illuminazione di emergenza
Manica O - Piano Rialzato

SCALA:
1:50

EMISSIONE	DATA	DESCRIZIONE	REDAZ.	VERIFICA	APPROV.
01	31/12/2025	Impianto forza motrice e illuminazione	EQ		
02	17/02/2026	Impianto forza motrice e illuminazione	EQ		