SCR PIEMONTE SOCIETÀ DI COMMITTENZA

Finanziato dall'Unione europea NextGenerationEU

CITTA' DI TORINO

DIREZIONE OPERE PUBBLICHE

COMMITTENTE **SCR PIEMONTE S.p.A.**	COMUNE **CITTA' DI TORINO**
LIVELLO PROGETTUALE **PROGETTO ESECUTIVO**	
CUP **C15F21001150001** CODICE OPERA **22042D02**	TITOLO INTERVENTO "TORINO, IL SUO PARCO, IL SUO FIUME: MEMORIA E FUTURO" **RESTAURO DEL BORGO MEDIEVALE**
Tavola n. 011	TITOLO ELABORATO **PROGETTO - Via Maestra - Impianti Speciali**
DATA **15 FEBBRAIO 2024**	SCALA **1:100** / AREA PROGETTUALE **PROGETTO IMPIANTI ELETTRICI**
FORMATO ELABORATO **A1x5** (1050x594 mm)	CODICE GENERALE ELABORATO **22042D02|0|0|E|I|E|00|AE|011|0**
NOME FILE IE_00_AE_003÷011_0.dwg	

VERSIONE	DATA	DESCRIZIONE
0	15 febbraio 2024	Prima redazione
Rev.1		
Rev.2		
Rev.3		

RTP PROGETTAZIONE PROGETTISTA 1.: **HYDEA S.p.A.** *Ing. Pietro Bruzzoli* PROGETTISTA 2.: **COOPERATIVA CIVILE STP** *Ing. Milton Bilotti* PROGETTISTA 3.: **NEWATT Srl** *Ing. Daniele Bianchini*	TIMBRI - FIRME Responsabile dell'integrazione delle prestazioni specialistiche: Arch. Giorgio Salimbene Responsabile della progettazione IMPIANTI MECCANICI, ELETTRICI E SPECIALI: Ing. Daniele Bianchini
RTP ESECUZIONE MANDATARIA: Edilerica Appalti e Costruzioni S.r.l *dott. Carlo Maria ROCCHI* MANDANTI: - Consorzio Nazionale Servizi-Soc. Cooperativa - Infratech Consorzio Stabile s.c.a.r.l - CNP Energia S.p.A	TIMBRI - FIRME Direttore Tecnico: ……
ORGANISMO DI CONTROLLO Responsabile di Commessa: ……	S.C.R. PIEMONTE S.P.A. Responsabile Unico del Procedimento: **Ing. Michele Nivriera**

Questo elaborato è di proprietà della Società di Committenza Regione PiemonteS.p.A.Qualsiasi divulgazione o riproduzione anche parziale deve essere espressamente autorizzata.
S.C.R. Piemonte S.p.A.

PIANTA VIA MAESTRA

KEY PLANNING

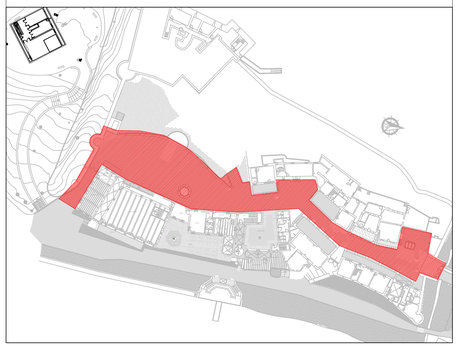

PARTICOLARE TORRETTA PER PRESE A SPINA A SCOMPARSA

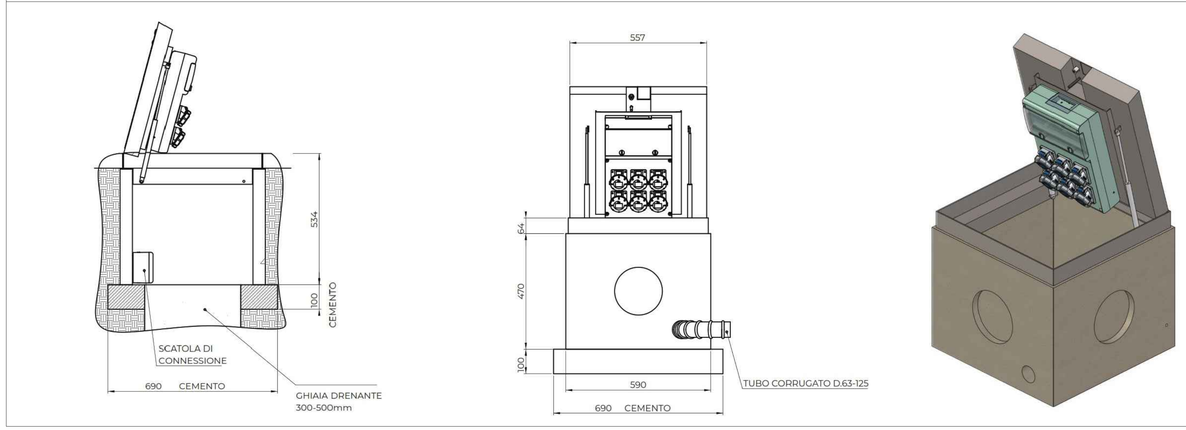

LEGENDA

RACK	Armadio 19" per cablaggio strutturato
APS	Centrale diffusione sonora RMS 240W, uscita 100V, installazione a rack completa di sorgente Audio multiprotocollo SD, USB, ricevitore audio WiFi e Bluetooth e microfono da tavolo.
SPC	Torretta di potenza carrabile a scomparsa, per distribuzione elettrica delle postazioni temporanee. Composta da: – N°1 int. gen. magnetotermico differenz. In=32A, Id=0,03A, Icn=6kA, 4P; – N°6 int. magnetotermici In=16A, curva C, Icn=4,5kA, 2P; – N°3 presa IEC 2P+PE, 16A, 230V; – N°3 prese tipo schuko universali bivalenti 10/16A. Il tutto montato è cablato entro pozzetto in acciaio inox a riempimento carrabile D250. Sollevamento semiautomatico con chiave di sblocco e molle a gas. Completo di pozzetto in cemento RBK con dimensioni esterne 590x590xh470mm.
AP	Access point IP55 da esterno, 2.4–5GHz dual band 802.11ac 900Mbps Wave2 MU-MIMO, antenne integrate 14dBi, 802.3at PoE, VLAN.
PTZ	Telecamera fissa con obbiettivo varifocale, 4MP, tipo POE, dotata di custodia e staffa.
SPK	Diffusore da esterno coassiale a 2 Vie; woofer 4" e Dome Tweeter da 0,75", potenza max program 40W a 8 Ohm; tappings 100V: 20W/10W/5W/2,5W. Max SPL 99 dB; Risposta in Frequenza 120Hz – 20 KHz. Grado di protezione IP66.
PS	Pulsante per lo sgancio dell'energia elettrica in caso d'emergenza, installato entro contenitore di colore rosso RAL 3000, con vetro a a rompere, targhetta identificativa e spia segnalaziane stato circuito. Classe d'isolamento II. Grado di protezione IP55. Posa a parete.
PCS	Gruppo prese a parete composto da due prese tipo schuko universale 10/16A. Grado di protezione IP55. Posa da semincasso o da esterno