MANICA I - PIANTA PIANO TERRA

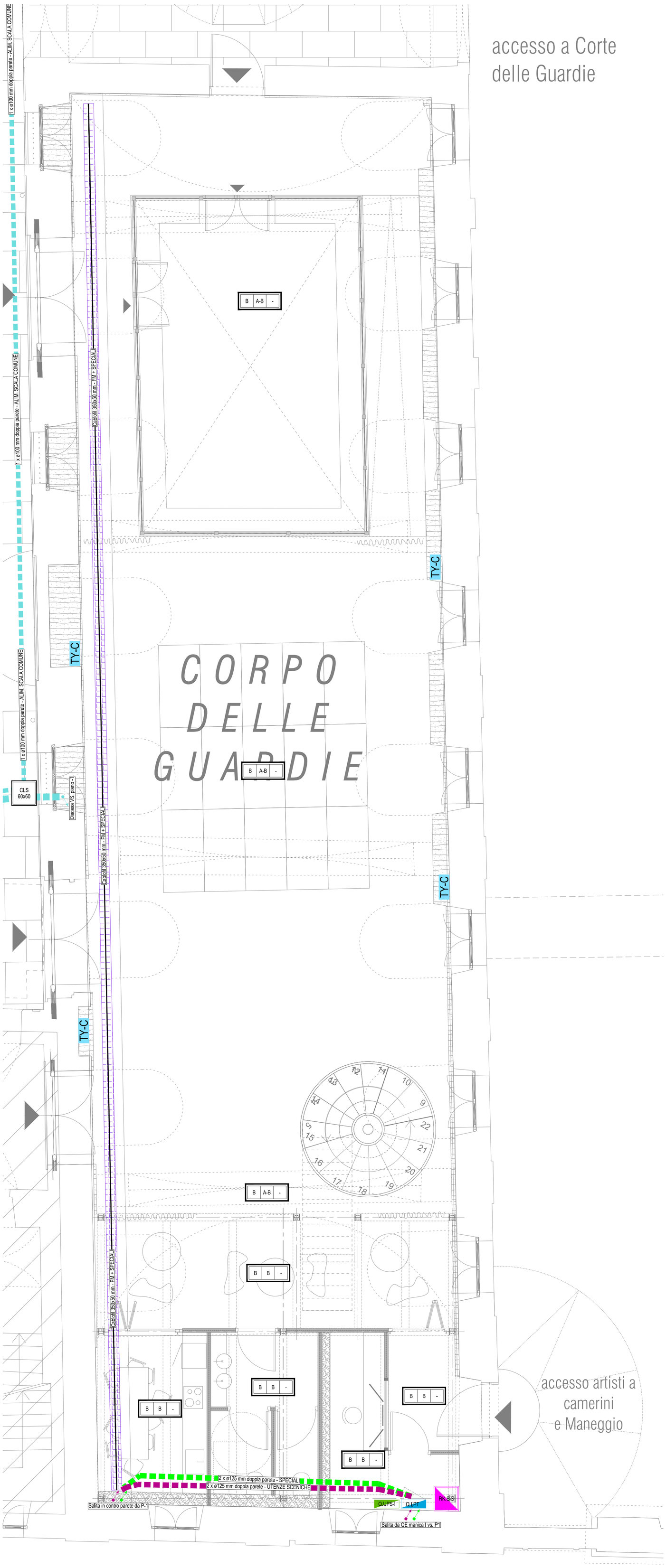

LEGENDA SIMBOLI DISTRIBUZIONE

Q. ...	**Quadro elettrico principale e/o divisionale e/o terminale** Posizione di installazione indicata a progetto. Per i dettagli fare riferimento agli schemi elettrici dedicati.
Q. ... + Q.SF/SA ...	**Quadro elettrico principale e/o divisionale e/o terminale + servizi emergenza** Posizione di installazione indicata a progetto. Per i dettagli fare riferimento agli schemi elettrici dedicati. Si preveda segregazione funzionale tra scomparto con alimentazione ordinaria e scomparto con alimentazione da sistema di sicurezza.
Q. ...	**Quadro servizi di emergenza (CPSS illuminazione di emergenza)** Posizione di installazione e dimensioni indicata a progetto. Per i dettagli fare riferimento agli schemi elettrici dedicati.
Q. ...	**Quadro servizi di emergenza (UPS alim. serramenti motorizzati)** Posizione di installazione e dimensioni indicata a progetto. Per i dettagli fare riferimento agli schemi elettrici dedicati.

LEGENDA LINEE DISTRIBUZIONE

NOTA:
Tutti i passaggi indicati all'interno degli elaborati grafici dovranno essere ritenuti solamente a titolo indicativo e dovranno essere confermati dall'impresa in fase di esecuzione delle opere. Eventuali complicanze dovranno essere condivise con la DL di competenza.

	Distribuzione secondaria da QE principali a QE di zona / terminali Tipologia e dimensione di vie cavo da impiegare indicate a progetto, tipologia di installazione indicata a progetto. Si vedano anche i particolari costruttivi per la posa dei cavidotti.
	Distribuzione terminale impianti categoria 0 (telefonici, trasmissione dati, antintrusione, TVCC, IRAI, EVAC, ecc.) Tipologia e dimensione di vie cavo da impiegare indicate a progetto, tipologia di installazione indicata a progetto. Si vedano anche i particolari costruttivi per la posa dei cavidotti.
	Distribuzione terminale utenze sceniche Tipologia e dimensione di vie cavo da impiegare indicate a progetto, tipologia di installazione indicata a progetto. Si vedano anche i particolari costruttivi per la posa dei cavidotti.
	Distribuzione interrata - aree interne Tipologia e dimensione di vie cavo da impiegare indicate a progetto, tipologia di installazione indicata a progetto. Si vedano anche i particolari costruttivi per la posa dei cavidotti.
	Distribuzione interrata - aree esterne Tipologia e dimensione di vie cavo da impiegare indicate a progetto, tipologia di installazione indicata a progetto. Si vedano anche i particolari costruttivi per la posa dei cavidotti.
CANALIZZAZIONE DEDICATA DIMENSIONE A PROGETTO CANALIZZAZIONE CON SETTO SEPARATORE DIMENSIONE A PROGETTO	**Passerelle tipo "filo" in acciaio zincato** Passerella tipologia "a filo" in acciaio zincato, installazione a vista tramite pendinature e/o mensole dedicate oppure a pavimento tramite supporti fissi. Compresi raccordi, curve, separatori, coperchi e quanto necessario alla posa. In funzione del colore indicato a progetto, le vie cavo sono dedicate a: impianti FM, luce e in generale ad impianti di potenza impianti di categoria 0 e di segnale distribuzione mista con setto separatore per suddivisione fisica impianti utenze sceniche
CANALIZZAZIONE DEDICATA DIMENSIONE A PROGETTO CANALIZZAZIONE CON SETTO SEPARATORE DIMENSIONE A PROGETTO	**Canalina chiusa o asolata in acciaio zincato** Canalina chiusa o asolata in acciaio zincato, installazione a vista tramite pendinature e/o mensole dedicate oppure a pavimento tramite supporti fissi. Compresi raccordi, curve, separatori, coperchi e quanto necessario alla posa. In funzione del colore indicato a progetto, le vie cavo sono dedicate a: impianti FM, luce e in generale ad impianti di potenza impianti di categoria 0 e di segnale distribuzione mista con setto separatore per suddivisione fisica impianti utenze sceniche
CLS ... (dimensione) LEGENDA ... (dimensione) → dimensione pozzetto	**Pozzetto in calcestruzzo** Pozzetto in calcestruzzo con chiusino in ghisa classe B125 per le aree pedonali e classe C250 per le aree carrabili. Completo di tutto il necessario alla posa.
PVC ... (dimensione) LEGENDA ... (dimensione) → dimensione pozzetto	**Pozzetto in polipropilene** Pozzetto in polipropilene con chiusino in polipropilene classe B125 per le aree pedonali e classe C250 per le aree carrabili. Completo di tutto il necessario alla posa.

LEGENDA TIPO ESECUZIONE IMPIANTI

X Y Z

- Esecuzione entro controsoffitto — Tipologie esecutive "Z":
  - A: Tubazione a vista
  - B: Tubazione sotto traccia
  - C: Canalizzazione
- Esecuzione in ambiente — Tipologie esecutive "Y":
  - A: Tubazione a vista
  - B: Tubazione sotto traccia
  - C: Canalizzazione
- Esecuzione entro pavimento — Tipologie esecutive "X":
  - A: Tubazione a vista
  - B: Tubazione sotto traccia
  - C: Canalizzazione

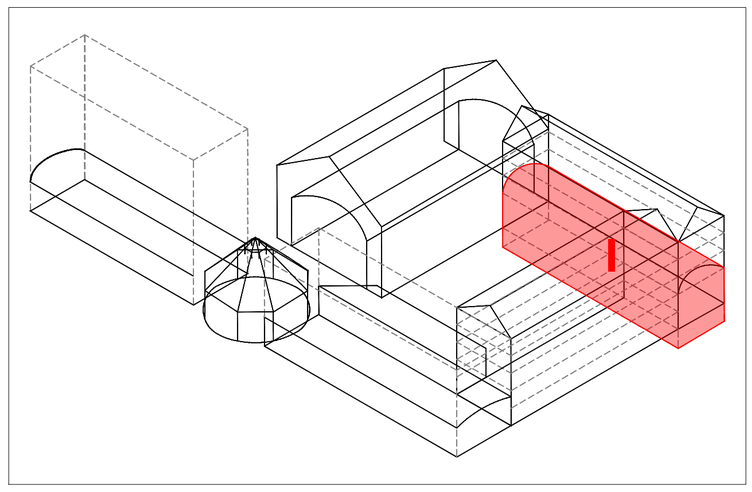

CITTÀ DI TORINO

CAVALLERIZZA REALE DI TORINO

Maneggio Alfieriano, Crociera e Scuderie

INTERVENTO DI ADEGUAMENTO FUNZIONALE AD ATTIVITÀ ESPOSITIVE E PERFORMATIVE
DEL MANEGGIO ALFIERIANO (H - LOTTO 2) DELLA CROCIERA (N) DELLE SCUDERIE (M e O) E DELLE MANICHE V e I

Attori del Protocollo Quadro

COMMITTENTE E PROPRIETÀ:

Città di Torino
Divisione Cultura, Archivio, Musei e Biblioteche
Piazza Palazzo di Città 1, 10128 Torino - IT

CON IL SUPPORTO DI:

Fondazione Compagnia di San Paolo
Corso Vittorio Emanuele II 75, 10128 Torino - IT

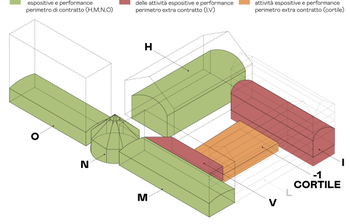

FASE: P.E.
PROGETTO ESECUTIVO

Raggruppamento temporaneo di progetto LACATON&VASSAL

CAPOGRUPPO E PROGETTAZIONE ARCHITETTONICA
Lacaton & Vassal Architectes
80 Rue de Paris, 93100 Montreuil - FR

COORDINAMENTO, PROGETTAZIONE ARCHITETTONICA E INTEGRAZIONI SPECIALISTICHE
TRA s.r.l. - Toussaint Robiglio Architetti
Via Mantova 36, 10153 Torino - IT

PROGETTAZIONE ARCHITETTONICA, SVILUPPO PROGETTO E INTEGRAZIONI SPECIALISTICHE
Va jouer dehors § Matthieu Poitevin Architecture
5 Place de Rome, 13006 Marseille - FR

MANDATARIA E PROGETTAZIONE STRUTTURALE
ICIS S.r.l. - mandataria
Corso Einaudi 8, 10128 Torino - IT

PROGETTAZIONE RESTAURO
Pierre - Antoine Gatier
Architecte en Chef des Monuments Historiques
23 Rue du Mail, 75002 Paris - FR

VALUTAZIONI ENERGETICHE
ATMOSLAB
Unit 12, 24-28, Pritchard's Rd, London E2 9AP - UK

PROGETTAZIONE IMPIANTISTICA
EQ Ingegneria s.r.l.
Via Livorno 60 c/o Environment Park, 10144 Torino - IT

PROGETTAZIONE PREVENZIONE ANTINCENDIO E SICUREZZA
GAe Engineering srl
Via Assietta, 17, 10128 Torino TO- IT

CONSULENTE SCENOGRAFICO Changement à vue - Paris

CONSULENTE ACUSTICA Vibes S.r.l. con A. Astolfi - Torino

CONSULENTE RESTAURO Neide di Nedda Moretto - Verona

AMBITO DI PROGETTAZIONE:
IMPIANTI ELETTRICI

TITOLO ELABORATO:
Impianti Elettrici - Distribuzione primaria e terminale
Manica I - Piano Terra

SCALA:
1:50

ELABORATO:
I_PE_IE_02-A

EMISSIONE	DATA	DESCRIZIONE	REDAZ.	VERIFICA	APPROV.
01	24/02/2026	Distribuzione primaria e terminale	EQ		