MANICA I - PIANTA PIANO PRIMO INTERRATO

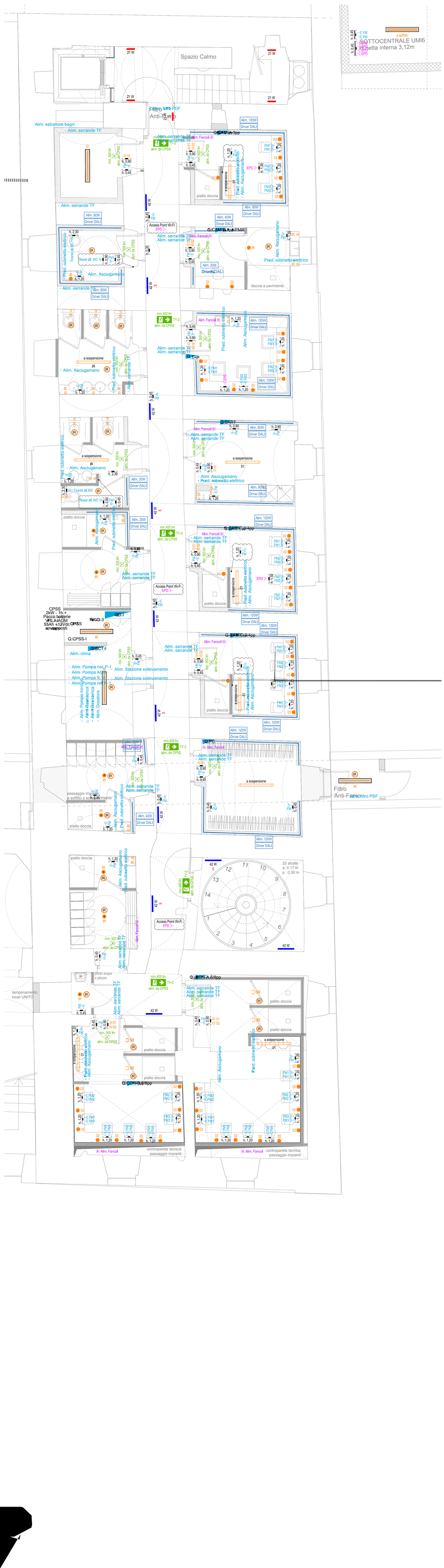

LEGENDA SIMBOLI DISTRIBUZIONE

Q...	**Quadro elettrico principale e/o divisionale e/o terminale** Posizione di installazione indicata a progetto. Per i dettagli fare riferimento agli schemi elettrici dedicati.
Q CPSS ...	**Quadro elettrico principale e/o divisionale e/o terminale + servizi emergenza** Posizione di installazione indicata a progetto. Per i dettagli fare riferimento agli schemi elettrici dedicati. Si preveda segregazione funzionale tra scomparto con alimentazione ordinaria e scomparto con alimentazione da sistema di sicurezza.
Q ...	**Quadro servizi di emergenza (CPSS illuminazione di emergenza)** Posizione di installazione e dimensioni indicata a progetto. Per i dettagli fare riferimento agli schemi elettrici dedicati.
Q ...	**Quadro servizi di emergenza (UPS alim. serramenti motorizzati)** Posizione di installazione e dimensioni indicata a progetto. Per i dettagli fare riferimento agli schemi elettrici dedicati.
... (altezza)	**Scatola 503** ... (altezza) → altezza di installazione scatola 503
... (altezza)	**Scatola 504** ... (altezza) → altezza di installazione scatola 504
... (altezza)	**Scatola 503 con membrana di protezione IP55** ... (altezza) → altezza di installazione scatola 503 con membrana di protezione IP55
... (altezza)	**Scatola 504 con membrana di protezione IP55** ... (altezza) → altezza di installazione scatola 504 con membrana di protezione IP55

LEGENDA SIMBOLI FM

... (utenza) ... (circuito)	**Punto presa UNEL - 2 moduli** ... (utenza) → progressivo o tipologia utenza collegata ... (circuito) → circuito sovraordinato
... (utenza) ... (circuito)	**Punto alimentazione utenza diretta da quadro elettrico - 230V** ... (utenza) → progressivo o tipologia utenza collegata ... (circuito) → circuito sovraordinato
... (utenza) ... (circuito)	**Pulsante di reset per impianto di allarme WC** Installato entro scatola portafrutti da incasso. ... (utenza) → progressivo o tipologia utenza collegata ... (circuito) → circuito sovraordinato
... (altezza) Spia all. WC Tirante all.WC	**Sistema di chiamata di allarme WC** Sistema comprensivo di pulsante a tirante e spia di conforto installate su scatola 503 all'interno del WC e spia e ronzatore installati su scatola 503 all'esterno del WC. Pulsante di reset da prevedere separatamente. Comprensivo di ripetizione in locale presidiato. Completo di batteria tampone integrata per autonomia ≥ 1h.
... (altezza) Spia all. WC	Modello: URMET Ermes 6600/501 o equivalente
... (utenza) ... (circuito)	**Spia di conforto per impianto di allarme WC** Installato entro scatola portafrutti da incasso. ... (utenza) → progressivo o tipologia utenza collegata ... (circuito) → circuito sovraordinato
... (utenza) ... (circuito)	**Pulsante di sgancio di sicurezza n.a./n.c.** ... (utenza) → progressivo o tipologia utenza collegata ... (circuito) → circuito sovraordinato

LEGENDA SIMBOLI IMPIANTO DATI

RK...	**Rack dati di distribuzione rete dati** Dimensioni indicate a progetto. Rk. ... → identificativo rack dati principale e/o di zona
... (utenza) EDP ... (circuito)	**Punto telecomunicazioni generico** TP Presa telefonica FX FAX FO Bussola femmina attestazione fibra ottica EDP Presa dati - connettore RJ45 ... (utenza) → progressivo o tipologia utenza collegata (per i punti EDP indica la tipologia di cavo) ... (circuito) → circuito sovraordinato ... (numero) → numero punto dati

LEGENDA SIMBOLI ILLUMINAZIONE

... (utenza) ... (circuito)	**Pulsante 1P** ... (utenza) → progressivo o tipologia utenza collegata ... (circuito) → circuito sovraordinato
... (utenza) ... (circuito)	**Interruttore 1P** ... (utenza) → progressivo o tipologia utenza collegata ... (circuito) → circuito sovraordinato
... (utenza) ... (circuito)	**Punto luce - 230 Vac** ... (utenza) → progressivo o tipologia utenza collegata ... (circuito) → circuito sovraordinato
... (utenza) ... (circuito)	**Punto luce a parete - 230 Vac** ... (utenza) → progressivo o tipologia utenza collegata ... (circuito) → circuito sovraordinato
IR ... (utenza) ... (circuito)	**Sensore di presenza IR con rilevamento a 360°** ... (utenza) → progressivo o tipologia utenza collegata ... (circuito) → circuito sovraordinato
... (flusso lm) ... (durata) ... (installazione)	**Lampada di emergenza da parete/soffitto ad incasso o a vista** Lampada di emergenza per installazione a parete / soffitto incassata o a vista con sorgente integrata a LED. - Flusso luminoso nominale: min. 500 lm - Tipologia lampada: Solo Luce - Autonomia: min. 1h (autonomia da CPSS) - Tipologia funzioni: -- - Grado IP / IK: min. IP42 / -- - Tipologia di alimentazione: Alimentazione 230 Vac da CPSS Modello: Linergy MIRROR MI1903 o equivalente
... (flusso lm) ... (durata) ... (installazione)	**Lampada di emergenza da parete/soffitto ad incasso o a vista** Lampada di emergenza per installazione a parete / soffitto incassata o a vista con sorgente integrata a LED. - Flusso luminoso nominale: min. 500 lm - Tipologia lampada: Solo Emergenza - Autonomia: 1h - Tipologia funzioni: Energy Test - Grado IP / IK: min. IP65 / -- - Tipologia di alimentazione: Batteria Li-FePO4 6,4V 1,8Ah Modello: Linergy MIRROR MS1303 o equivalente
... (flusso lm) TY-1 ... (installazione)	**Lampada di emergenza da parete/soffitto ad incasso o a vista** Lampada di emergenza per installazione a parete / soffitto incassata o a vista con sorgente integrata a LED e pittogramma per indicazione via di esodo. - Distanza di visibilità: 30m (EN 1838) - Tipologia lampada: Solo Luce - Autonomia: min. 1h (autonomia da CPSS) - Potenza assorbita: 3,5 W - Tipologia funzioni: Gestione tramite DALI - Grado IP / IK: min. IP40 / -- - Tipologia di alimentazione: Alimentazione 230 Vac da CPSS NOTA: il pittogramma riportato sulla simbologia è indicativo, in fase di installazione dovranno essere riportati quelli corretti in funzione della direzione della via di esodo. Modello: Linergy FLAG FG1603 o equivalente
... (flusso lm) TY-2 ... (installazione)	**Lampada di emergenza da parete/soffitto ad incasso o a vista** Lampada di emergenza per installazione a parete / soffitto incassata o a vista con sorgente integrata a LED e pittogramma per indicazione via di esodo. - Distanza di visibilità: 30m (EN 1838) - Tipologia lampada: Solo Luce - Autonomia: min. 1h (autonomia da CPSS) - Potenza assorbita: 4,5 W - Tipologia funzioni: -- - Grado IP / IK: min. IP40 / -- - Tipologia di alimentazione: Alimentazione 230 Vac da CPSS NOTA: il pittogramma riportato sulla simbologia è indicativo, in fase di installazione dovranno essere riportati quelli corretti in funzione della direzione della via di esodo. Modello: Linergy FLAG FG1901 o equivalente
... (flusso lm) TY-3 ... (installazione)	**Lampada di emergenza da parete/soffitto ad incasso o a vista** Lampada di emergenza per installazione a parete / soffitto incassata o a vista con sorgente integrata a LED e pittogramma per indicazione via di esodo. - Distanza di visibilità: 30m (EN 1838) - Tipologia lampada: Sempre Accesa - Autonomia: min. 1h - Potenza assorbita: 3,5 W - Tipologia funzioni: nessuna gestione - Grado IP / IK: min. IP40 / -- - Tipologia di alimentazione: Batteria Li-FePO4 6,4V 1,8Ah NOTA: il pittogramma riportato sulla simbologia è indicativo, in fase di installazione dovranno essere riportati quelli corretti in funzione della direzione della via di esodo. Modello: Linergy FLAG FG1601 o equivalente

LEGENDA
... (flusso lm) → flusso luminoso emesso in emergenza
... (durata) → autonomia in emergenza
... (installazione) → tipo di installazione

Apparecchio lineare ad incasso
Apparecchio di illuminazione lineare a luce diretta per installazione a parete o soffitto o in appoggio, con sorgente a LED.
- Flusso luminoso nominale: ~ 871 lm/m
- Tipologia emissione / ottica: diretta / Wall Washer
- Potenza sorgente: 12,7 W/m
- Temp. di colore / UGR / CRI: 3000 K / -- / >80
- Vita attesa sorgente luminosa: 100'000h L80B10
- Grado IP / IK: IP66 / IK06
- Tipologia di alimentazione: 48V DC, dimmerabile DALI/DALI2
- Dimensione: indicata a progetto

Modello: IGuzzini Linealuce 27 o equivalente

Apparecchio lineare ad incasso
Apparecchio lineare, completo di sorgente LED. Corpo in alluminio, per installazione ad incasso a pavimento a file continue.
- Flusso luminoso nominale: 2838 lm/m
- Tipologia emissione / ottica: indiretta / --
- Potenza sorgente: 35 W/m
- Temp. di colore / UGR / CRI: 3000 K / -- / 80
- Vita attesa sorgente luminosa: 100'000 h L80B10
- Grado IP / IK: IP67 / IK10
- Tipologia di alimentazione: 230 V AC con driver, dimmerabile DALI/DALI2
- Dimensione: indicata a progetto / alluminio

Modello: IGuzzini Linealuce 47 UB66.15 o equivalente

Proiettore LED per esterni con sagomatore
Proiettore per esterni per sorgenti luminose a LED in lega di alluminio. Costituito da vano ottico e basetta orientabile, alimentatore DALI integrato e sorgente LED.
- Flusso luminoso nominale: 996 lm
- Tipologia emissione / ottica: diretta / --
- Potenza sorgente: 34,6 W
- Temp. di colore / UGR / CRI: 3000 K / -- / >80
- Vita attesa sorgente luminosa: 100'000h L90 B10
- Grado IP / IK: IP66 / IK07
- Tipologia di alimentazione: 230 Vac - 50/60 Hz, dimmerabile DALI/DALI2
- Dimensione: Ø116mm

Nota: in presenza di S l'apparecchio deve essere certificato per uso in sicurezza alimentato da CPSS

Modello: iGuzzini Palco InOut EN24+GOBO30A o equivalente

Proiettore LED per esterni
Proiettore per esterni per sorgenti luminose a LED in lega di alluminio. Costituito da vano ottico e basetta orientabile, alimentatore DALI integrato e sorgente LED.
- Flusso luminoso nominale: 3842 lm
- Tipologia emissione / ottica: diretta / --
- Potenza sorgente: 37,9 W
- Temp. di colore / UGR / CRI: 3000 K / -- / >80
- Vita attesa sorgente luminosa: 100'000h L90 B10
- Grado IP / IK: IP66 / IK07
- Tipologia di alimentazione: 230 Vac - 50/60 Hz, dimmerabile DALI/DALI2
- Dimensione: Ø116mm

Nota: in presenza di S l'apparecchio deve essere certificato per uso in sicurezza alimentato da CPSS

Modello: iGuzzini Palco InOut EI73 o equivalente

Proiettore LED per esterni
Proiettore per esterni per sorgenti luminose a LED in lega di alluminio. Costituito da vano ottico e basetta orientabile, alimentatore DALI integrato e sorgente LED.
- Flusso luminoso nominale: 2646 lm
- Tipologia emissione / ottica: diretta / --
- Potenza sorgente: 26,5 W
- Temp. di colore / UGR / CRI: 3000 K / -- / >80
- Vita attesa sorgente luminosa: 100'000h L90 B10
- Grado IP / IK: IP66 / IK07
- Tipologia di alimentazione: 230 Vac - 50/60 Hz, dimmerabile DALI/DALI2
- Dimensione: Ø119mm

Nota: in presenza di S l'apparecchio deve essere certificato per uso in sicurezza alimentato da CPSS

Modello: iGuzzini Palco InOut EI09 o equivalente

Proiettore LED low voltage per binario
Proiettore per esterni per sorgenti luminose a LED in lega di alluminio. Costituito da vano ottico e basetta orientabile, alimentatore DALI integrato e sorgente LED.
- Flusso luminoso nominale: 4334 lm
- Tipologia emissione / ottica: diretta / --
- Potenza sorgente: 38,1 W
- Temp. di colore / UGR / CRI: 3000 K / -- / >80
- Vita attesa sorgente luminosa: 50'000h L90 B10
- Grado IP / IK: IP66 / IK07
- Tipologia di alimentazione: 230 Vac - 50/60 Hz, dimmerabile DALI/DALI2
- Dimensione: Ø117mm

Nota: in presenza di S l'apparecchio deve essere certificato per uso in sicurezza alimentato da CPSS

Modello: iGuzzini Tecnica Evo R356 o equivalente

Proiettore LED low voltage per binario
Proiettore per esterni per sorgenti luminose a LED in lega di alluminio. Costituito da vano ottico e basetta orientabile, alimentatore DALI integrato e sorgente LED.
- Flusso luminoso nominale: 2952 lm
- Tipologia emissione / ottica: diretta / --
- Potenza sorgente: 28 W
- Temp. di colore / UGR / CRI: 3000 K / -- / >80
- Vita attesa sorgente luminosa: 50'000h L90 B10
- Grado IP / IK: IP20
- Tipologia di alimentazione: 230 Vac - 50/60 Hz, dimmerabile DALI/DALI2
- Dimensione: Ø92mm

Nota: in presenza di S l'apparecchio deve essere certificato per uso in sicurezza alimentato da CPSS

Modello: iGuzzini Tecnica Evo R308 o equivalente

Applique a parete LED
Apparecchio di illuminazione rettangolare per installazione a parete. Completo di sorgente LED con emissione diretta e indiretta.
- Flusso luminoso nominale: 2700 lm
- Tipologia emissione / ottica: diretta-indiretta / --
- Potenza: 21 W
- Temp. di colore / UGR / CRI: 3000 K / -- / >90
- Vita attesa sorgente luminosa: 50'000h L80 B20
- Grado IP / IK: IP20 / --
- Tipologia di alimentazione: 230 Vac - 50/60 Hz , dimmerabile DALI/DALI2
- Dimensione: 300x100x40mm (LxAxP)

Nota: in presenza di S l'apparecchio deve essere certificato per uso in sicurezza alimentato da CPSS

Modello: TeamItalia Simply L30 2019ADM o equivalente

Applique a parete LED
Apparecchio di illuminazione rettangolare per installazione a parete. Completo di sorgente LED con emissione diretta e indiretta.
- Flusso luminoso nominale: 5300 lm
- Tipologia emissione / ottica: diretta-indiretta / --
- Potenza: 42 W
- Temp. di colore / UGR / CRI: 3000 K / -- / >90
- Vita attesa sorgente luminosa: 50'000h L80 B20
- Grado IP / IK: IP20 / --
- Tipologia di alimentazione: 230 Vac - 50/60 Hz, dimmerabile DALI/DALI2
- Dimensione: 600x100x40mm (LxAxP)

Nota: in presenza di S l'apparecchio deve essere certificato per uso in sicurezza alimentato da CPSS

Modello: TeamItalia Simply L60 2019BDM o equivalente

LEGENDA SIMBOLI VIDEOCITOFONIA

... (utenza) ... (circuito)	**Collegamento elettroserratura** Connessione funzionale elettroserratura installata a bordo delle porte. ... (utenza) → progressivo o tipologia utenza collegata ... (circuito) → circuito sovraordinato
... (utenza) ... (circuito)	**Pulsante apriporta** Pulsante apriporta installato entro scatola portafrutti da incasso. ... (utenza) → progressivo o tipologia utenza collegata ... (circuito) → circuito sovraordinato
... (utenza) ... (circuito)	**Posto interno videocitofono** ... (utenza) → progressivo o tipologia utenza collegata ... (circuito) → circuito sovraordinato
... (utenza) ... (circuito)	**Posto esterno videocitofono** ... (utenza) → progressivo o tipologia utenza collegata ... (circuito) → circuito sovraordinato

Apparecchio lineare ad incasso
Apparecchio lineare, completo di sorgente LED. Corpo in alluminio, per installazione ad incasso a pavimento a file continue.
- Flusso luminoso nominale: 2838 lm/m
- Tipologia emissione / ottica: indiretta / --
- Potenza sorgente: 35 W/m
- Temp. di colore / UGR / CRI: 3000 K / -- / 80
- Vita attesa sorgente luminosa: 100'000 h L80B10
- Grado IP / IK: IP67 / IK10
- Tipologia di alimentazione: 230 V AC con driver, dimmerabile DALI/DALI2
- Dimensione: indicata a progetto / alluminio

Modello: IGuzzini Linealuce 47 UB66.15 o equivalente

Proiettore LED per esterni con sagomatore
Proiettore per esterni per sorgenti luminose a LED in lega di alluminio. Costituito da vano ottico e basetta orientabile, alimentatore DALI integrato e sorgente LED.
- Flusso luminoso nominale: 996 lm
- Tipologia emissione / ottica: diretta / --
- Potenza sorgente: 34,6 W
- Temp. di colore / UGR / CRI: 3000 K / -- / >80
- Vita attesa sorgente luminosa: 100'000h L90 B10
- Grado IP / IK: IP66 / IK07
- Tipologia di alimentazione: 230 Vac - 50/60 Hz, dimmerabile DALI/DALI2
- Dimensione: Ø116mm

Nota: in presenza di S l'apparecchio deve essere certificato per uso in sicurezza alimentato da CPSS

Modello: iGuzzini Palco InOut EN24+GOBO30A o equivalente

Proiettore LED per esterni
Proiettore per esterni per sorgenti luminose a LED in lega di alluminio. Costituito da vano ottico e basetta orientabile, alimentatore DALI integrato e sorgente LED.
- Flusso luminoso nominale: 3842 lm
- Tipologia emissione / ottica: diretta / --
- Potenza sorgente: 37,9 W
- Temp. di colore / UGR / CRI: 3000 K / -- / >80
- Vita attesa sorgente luminosa: 100'000h L90 B10
- Grado IP / IK: IP66 / IK07
- Tipologia di alimentazione: 230 Vac - 50/60 Hz, dimmerabile DALI/DALI2
- Dimensione: Ø116mm

Nota: in presenza di S l'apparecchio deve essere certificato per uso in sicurezza alimentato da CPSS

Modello: iGuzzini Palco InOut EI73 o equivalente

Proiettore LED per esterni
Proiettore per esterni per sorgenti luminose a LED in lega di alluminio. Costituito da vano ottico e basetta orientabile, alimentatore DALI integrato e sorgente LED.
- Flusso luminoso nominale: 2646 lm
- Tipologia emissione / ottica: diretta / --
- Potenza sorgente: 26,5 W
- Temp. di colore / UGR / CRI: 3000 K / -- / >80
- Vita attesa sorgente luminosa: 100'000h L90 B10
- Grado IP / IK: IP66 / IK07
- Tipologia di alimentazione: 230 Vac - 50/60 Hz, dimmerabile DALI/DALI2
- Dimensione: Ø119mm

Nota: in presenza di S l'apparecchio deve essere certificato per uso in sicurezza alimentato da CPSS

Modello: iGuzzini Palco InOut EI09 o equivalente

Proiettore LED low voltage per binario
Proiettore per esterni per sorgenti luminose a LED in lega di alluminio. Costituito da vano ottico e basetta orientabile, alimentatore DALI integrato e sorgente LED.
- Flusso luminoso nominale: 4334 lm
- Tipologia emissione / ottica: diretta / --
- Potenza sorgente: 38,1 W
- Temp. di colore / UGR / CRI: 3000 K / -- / >80
- Vita attesa sorgente luminosa: 50'000h L90 B10
- Grado IP / IK: IP66 / IK07
- Tipologia di alimentazione: 230 Vac - 50/60 Hz, dimmerabile DALI/DALI2
- Dimensione: Ø117mm

Nota: in presenza di S l'apparecchio deve essere certificato per uso in sicurezza alimentato da CPSS

Modello: iGuzzini Tecnica Evo R356 o equivalente

Proiettore LED low voltage per binario
Proiettore per esterni per sorgenti luminose a LED in lega di alluminio. Costituito da vano ottico e basetta orientabile, alimentatore DALI integrato e sorgente LED.
- Flusso luminoso nominale: 2952 lm
- Tipologia emissione / ottica: diretta / --
- Potenza sorgente: 28 W
- Temp. di colore / UGR / CRI: 3000 K / -- / >80
- Vita attesa sorgente luminosa: 50'000h L90 B10
- Grado IP / IK: IP20
- Tipologia di alimentazione: 230 Vac - 50/60 Hz, dimmerabile DALI/DALI2
- Dimensione: Ø92mm

Nota: in presenza di S l'apparecchio deve essere certificato per uso in sicurezza alimentato da CPSS

Modello: iGuzzini Tecnica Evo R308 o equivalente

Applique a parete LED
Apparecchio di illuminazione rettangolare per installazione a parete. Completo di sorgente LED con emissione diretta e indiretta.
- Flusso luminoso nominale: 2700 lm
- Tipologia emissione / ottica: diretta-indiretta / --
- Potenza: 21 W
- Temp. di colore / UGR / CRI: 3000 K / -- / >90
- Vita attesa sorgente luminosa: 50'000h L80 B20
- Grado IP / IK: IP20 / --
- Tipologia di alimentazione: 230 Vac - 50/60 Hz , dimmerabile DALI/DALI2
- Dimensione: 300x100x40mm (LxAxP)

Nota: in presenza di S l'apparecchio deve essere certificato per uso in sicurezza alimentato da CPSS

Modello: TeamItalia Simply L30 2019ADM o equivalente

Applique a parete LED
Apparecchio di illuminazione rettangolare per installazione a parete. Completo di sorgente LED con emissione diretta e indiretta.
- Flusso luminoso nominale: 5300 lm
- Tipologia emissione / ottica: diretta-indiretta / --
- Potenza: 42 W
- Temp. di colore / UGR / CRI: 3000 K / -- / >90
- Vita attesa sorgente luminosa: 50'000h L80 B20
- Grado IP / IK: IP20 / --
- Tipologia di alimentazione: 230 Vac - 50/60 Hz, dimmerabile DALI/DALI2
- Dimensione: 600x100x40mm (LxAxP)

Nota: in presenza di S l'apparecchio deve essere certificato per uso in sicurezza alimentato da CPSS

Modello: TeamItalia Simply L60 2019BDM o equivalente

Strip led a plafone
Strip led installata in profilo in alluminio a plafone.
- Flusso luminoso nominale: ~ 2800 lm/m - min 120 led/metro
- Tipologia emissione / ottica: diretta / opale
- Potenza sorgente: 20 W/m
- Temp. di colore / UGR / CRI: 3000 K / -- / >85
- Vita attesa sorgente luminosa: --
- Grado IP / IK: IP-- / IK--
- Tipologia di alimentazione: 24V DC, dimmerabile DALI/DALI2
- Dimensione: -- / colore profilo nero opaco

Modello: Leddel PAL 104 con strip led 20W/m 3000K o equivalente

Binario elettrificato
Binario elettrificato in estruso di alluminio per proiettori LED, completo di testata di alimentazione DALI, testata di chiusura e morsetti per installazione a soffitto. Al suo interno sono alloggiati 6 conduttori, 4 per modalità trifase e 2 per modalità DALI.
- Carico max applicabile DALI: 16 A / 3500 VA
- Carico max applicabile Trifase: 16 A / 10500 VA
- Grado IP / IK: IP40
- Tipologia di alimentazione: 230 Vac / 400 Vac
- Dimensione: indicata a progetto / colore profilo bianco

Dimensioni indicate a progetto

Modello: IGuzzini Binario Mains Voltage P290 o equivalente

Apparecchio lineare a luce diretta
Apparecchio di illuminazione lineare a luce diretta per installazione a parete o soffitto o in appoggio, con sorgente a LED.
- Flusso luminoso nominale: 1859 lm
- Tipologia emissione / ottica: diretta / opale
- Potenza sorgente: 19,1 W
- Temp. di colore / UGR / CRI: 3000 K / -- / >80
- Vita attesa sorgente luminosa: 100'000h L80B10
- Grado IP / IK: IP66 / IK06
- Tipologia di alimentazione: 48V DC, dimmerabile DALI/DALI2
- Dimensione: L 1511 mm / colore profilo grigio

Modello: IGuzzini Linealuce 27 UF41.15 o equivalente

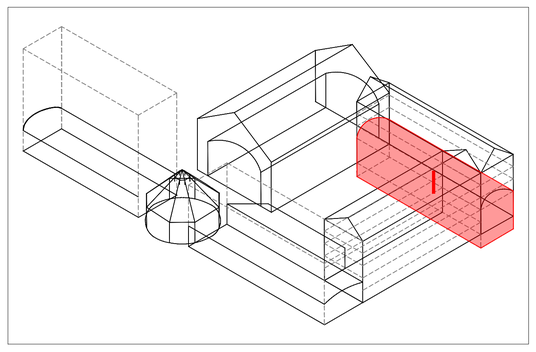

CITTÀ DI TORINO

CAVALLERIZZA REALE DI TORINO

Maneggio Alfieriano, Crociera e Scuderie

INTERVENTO DI ADEGUAMENTO FUNZIONALE AD ATTIVITÀ ESPOSITIVE E PERFORMATIVE
DEL MANEGGIO ALFIERIANO (H - LOTTO 2) DELLA CROCIERA (N) DELLE SCUDERIE (M e O) E DELLE MANICHE V e I

Attori del Protocollo Quadro

COMMITTENTE E PROPRIETÀ:
Città di Torino
Divisione Cultura, Archivio, Musei e Biblioteche
Piazza Palazzo di Città 1, 10128 Torino - IT

CON IL SUPPORTO DI:
Fondazione Compagnia di San Paolo
Corso Vittorio Emanuele II 75, 10128 Torino - IT

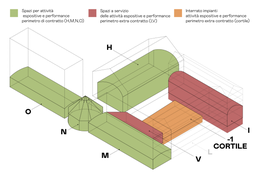

FASE: P.E.
PROGETTO ESECUTIVO

Raggruppamento temporaneo di progetto LACATON&VASSAL

CAPOGRUPPO E PROGETTAZIONE ARCHITETTONICA
Lacaton & Vassal Architectes
80 Rue de Paris, 93100 Montreuil - FR

COORDINAMENTO, PROGETTAZIONE ARCHITETTONICA E INTEGRAZIONI SPECIALISTICHE
TRA s.r.l. - Toussaint Robiglio Architetti
Via Mantova 36, 10153 Torino - IT

PROGETTAZIONE ARCHITETTONICA, SVILUPPO PROGETTO E INTEGRAZIONI SPECIALISTICHE
Va jouer dehors § Matthieu Poitevin Architecture
5 Place de Rome, 13006 Marseille - FR

MANDATARIA E PROGETTAZIONE STRUTTURALE
ICIS S.r.l. - mandataria
Corso Einaudi 8, 10128 Torino - IT

PROGETTAZIONE RESTAURO
Pierre - Antoine Gatier
Architecte en Chef des Monuments Historiques
23 Rue du Mail, 75002 Paris - FR

VALUTAZIONI ENERGETICHE
ATMOSLAB
Unit 12, 24-28, Pritchard's Rd, London E2 9AP - UK

PROGETTAZIONE IMPIANTISTICA
EQ Ingegneria s.r.l.
Via Livorno 60 c/o Environment Park, 10144 Torino - IT

PROGETTAZIONE PREVENZIONE ANTINCENDIO E SICUREZZA
GAe Engineering srl
Via Assietta, 17, 10128 Torino TO- IT

CONSULENTE SCENOGRAFICO Changement à vue - Paris

CONSULENTE ACUSTICA Vibes S.r.l. con A. Astolfi - Torino

CONSULENTE RESTAURO Neide di Nedda Moretto - Verona

AMBITO DI PROGETTAZIONE:
IMPIANTI ELETTRICI

ELABORATO:
I_PE_IE_01-C

TITOLO ELABORATO:
Impianti Elettrici - Impianto forza motrice, illuminazione ordinaria e illuminazione di emergenza
Manica I - Piano Primo Interrato

SCALA:
1:50

EMISSIONE	DATA	DESCRIZIONE	REDAZ.	VERIFICA	APPROV.
01	24/02/2026	Impianto forza motrice e illuminazione	EQ		