asa	**TRASMISSIONE DOCUMENTI** DOCUMENTS TRANSMITTAL **SHEET 1 OF 1**	**TD n°** 11.1614 **DATE** 24.06.2011

Main Office - Via Tasso, 29 20099 SESTO SAN GIOVANNI - MI Tel. +39-2-26221432 Fax +39-2-2482558 E-mail: asa@asaspa.com
Workshop - Via S. Pellico,6 24064 GRUMELLO D/M - BG Tel. +39-35-830627 Fax +39-35-832211 E-mail: ufficiotecnico@asaspa.com

ORDINE N° **365801 SALDO** **21.06.2011**
P.O. N° *dated*

NOSTRA CONF. D'ORDINE **11 0001614** **21.06.2011**
Our order Confirmation *dated*

VS RIFER.
Your Ref.
IMPIANTO
Plant

Messrs:

LOWARA SRL UNIPERSONALE
VIA LOMBARDI, 14
36075 MONTECCHIO MAGGIORE (VI)
- Conferma 11 0001614
Matr. D1A000587

VI INVIAMO IN ALLEGATO I SEGUENTI DOCUMENTI:
Enclosed please find the following documents :

N° DOCUMENTO *Document n°*	REV *Rev*	DESCRIZIONE *Description*	CODICE *Code*	N° COPIE *Nr. of Copies*
MD 2100221 /11	0	Dichiarazione di Conformità	F	1 ITA
	0	Manuale istruzioni	F	1 ITA

DESCRIZIONE CODICI - Codes Description

A - RITORNARE COPIA APPROVATA O COMMENTATA
- Return copy with approval or comments

B - SOLO PER INFORMAZIONE
- For information only

F - CERTIFICATO FINALE
- Final Certified

E - COPIA SU CD-ROM (FORNITO CON LA PRESENTE)
- Copy on CD-ROM (enclosed to the present)

DISTINTI SALUTI
Yours faithfully
ASA Srl

Via Tasso,29 20099 Sesto San Giovanni (MI)

DICHIARAZIONE DI CONFORMITA'
CONFORMITY DECLARATION

N.*Inr.* *MD 2100221 /11*

DATA/*Date* 24.06.2011

CLIENTE / *Customer*	ORDINE/*Order*	DATA / Date
LOWARA SRL UNIPERSONALE	365801 SALDO	21.06.2011

CONFERMA D' ORDINE / Order Acknowledgment	DATA / *Date*
11 0001614	21.06.2011

CONSEGNA / Delivery

PARZIALE / *Partial* ( ) **UNICA** / Only One (X) **SALDO** / Total ( )

SI DICHIARA CHE I PRODOTTI SOTTO RIPORTATI SONO CONFORMI ALLE SPECIFICHE ED AI REQUISITI DELL' ORDINE

We declare that products upon described are CONFORM to Order or Contract SPECIFICATIONS

DESCRIZIONE *Description*	QUANTITA' *Quantity*	QUANTITA' TOTALE *Total Quantity*	
		FORNITA *Supplied*	DA FORNIRE *To Supply*
ASAMETRO DEFLETTORE V6-3200 - MATRICOLA D1A000587 - COMPLETO DI SV6-3200.	1	1	

ANNOTAZIONI / *Notes*

UFFICIO TECNICO

Mod.37/2 01/06

ASAMETRO Serie SV6

ASAMETER MODEL SV6

1. MONTAGGIO DELLO STRUMENTO

L'Asametro SV6 visualizza il flusso di fluido per mezzo della rotazione di una rotante idoneamente conformata che può essere orientata a seconda della migliore visibilità. Non sono necessari tratti rettilinei né a monte né a valle dello strumento; tuttavia è comunque auspicabile rispettare una distanza di minimo 1,2 volte il DN dello strumento nel caso sia richiesta l' installazione a monte di dispositivi che possano ombreggiare o disturbare il flusso sulla ruota del visualizzatore. Lo strumento può essere montato secondo tutte le direzioni assicurandosi di garantire la visibilità della rotante; il funzionamento non è limitato ad una sola delle due direzioni di flusso possibili.

1. ASSEMBLY OF THE INSTRUMENT

The Asameter SV6 shows the flow of fluid through the rotation of a properly shaped rotating oriented that can be oriented to the best point of view. It is not necessary any rectilinear duct upstream or downstream of the instrument, but it is better to respect a minimum distance of 1-2 times the DN of the instrument, especially if it is required upstream installation of devices that can shade or disturb the flow shape impacting on the rotor of the instrument.

The instrument can be mounted in any position, provided the visibility of the rotor is assured; functioning is not restricted to just one of the two possible way of flow direction (bidirectional flow).

2. MESSA IN FUNZIONE DELLO STRUMENTO

Dopo aver sistemato lo strumento nella condotta come indicato al punto 1 ed aver avviato l'impianto, l'apparecchio risulta perfettamente funzionante.

2. INSTRUMENT START UP

After installing the instrument on pipe, as reported in paragraph 1, the instrument is immediately ready to work as soon as plant start-up occurs.

3. MANUTENZIONE DELL'APPARECCHIO

Lo strumento non ha bisogno di particolari cure per la sua manutenzione.

3. INSTRUMENT MAINTENANCE

SV6 instruments do not need specific maintenance care.

IMPORTANTE:

SI RICHIEDE LA MASSIMA CAUTELA NEL MANEGGIARE E MONTARE L'SV6 IN VETRO-PVC.

SI RACCOMANDA DI UTILIZZARE L'ADATTATORE FILETTATO FORNITO DAL FORNITORE, PER CONSENTIRE L'ADEGUAMENTO DEL DIAMETRO DI CONDOTTA CON QUELLO DELL'SV6 FILETTATO PER I DN25-32-40.

IMPORTANT

Take care of mounting and using of glass - PVC SV6 execution.

It is request to use the screwed adaptor supplied by manufacturer to grant the connection between the pipe line and the SV6 screwed instrument for DN25-32-40.

DISEGNO DIMENSIONALE – DIMENSIONAL DRAWING

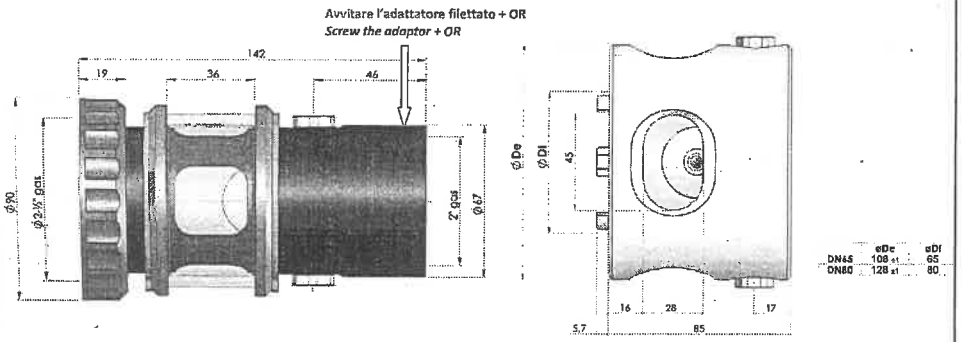

ASAMETRO Serie V6

ASAMETER MODEL V6

1. MONTAGGIO DELLO STRUMENTO

Non sono necessari tratti rettilinei né a monte né a valle dello strumento.

E' comunque auspicabile rispettare una distanza di minimo 1,2 DN dallo strumento per l'installazione di altri dispositivi di misura o di regolazione.

Si segnala che brusche riduzioni di DN lungo la linea possono determinare instabilità di misura.

IN FASE DI MONTAGGIO DELLO STRUMENTO SULLA CONDOTTA, RISPETTARE IL SENSO DEL FLUSSO, DETTATO DAL VERSO DELLA FRECCIA POSTA SUL CORPO DELLO STRUMENTO (1).

IL LATO ENTRANTE E' SEMPRE QUELLO IN CUI L'APERTURA DEL DEFLETTORE (2) E' LIBERA.

La posizione della paletta, nel rispetto del senso di flusso, è ininfluente ai fini della misura, premesso che la condotta deve essere sempre piena. Si veda lo schema di installazione sotto riportato (Fig. 1).

1. ASSEMBLY OF THE INSTRUMENT

It is not necessary straight pipeline upstream or downstream of the instrument.

It is suggested to respect a minimum distance of 1 or 2 DN for the installation of other measuring devices or regulation tools as valves.

Please note that sharp reductions DN along the line may determine instability of measurement.

DURING MOUNTING OF THE INSTRUMENT ON PIPING, RESPECT THE DIRECTION OF THE FLOW, INDICATED BY ONE ARROW LOCATED ON THE BODY OF THE INSTRUMENT (1).

THE INLET SIDE IT IS ALWAYS THE ONE THAT ALLOW THE OPENING OF THE FLAP AND IT IS MONODIRECTIONAL (2).

The position of the FLAP, respecting the sense of flow, is irrelevant for the purposes of the measure, provided pipe is always full. See the following assembly drawings (Pct. 1)

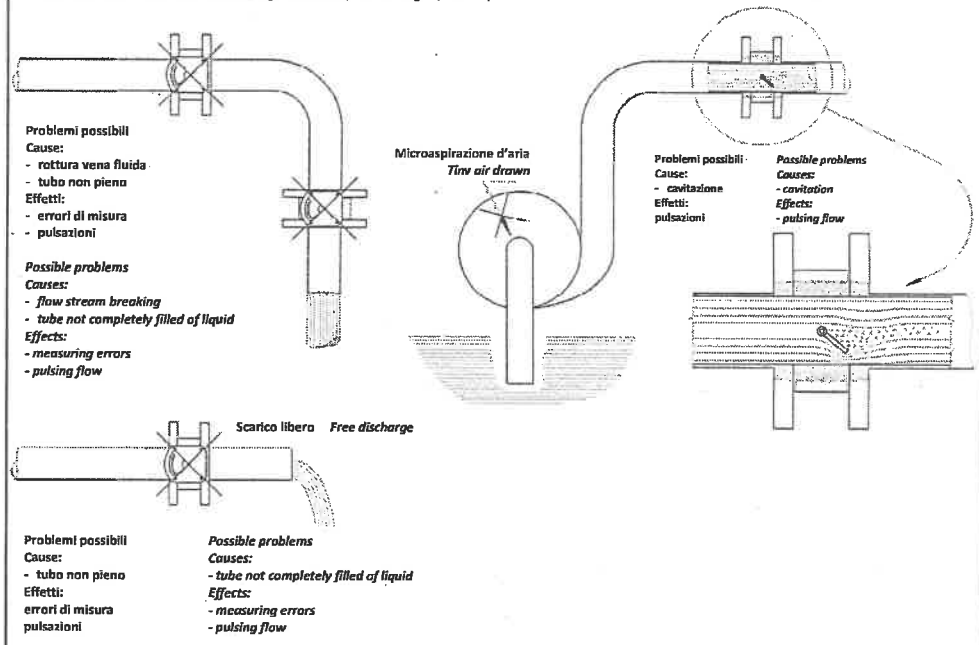

Fig./*Pct.* 1

Montaggio in presenza di valvola a farfalla (Fig.2) / *Assembly with butterfly valve (Pct. 2)*

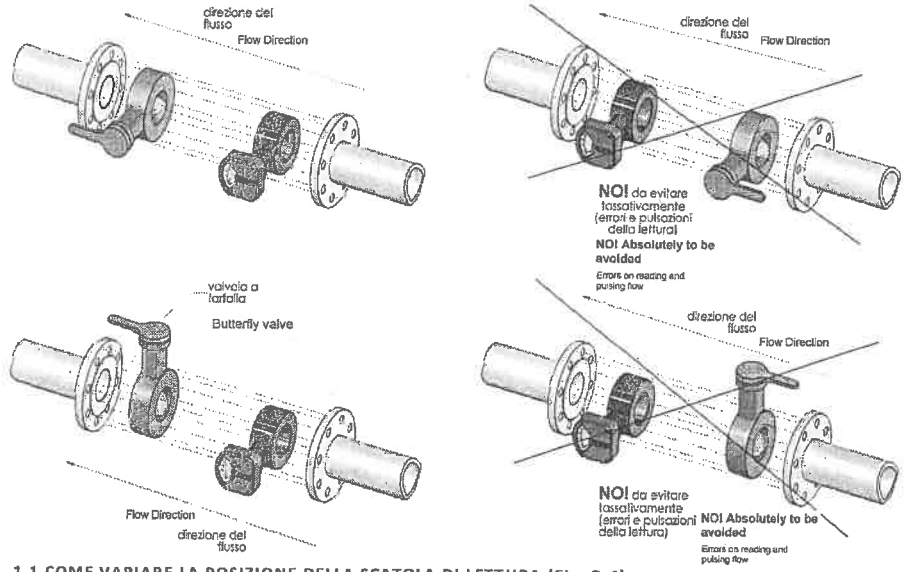

1.1 COME VARIARE LA POSIZIONE DELLA SCATOLA DI LETTURA (Fig. 3-4):

1. Svitare le 4 viti del coperchio (A)
2. Svitare il grano (B) del gruppo indice (C) ed asportarlo
3. Allargare le 4 clip sul fondo della custodia (D) , senza esercitare troppa pressione per evitare rotture, ed estrarre il corpo custodia dal colletto del corpo di misura
4. Ruotare il corpo misura in base alle esigenze di installazione, considerando che il lato entrante e' sempre quello in cui l'apertura del deflettore (2) e' libera
5. Reinserire il corpo custodia allineando le 4 clip sul fondo della custodia (D) con i perni di centraggio (F) presenti sul colletto del corpo di misura (Fig. 2)
6. Riavvitare il gruppo indice (C), ponendo attenzione ad allineare l'indice con la linea di riposo riportata sulla scala (E).

1.1 HOW TO CHANGE THE POSITION OF THE INDICATION BOX (Pct. 3-4):

1. *Loosen the screws of the lid 4 (A)*
2. *Unscrew the grain (B) of the indication group (C) and remove it*
3. *Expand the 4 clips on the bottom of the housing (D), without exerting too much pressure to avoid breakage, and extract the indication box from the collar of the measuring tube*
4. *Rotate the measuring tube according to the needs of installation; remind: the inlet side is always the one that allow the opening of the flap and it is monodirectional (2)*
5. *Insert back the indication box aligning the 4 clips on the bottom of the housing (D) with the centering pins (F) that are located on the collar of the measuring tube (Fig. 2)*
6. *Screw back the indication group (C), paying attention to align the index with the rest line present on the scale plate (E).*

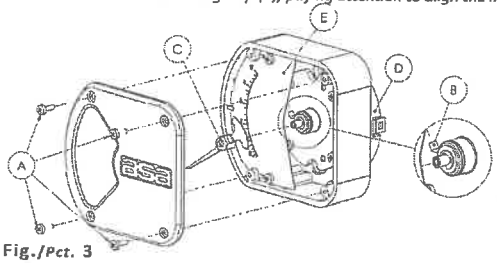

Fig./*Pct.* 3

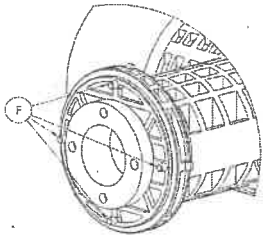

Fig./*Pct.* 4

SI CONSIGLIA DI COMUNICARE PREVENTIVAMENTE ALL'UFFICIO COMMERCIALE LA POSIZIONE DI MONTAGGIO DESIDERATA, AL FINE DI RENDERE SEMPLICE E VELOCE L'ATTIVITÀ DI INSTALLAZIONE DEL V6.

WE RECOMMEND TO COMMUNICATE TO ASA COMMERCIAL DEPT, AT ORDER STAGE, THE REQUESTED MOUNTING POSITION IN ORDER TO MAKE IT SIMPLE AND FAST THE PROCEDURE OF INSTALLATION OF V6.

2. MESSA IN FUNZIONE DELLO STRUMENTO

Dopo aver sistemato lo strumento nella condotta come indicato al punto 1 ed aver avviato l'impianto, l'apparecchio risulta perfettamente funzionante.

2. INSTRUMENT START UP

After installing the instrument on pipe, as reported in paragraph 1, the instrument is immediately ready to work as soon as plant start-up occurs.

3. MANUTENZIONE DELL'APPARECCHIO

Lo strumento non ha bisogno di particolari cure per la sua manutenzione.
E' consigliabile comunque, una volta all'anno o quando sia possibile, in base all'usura del V6, inviarlo ai laboratori di taratura di ASA per una manutenzione ordinaria.

3. INSTRUMENT MAINTENANCE

V6 instruments do not need specific attention for maintenance.
We suggest to send it for a maintenance check at ASA labs once a year, or when possible, depending from instrument wear.

Versione montaggio tra flange
Wafer execution

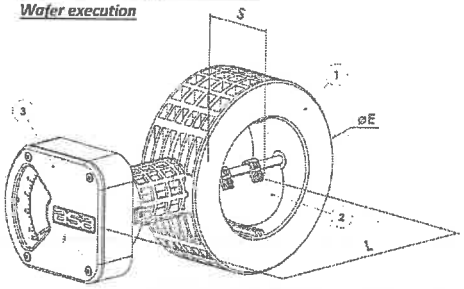

Versione TEE filettata
Screwed TEE execution

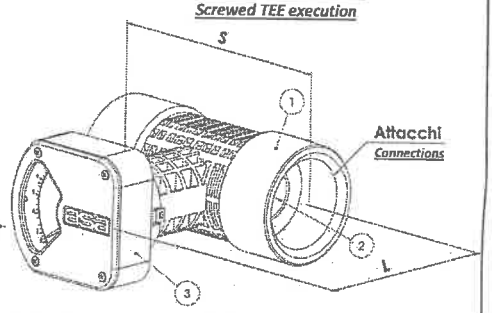

TABELLA DIMENSIONALE / *DIMENSIONAL TABLE*

MODELLO *MODEL*	DN	ATTACCHI *CONNECTIONS*	S (mm)	L (mm)	ØE (mm)
V6-2800	25	Fil./*Threaded* 2"	160	125	-
V6-2900	32	Fil./*Threaded* 2"	160	125	-
V6-3000	40	Fil./*Threaded* 2"	160	125	-
V6-3100	50	Fil./*Threaded* 2"	160	125	-
V6-3200	65	Wafer	52	145	115
V6-3300	80	Wafer	52	155	130

TABELLA DELLE PORTATE
TABLE OF FLOW RATES

MODELLO *MODEL*	DN	PORTATA *FLOW RATE*	PORTATA ESTESA *MAX FLOW RATE*
V6-2800	25	25 mc/h	
V6-2900	32	40 mc/h	
V6-3000	40	55 mc/h	
V6-3100	50	85 mc/h	
V6-3200	65	145 mc/h	
V6-3300	80	200 mc/h	250 mc/h

MATERIALI

Corpo di misura e corpo custodia:
PA6+FG30%

Deflettore, albero e molla:
AISI 304-316

Supporti e tappi:
Ottone/PTFE

MATERIALS

Measuring tube and housing box: *PA6+FG30%*

Flap, spring and axle: *AISI 304-316*

Supports / Stopper caps: *Brass/PTFE*