FASE 1
Scala 1:200

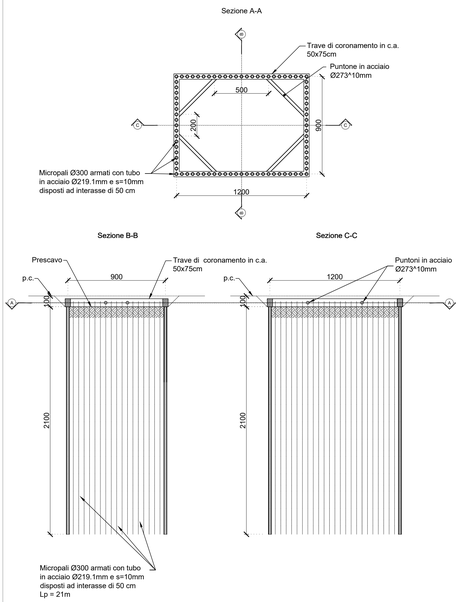

FASE 1

1) Delimitazione area di cantiere, deviazione viabilità: si prevede un unico cantiere dedicato allo scavo del pozzo, all'esecuzione del jet-grouting e allo scavo del cunicolo
2) Deviazioni pubblici servizi/sottoservizi
3) Bonifica bellica superficiale e profonda
4) Esecuzione dello scotico rimozione pavimentazione e sottofondo (sp. 70cm)
5) Realizzazione delle berlinesi di micropali e della relativa trave di coronamento
6) Posa dei puntoni metallici (1° ordine) a +0.50m da piano di scavo

FASE 2
Scala 1:200

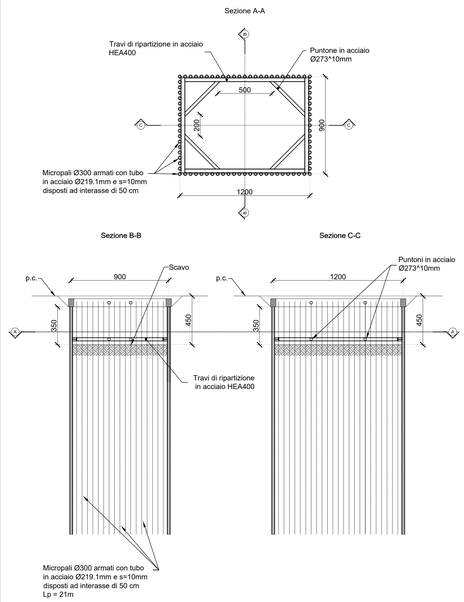

FASE 2

1) Scavo a -4.50m dal piano stradale
2) Posa delle travi di ripartizione in acciaio a +0.50m da piano di scavo
3) Posa dei puntoni metallici (2° ordine)

FASE 3
Scala 1:200

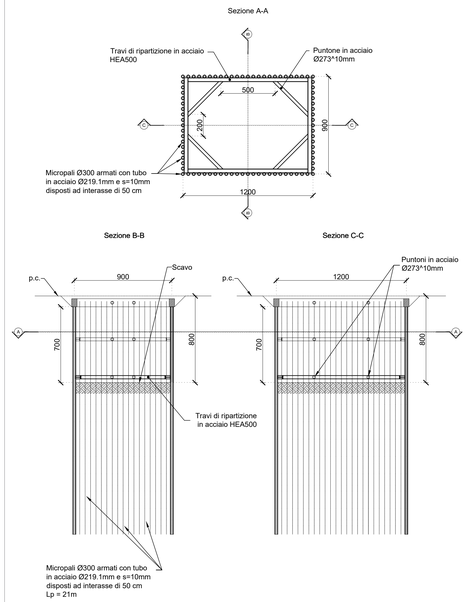

FASE 3

1) Scavo a -8.00m dal piano stradale
2) Posa delle travi di ripartizione in acciaio a +0.50m da piano di scavo
3) Posa dei puntoni metallici (3° ordine)

FASE 4
Scala 1:200

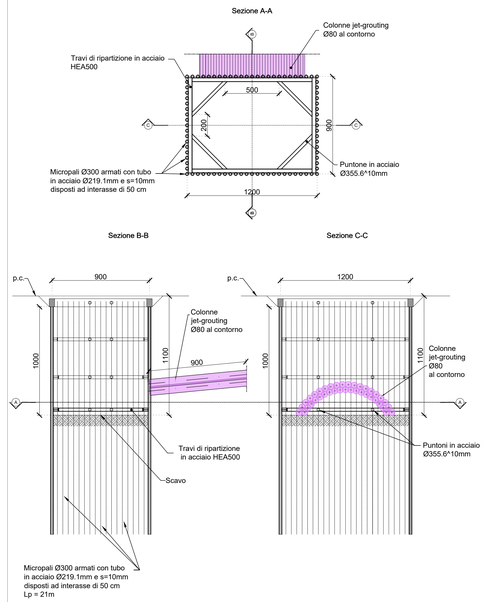

FASE 4

1) Scavo a -11.00m dal piano stradale
2) Realizzazione prima parte del 1° concio (9m) di colonne in jet-grouting
3) Ultimata la fase di perforazione si procede alla posa delle travi di ripartizione in acciaio a +0.50m da piano di scavo
4) Posa dei puntoni metallici (4° ordine)

FASE 5
Scala 1:200

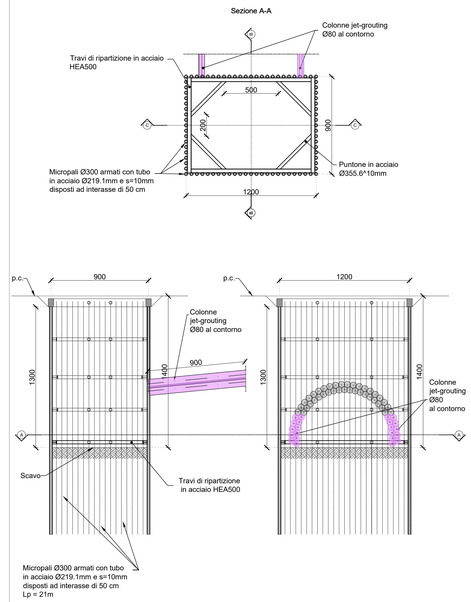

FASE 5

1) Scavo a -14.00m dal piano stradale
2) Realizzazione seconda parte del 1° concio (9m) di colonne in jet-grouting
3) Ultimata la fase di perforazione si procede alla posa delle travi di ripartizione in acciaio a +0.50m da piano di scavo
4) Posa dei puntoni metallici (5° ordine)

FASE 6
Scala 1:200

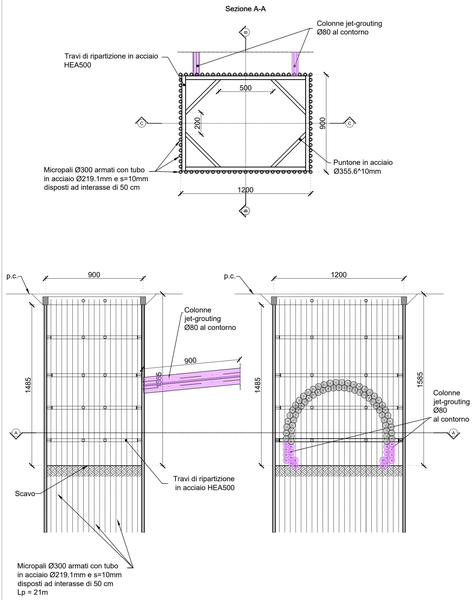

FASE 6

1) Scavo finale a -15.85m dal piano stradale
2) Realizzazione terza parte del 1° concio (9m) di colonne in jet-grouting

FASE 7
Scala 1:200

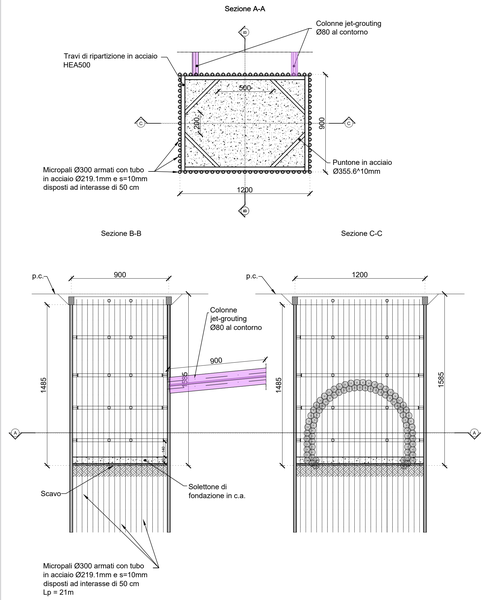

FASE 7

1) Realizzazione del solettone di fondazione s=60cm con sottofondo in magrone s=20cm

FASE 8
Scala 1:200

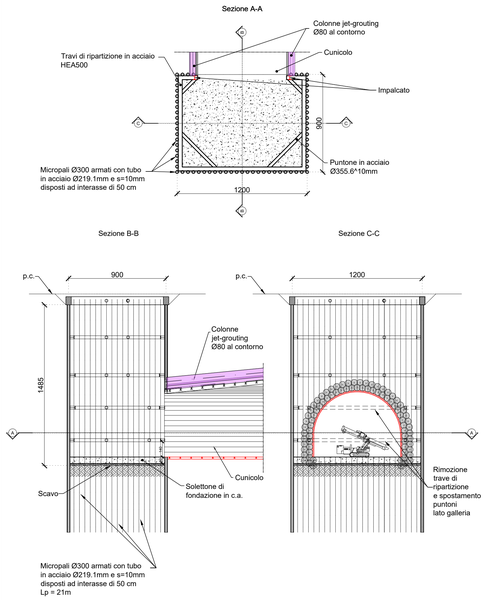

FASE 8

1) Rimozione della trave di ripartizione e spostamento dei puntoni del 4° e 5° ordine, sul lato della galleria
2) Realizzazione della galleria con taglio dei micropali interferenti
3) Armatura della galleria con centine HEA 140 e spritz beton
4) Avanzamento dello scavo del cunicolo in più conci, come da elaborato MTL2T1A2DPRCGT0T025
5) Esecuzioni delle iniezioni per consolidamento del terreno in corrispondenza dello scavo della galleria principale

FASE 9
Scala 1:200

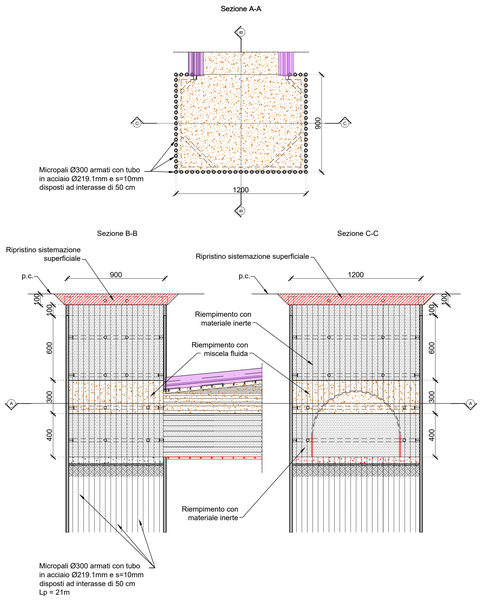

FASE 9

1) Riempimento cunicolo con materiale inerte fino a 2,00 m dalla calotta. Il riempimento deve avvenire con una graduale compattazione a strati di 50 cm del materiale. (Vol. = 630 m^3)
2) Riempimento dello scavo del pozzo con materiale inerte fino a 2,00m dalla calotta del cunicolo (Vol. =410 m^3) e contestuale rimozione dei sistemi di contrasto. Il riempimento deve avvenire con una graduale compattazione a strati di 50 cm del materiale.
3) Completamento riempimento della parte superiore del cunicolo con miscela fluida da riempimento ad elevato spandimento, stabile volumetricamente e con caratteristiche geotecniche controllate. La miscela contribuirà al riempimento del pozzo fino alla quota della calotta del cunicolo (Vol. = 325 m^3).
4) Riempimento della restante parte dello scavo del pozzo con materiale inerte fino a -2,00m da p.c. (Vol. = 610 m^3) e contestuale rimozione dei sistemi di contrasto. Il riempimento deve avvenire con una graduale compattazione a strati di 50 cm del materiale.
5) Demolizione della trave di coronamento e del primo metro di micropali dall'intradosso trave, completamento del riempimento (con relativa compattazione) con materiale inerte fino a -1,00m da p.c. (Vol. = 102 m^3).
6) Ripristino completo da -1,00m a p.c. della sovrastruttura stradale.

KEY PLAN

MINISTERO
DELLE INFRASTRUTTURE E DELLA MOBILITÀ SOSTENIBILI
STRUTTURA TECNICA DI MISSIONE

Mims

COMUNE DI TORINO

CITTÀ DI TORINO

METROPOLITANA AUTOMATICA DI TORINO
LINEA 2 - TRATTA POLITECNICO - REBAUDENGO
PROGETTAZIONE DEFINITIVA
Lotto Generale: Politecnico - Rebaudengo

PROGETTO DEFINITIVO		
DIRETTORE PROGETTAZIONE (Responsabile integrazione discipline specialistiche)	IL PROGETTISTA	INFRA.TO infrastrutture per la mobilità — INFRATRASPORTI.TO S.r.l.
Ing. R. Crova (Ordine degli Ingegneri della Provincia di Torino n. 6038S)	Ing. P. De Martini Ugoletti (Ordine degli Ingegneri della Provincia di Torino n. 8227Y)	**SUBSIDENZE, PRESIDIO E MONITORAGGI** — CONSOLIDAMENTI PROPEDEUTICI ALLO SCAVO DELLA GALLERIA CON TBM — OPERE PROVVISIONALI POZZO DI SERVIZIO PS-GT6
BIM MANAGER Geom. L. D'Accardi		

ELABORATO				REV. inf.	REV. est.	SCALA	DATA
MTL2	T1A2	DPRC	GT0 T	031	0	1:200	25/11/2022

Fg. 1 di 1

AGGIORNAMENTI

REV.	DESCRIZIONE	DATA	REDATTO	CONTROL.	APPROV.	VISTO
0	EMISSIONE	31/01/22	VPe	PDM	PDM	RCr
1	Emissione finale a seguito di verifica preventiva	25/11/22	VPe	PDM	PDM	RCr
-	-	-	-	-	-	-
-	-	-	-	-	-	-
-	-	-	-	-	-	-

LOTTO 2	CARTELLA	10	83	MTL2T1A2D	PRCGT0T031

STAZIONE APPALTANTE

DIRETTORE DI DIVISIONE INFRASTRUTTURE E MOBILITÀ
Ing. R. Bertasio

RESPONSABILE UNICO DEL PROCEDIMENTO
Ing. A. Strozziero

N.B.:
Per il dimensionamento delle opere di sostegno si fa riferimento all' elaborato MTL2T1A2DPRCGT0R006
Per il dettaglio degli interventi di consolidamento si fa riferimento all' elaborato MTL2T1A2DPRCGT0T018
Per il dettaglio degli interventi di jet-grouting si fa riferimento all' elaborato MTL2T1A2DPRCGT0T025
Per il dimensionamento del pozzo di servizio si fa riferimento all' elaborato MTL2T1A2DPRCGT0T030