1 PLANIMETRIA (FASI 2,3,4,5,6)
SCALA 1:200

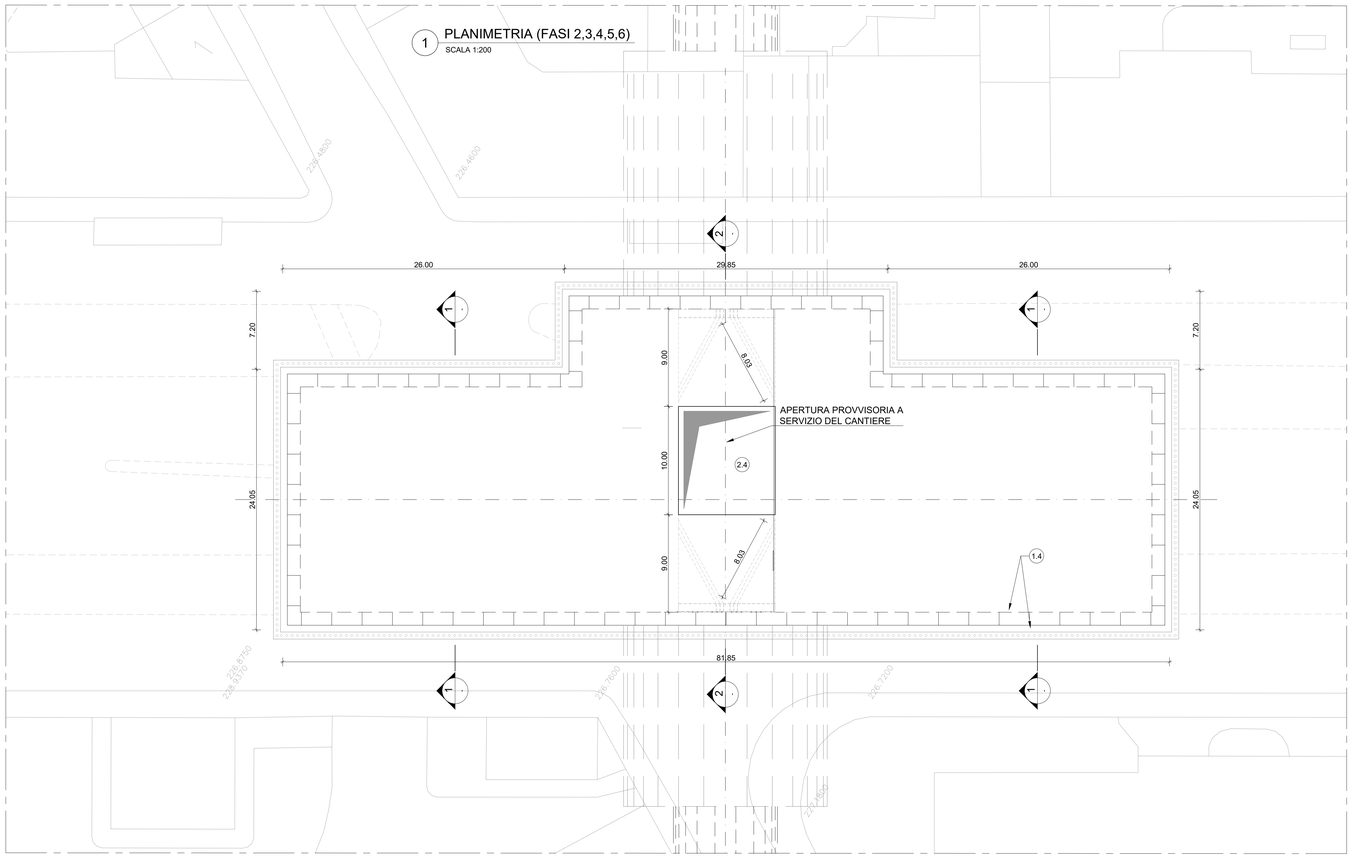

6 SEZIONE TIPO 2-2 (FASE 7)
SCALA 1:200

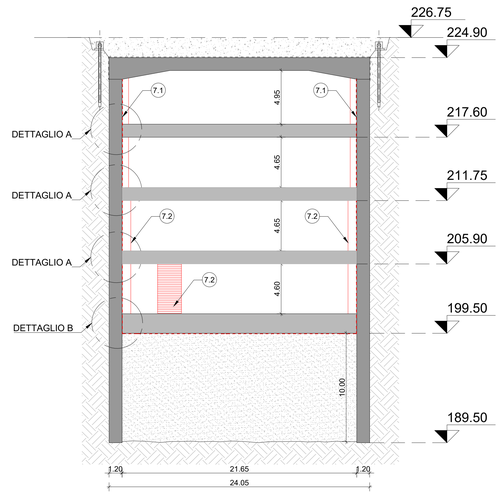

7 DETTAGLIO A
SCALA 1:50

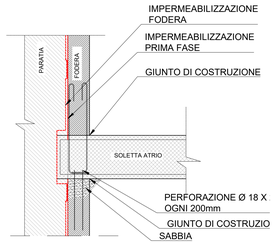

8 DETTAGLIO B
SCALA 1:50

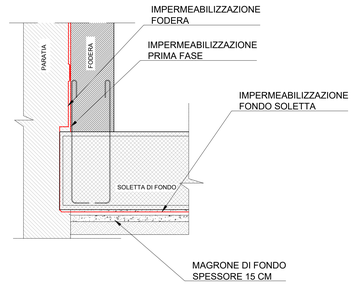

KEY PLAN

FASE 7 - REALIZZAZIONE STRUTTURE INTERNE

7.1 Posa in opera del sistema di impermeabilizzazione a tergo delle fodere

7.2 Realizzazione delle strutture interne (fodere, solette banchina, scale e setti interni definitivi)

2 SEZIONE TIPO 1-1 (FASE 2)
SCALA 1:200

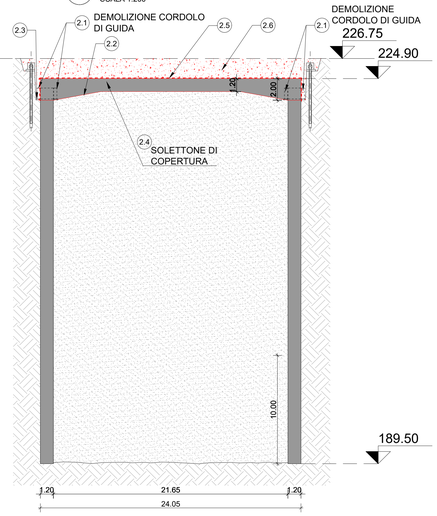

FASE 2 - ESECUZIONE SOLETTONE DI COPERTURA E RITOMBAMENTO

2.1 Demolizione dei cordoli guida delle paratie.

2.2 Scavo di sbancamento controllato secondo le indicazioni della Soprintendenza archeologica della Regione Piemonte eseguendo. Lo scavo dovrà essere approfondito sino alla quota di imposta del solettone di copertura del corpo centrale (comprensivo di cls magro di pulizia e livellamento).

2.3 Preparazione del piano di posa del solettone di copertura mediante getto di cls magro di pulizia e livellamento con sovrastante stesa di foglio di polietilene.

2.4 Esecuzione del solettone di copertura previa scapitozzatura delle paratie, lasciando l'apertura provvisoria a servizio del cantiere.

2.5 Esecuzione impermeabilizzazione del solettone di copertura e relativo massetto di protezione

2.6 Ritombamento al di sopra della soletta di copertura

3 SEZIONE TIPO 1-1 (FASE 3)
SCALA 1:200

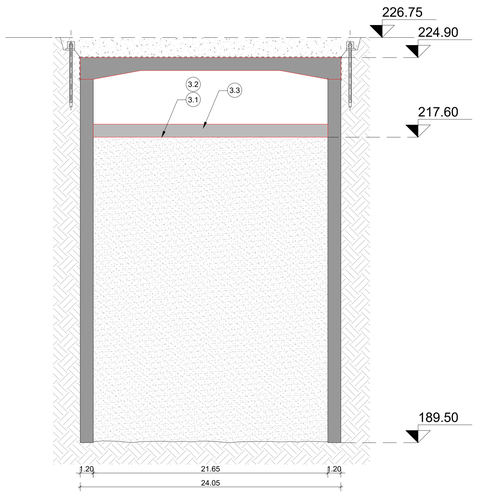

FASE 3 - ESECUZIONE DEL SOLETTONE PIANO ATRIO DEL CORPO STAZIONE

3.1 Scavo di ribassamento sino alla quota di imposta del solettone del piano atrio (corpo stazione) oltre allo spessore del cls magro di pulizia e livellamento.

3.2 Preparazione del piano di posa del solettone del piano atrio (corpo stazione) mediante getto di cls magro di pulizia e livellamento con sovrastante stesa di foglio di polietilene.

3.3 Esecuzione del solettone del piano atrio (corpo stazione).

4 SEZIONE TIPO 1-1 (FASI 4 E 5)
SCALA 1:200

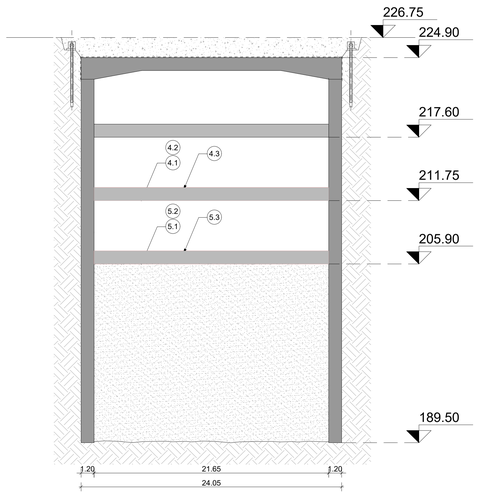

FASE 4 - ESECUZIONE SOLETTONE PIANO PRIMO MEZZANINO

4.1 Scavo di ribassamento sino alla quota di imposta del solettone del piano primo mezzanino oltre allo spessore del cls magro di pulizia e livellamento.

4.2 Preparazione del piano di posa del solettone del piano primo mezzanino mediante getto di cls magro di pulizia e livellamento con sovrastante stesa di foglio di polietilene.

4.3 Esecuzione del solettone del piano primo mezzanino.

FASE 5 - ESECUZIONE SOLETTONE PIANO SECONDO MEZZANINO

5.1 Scavo di ribassamento sino alla quota di imposta del solettone del piano primo mezzanino oltre allo spessore del cls magro di pulizia e livellamento.

5.2 Preparazione del piano di posa del solettone del piano primo mezzanino mediante getto di cls magro di pulizia e livellamento con sovrastante stesa di foglio di polietilene.

5.3 Esecuzione del solettone del piano primo mezzanino.

5 SEZIONE TIPO 1-1 (FASE 6)
SCALA 1:200

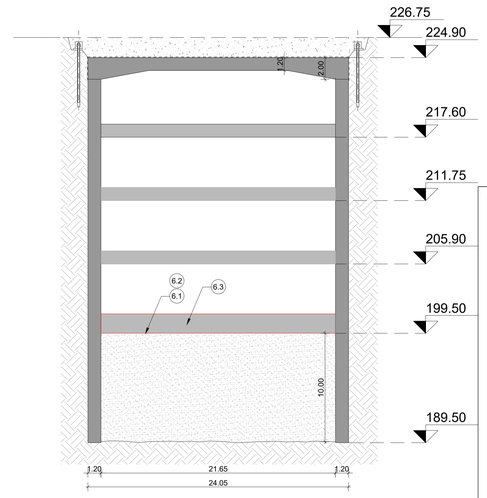

FASE 6 - ESECUZIONE SOLETTONE DI FONDO

6.1 Scavo di ribassamento sino alla quota di imposta del solettone di fondo oltre allo spessore del cls magro di pulizia e livellamento. Ulteriore scavo di ribassamento a sezione obbligata per l'esecuzione della vasca di aggottamento.

6.2 Posa della rete di terra.

6.3 Preparazione del piano di posa del solettone di fondo mediante getto di cls magro di pulizia e livellamento e posa in opera dello strato di impermeabilizzazione e dei relativi massetti di protezione.

6.4 Esecuzione del solettone di fondo e della vasca di aggottamento.

NOTE

1. Le fasi descritte, le geometrie proposte per i prescavi, le posizioni e geometrie delle asole di calaggio materiali, sono suscettibili di modifiche in funzione di esigenze logistiche di cantiere.
2. Le rampe di accesso agli scavi saranno definite nella successiva fase progettuale in funzione degli studi di cantierizzazione.
3. Le lavorazioni relative agli accessi di stazione possono essere anticipate in funzione di esigenze logistiche di cantierizzazione (disponibilità di aree, configurazione dell'area di cantiere, deviazione del traffico etc.). Tali lavorazioni possono procedere in parallelo alle realizzazioni delle strutture interne di stazione . Le operazioni di esecuzione dei micropali a supporto degli scavi degli accessi possono precedere quelle degli scavi di stazione.
4. I dettagli delle lavorazioni relative agli accessi di stazione e vani tecnici superficiali sono mostrate nelle tavole:
   MTL2T1A2DSTRSMOT020.1
   MTL2T1A2DSTRSMOT020.2

MINISTERO
DELLE INFRASTRUTTURE E DELLA MOBILITÀ SOSTENIBILI
STRUTTURA TECNICA DI MISSIONE

Mims

COMUNE DI TORINO

CITTÀ DI TORINO

METROPOLITANA AUTOMATICA DI TORINO
LINEA 2 - TRATTA POLITECNICO - REBAUDENGO
PROGETTAZIONE DEFINITIVA
Lotto Costruttivo 2: Bologna - Politecnico

PROGETTO DEFINITIVO		
DIRETTORE PROGETTAZIONE Responsabile integrazione discipline specialistiche	IL PROGETTISTA	INFRA.TO infrastrutture per la mobilità — INFRATRASPORTI.TO S.r.l.
Ing. R. Crova Ordini degli Ingegneri della Provincia di Torino n. 6038S	Ing. F. Rizzo Ordini degli Ingegneri della Provincia di Torino n. 9337K	**PROGETTO STRUTTURALE - STAZIONI PROFONDE** STAZIONE MOLE - GIARDINI REALI Schema fasi costruttive Tav. 2/3
BIM MANAGER Geom. L. D'Accardi		

ELABORATO	REV. int.	REV. est.	SCALA	DATA
MTL2T1A2DSTRSMOT001.2	0	1	VARIE	30/09/2022

Fg. 2 di 3

AGGIORNAMENTI

REV.	DESCRIZIONE	DATA	REDATTO	CONTROLL.	APPROV.	VISTO
0	EMISSIONE	18/01/22	VFL	ECA	FRI	RCR
1	EMISSIONE FINALE A SEGUITO DI VERIFICA PREVENTIVA	30/09/22	VFL	ECA	FRI	RCR
-	-	-	-	-	-	-
-	-	-	-	-	-	-
-	-	-	-	-	-	-

LOTTO 2	CARTELLA	9.2.3	5	MTL2T1A2D	STRSMOT001.2

STAZIONE APPALTANTE

DIRETTORE DI DIVISIONE INFRASTRUTTURE E MOBILITÀ
Ing. R. Bertasio

RESPONSABILE UNICO DEL PROCEDIMENTO
Ing. A. Strozziero

RED.	VIGL.	DISEG.	CHKK	BLDF	MAG.	INVST	COLA	COORD.CDR	mediaprogetti s.r.l. — V.
0.16	0.24	0.32	0.36	0.50	0.60	0.15	0.08	0.16	