2 SEZIONE TIPO 1-1 (FASI 1.1,1.2,1.3)
SCALA 1:200

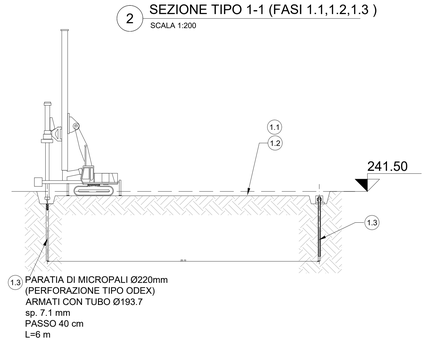

3 SEZIONE TIPO 1-1 (FASI 1.4,1.5)
SCALA 1:200

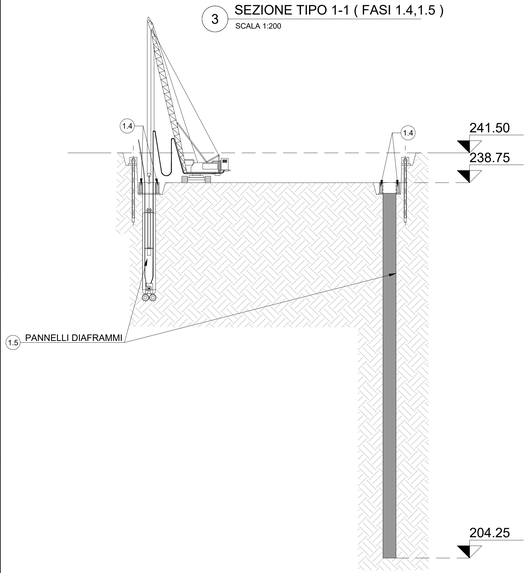

1 PLANIMETRIA (FASE 1)
SCALA 1:200

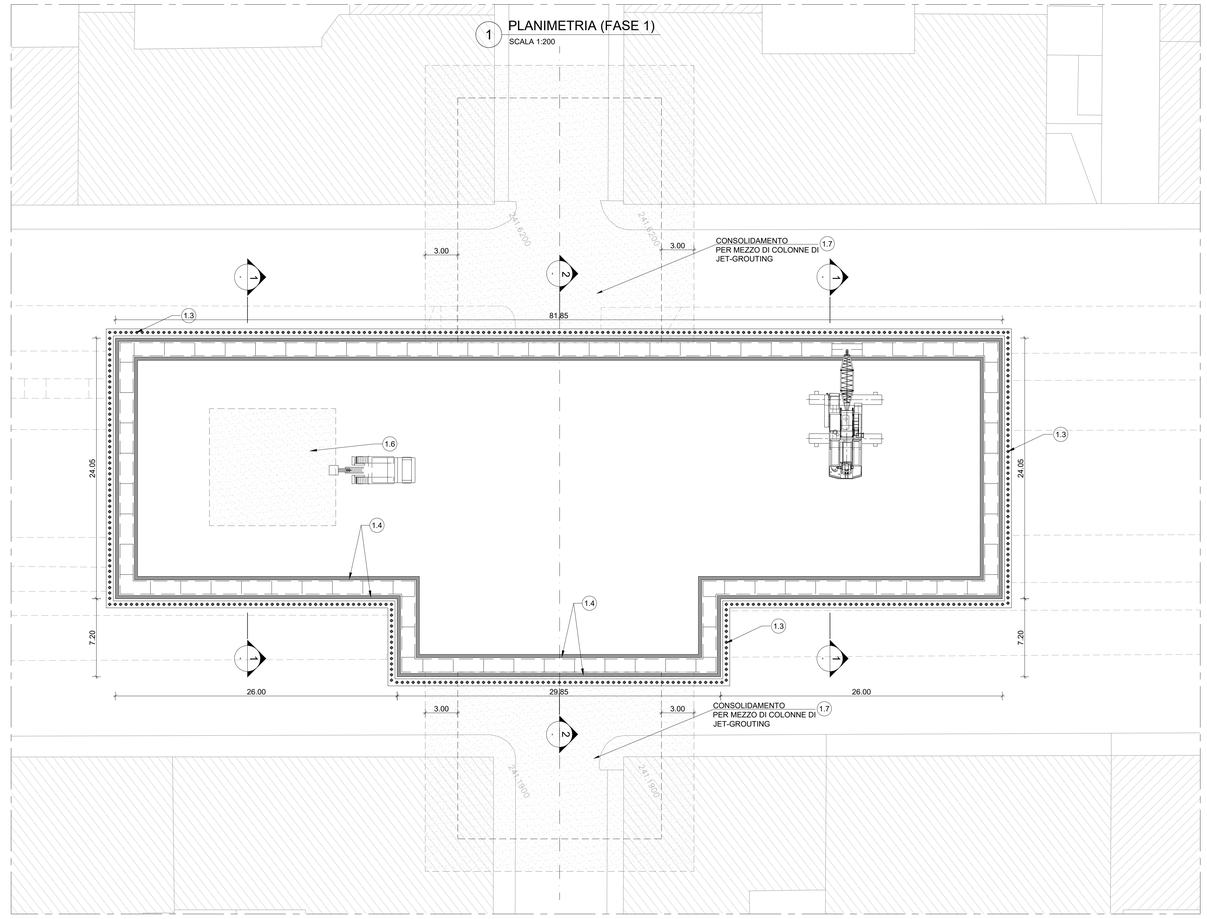

FASE 1 - OPERAZIONI PRELIMINARI - ESECUZIONE MICROPALI ,DIAFRAMMI E TAMPONE DI FONDO

1.1 Operazioni preliminari, deviazione viabilità, deviazioni pubblici servizi, bonifica ordigni bellici superficiale e profonda, rimozione e potatura alberi.

1.2 Rimozione della pavimentazione esistente, esecuzione del prescavo secondo le indicazioni della Soprintendenza archeologica della Regione Piemonte.

1.3 Esecuzione degli scavi preliminari, sbancamenti e/o realizzazione delle parate di micropali laddove necessario per la prossimita' di edifici e altre strutture interferenti (operazioni controllate secondo le indicazioni della Soprintendenza archeologica)

1.4 Esecuzione dei cordoli guida per i pannelli di paratia del corpo stazione.

1.5 Esecuzione dei pannelli di paratia perimetrali del corpo stazione

1.6 Esecuzione dei trattamenti di consolidamento del terreno per realizzazione del tampone di fondo internamente al corpo stazione.

1.7 Esecuzione dall'alto dei trattamenti di consolidamento per mezzo di colonne di jet grouting del terreno in corrispondenza delle gallerie

KEY PLAN

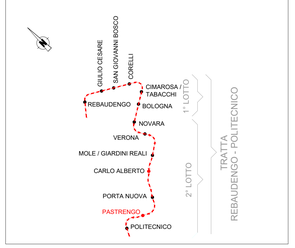

6 SCAVO PRELIMINARE (RIPROFILATURA DEL TERRENO)
SCALA 1:50

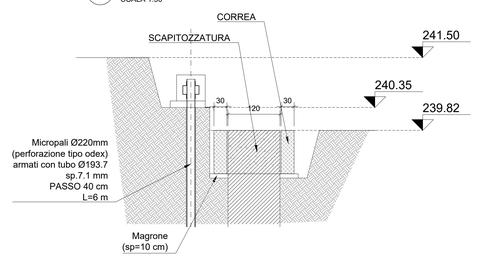

5 SEZIONE TIPO (FASI 1.7)
SCALA 1:200

4 SEZIONE LONGITUDINALE TIPOLOGICA (FASI 1.6)
SCALA 1:200

NOTE

1. Le fasi descritte, le geometrie proposte per i prescavi, le posizioni e geometrie delle asole di calaggio materiali, sono suscettibili di modifiche in funzione di esigenze logistiche di cantiere.

2. Le rampe di accesso agli scavi saranno definite nella successiva fase progettuale in funzione degli studi di cantierizzazione.

3. Le lavorazioni relative agli accessi di stazione possono essere anticipate in funzione di esigenze logistiche di cantierizzazione (disponibilità di aree, configurazione dell'area di cantiere, deviazione del traffico etc.). Tali lavorazioni possono procedere in parallelo alle realizzazioni delle strutture interne di stazione . Le operazioni di esecuzione dei micropali a supporto degli scavi degli accessi possono precedere quelle degli scavi di stazione.

4. I dettagli delle lavorazioni relative agli accessi di stazione e vani tecnici superficiali sono mostrate nelle tavole:
   MTL2T1A2DSTRSPAT0020.1
   MTL2T1A2DSTRSPAT0020.2

MINISTERO
DELLE INFRASTRUTTURE E DELLA MOBILITÀ SOSTENIBILI
STRUTTURA TECNICA DI MISSIONE

Mims

COMUNE DI TORINO

CITTA' DI TORINO

METROPOLITANA AUTOMATICA DI TORINO
LINEA 2 - TRATTA POLITECNICO - REBAUDENGO
PROGETTAZIONE DEFINITIVA
Lotto Costruttivo 2: Bologna - Politecnico

PROGETTO DEFINITIVO

DIRETTORE PROGETTAZIONE Responsabile integrazione discipline specialistiche	IL PROGETTISTA	INFRA.TO infrastrutture per la mobilità — INFRATRASPORTI.TO S.r.l.
Ing. R. Crova Ordine degli Ingegneri della Provincia di Torino n. 6038S	Ing. F. Rizzo Ordine degli Ingegneri della Provincia di Torino n. 9337K	**PROGETTO STRUTTURALE - STAZIONI PROFONDE** STAZIONE PASTRENGO Schema fasi costruttive Tav. 1/3
BIM MANAGER Geom. L. D'Accardi		

ELABORATO	REV. int.	REV. est.	SCALA	DATA
MTL2T1A2DSTRSPAT001.1	0	1	VARIE	30/09/2022

Fg. 1 di 3

AGGIORNAMENTI

REV.	DESCRIZIONE	DATA	REDATTO	CONTROL.	APPROV.	VISTO
0	EMISSIONE	18/01/22	VFL	ECA	FRI	RCR
1	EMISSIONE FINALE A SEGUITO DI VERIFICA PREVENTIVA	30/09/22	VFL	ECA	FRI	RCR
-	-	-	-	-	-	-
-	-	-	-	-	-	-
-	-	-	-	-	-	-

LOTTO 2	CARTELLA	9.2.4	5	MTL2T1A2D	STRSPAT001.1

STAZIONE APPALTANTE

DIRETTORE DI DIVISIONE INFRASTRUTTURE E MOBILITÀ
Ing. R. Bertasio

RESPONSABILE UNICO DEL PROCEDIMENTO
Ing. A. Strozziero

REV.	DISEGNO	ORIENTA.	CHIAVI	BLOB	MAGG.	MINUTA	CALA	CODIFICA DWG	Autodesk INSTITUTIONAL non deve per S.r.l.
0.16	0.24	0.32	0.36	0.40	0.50	0.15	0.08	0.16	v7