FORNITURA ELETTRICA E DISTRIBUZIONE ESTERNA E INTERNA

PLANIMETRIA PIANO PRIMO - scala 1:50

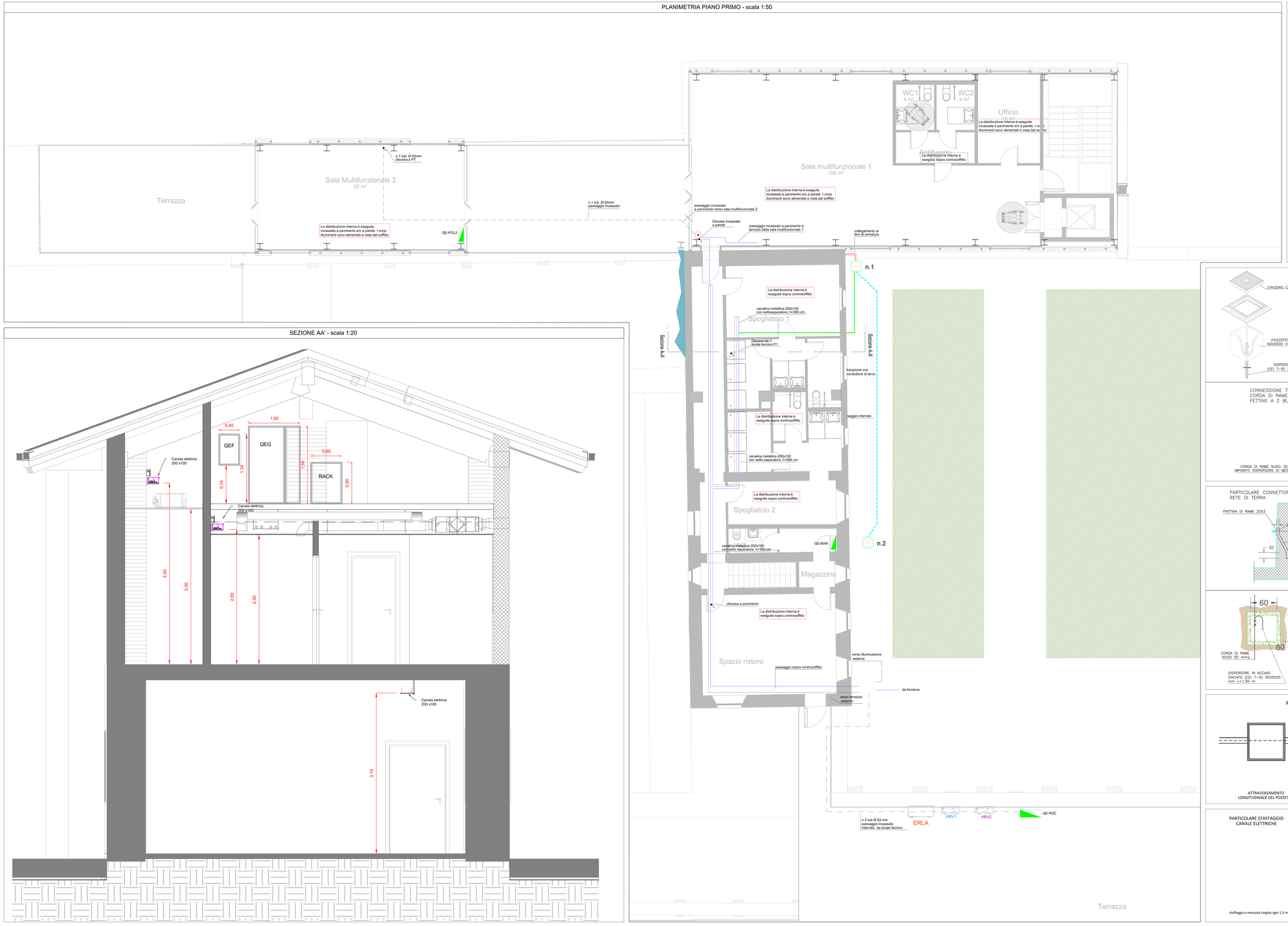

SEZIONE AA' - scala 1:20

IMPIANTO DI TERRA E FORNITURA	
	Cassetta per fornitura telefonica
	Quadro elettrico in generale
	Collettore di terra
	Cavidotto Ø 63 cm con conduttore di terra
	Corda nuda di terra S=35 mmq interrata a - 60 cm dalla pavimentazione
	Cavidotti interrati per energia e segnale, dimensione indicata in planimetria
	Pozzetto 600 x 600 mm
	Pozzetto 600 x 600 mm con Dispersore di terra infisso nel terreno
	Dispersore di terra infisso nel terreno
n°	Numerazione del dispersore
	Collegamento equipotenziale
	Collegamento impianto di terra ai ferri di armatura
	Serratura elettrica

DISTRIBUZIONE ELETTRICA INTERNA	
	Salita / Discesa tubazioni
	Scatola di derivazione installata a parete
	Posa incassata delle tubazioni in PVC
	Tubazioni Ø32 mm passaggio a pavimento perimetralmente al pavimento radiante o a parete
	Posa a vista tubazione in PVC
	Canale metallico con setto separatore per energia e segnale
	Canale metallico per energia
	Presa dati RJ45 da incasso

CLUSTER 2

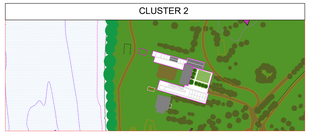

LOCALE TECNICO SOPPALCO PIANO PRIMO - scala 1:50

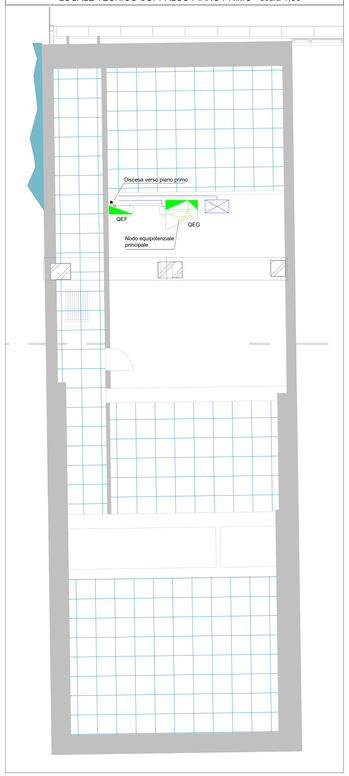

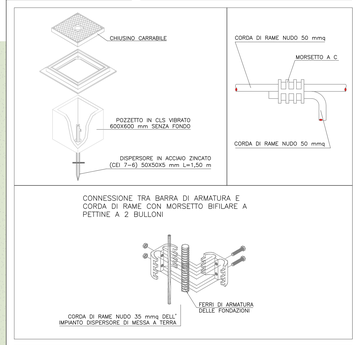

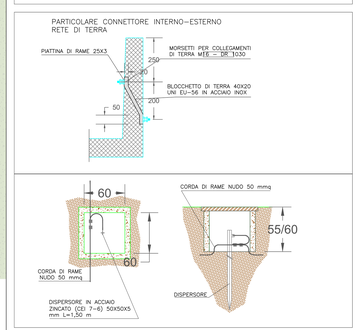

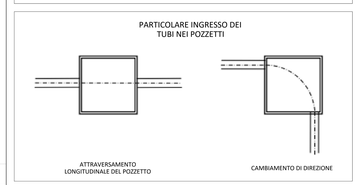

PARTICOLARE STAFFAGGIO CANALE ELETTRICHE

staffaggio a mensola singola ogni 1,5 m

PARTICOLARE DI SCAVO E RIEMPIMENTO LINEE ELETTRICHE con n.2 tubazioni

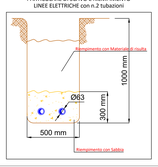

Finanziato dall'Unione europea NextGenerationEU

Dipartimento per lo Sport

Città di Torino

PROGETTO

CENTRO PER L' EDUCAZIONE SPORTIVA ED AMBIENTALE MEISINO

Cluster 2 - Rigenerazione ex Galoppatoio

CLIENTI
Città di Torino
Dipartimento Manutenzioni e Servizi Tecnici
Direzione Manutenzioni
Dipartimento Sviluppo Economico e Commercio e lo Sport
Dipartimento Grandi Opere, Infrastrutture e Mobilità
Direzione Verde e Parchi

RUP/VCP
Arch.Maria Vittetta

GRUPPO DI PROGETTAZIONE — Determina D.D. N°5382 DEL 27/09/2023

SOCIETA' MANDATARIA / Coordinatore del Gruppo di Progettazione / Progettista
1AX srl
Via F.Crispi, 69
67051 - Avezzano (AQ)
info@1ax.it

PROGETTISTA IMPIANTI
PROIMPIANTI ENERGIA & INGEGNERIA
Proimpianti srl
via Crispi, 69
67051 - Avezzano (AQ)
c.granata@proimpianti.it

GEOLOGO
Dott. Geologo Andrea Piano
Via Provenzale 6
14100 - Asti
andrea@actlisplanogeologi.it

CONSULENTI
PAESAGGIO
Arch.Paesaggista Diego Colonna
AMBIENTE
Studio Biosfera - Dott. Biologo Gianni Bettini
Myricae s.r.l.- Dott. Agronomo Giordano Fossi
Dott. Agronomo Tommaso Vai

CUP C13I22000080006 — CODICE OPERA 5057

FASE PROGETTUALE
PROGETTO ESECUTIVO

ELABORATO
FORNITURA ELETTRICA E DISTRIBUZIONE ESTERNA E INTERNA - PIANO PRIMO

CODICE ELABORATO		ELAB.GRAF							DATA	SCALA
COD.LAVORO	FASE PROGETTUALE	AUTORE	AREA	LIVELLO	TIPO FILE	DISCIPLINA	N. DOCUMENTO		07/08/24	VARIE
134-2	ESECUTIVO	Proimpianti	IMP	P1	dwg	Distribuzione	52	REV	01	

NOME FILE 01-134_2_ESE_IMP_IMP-ELAB GRAF- 52-01 - Impianto elettrico - Fornitura elettrica e distribuzione esterna ed interna piano primo

Proprietà riservata. Non è consentita la riproduzione o la cessione a terzi senza autorizzazione