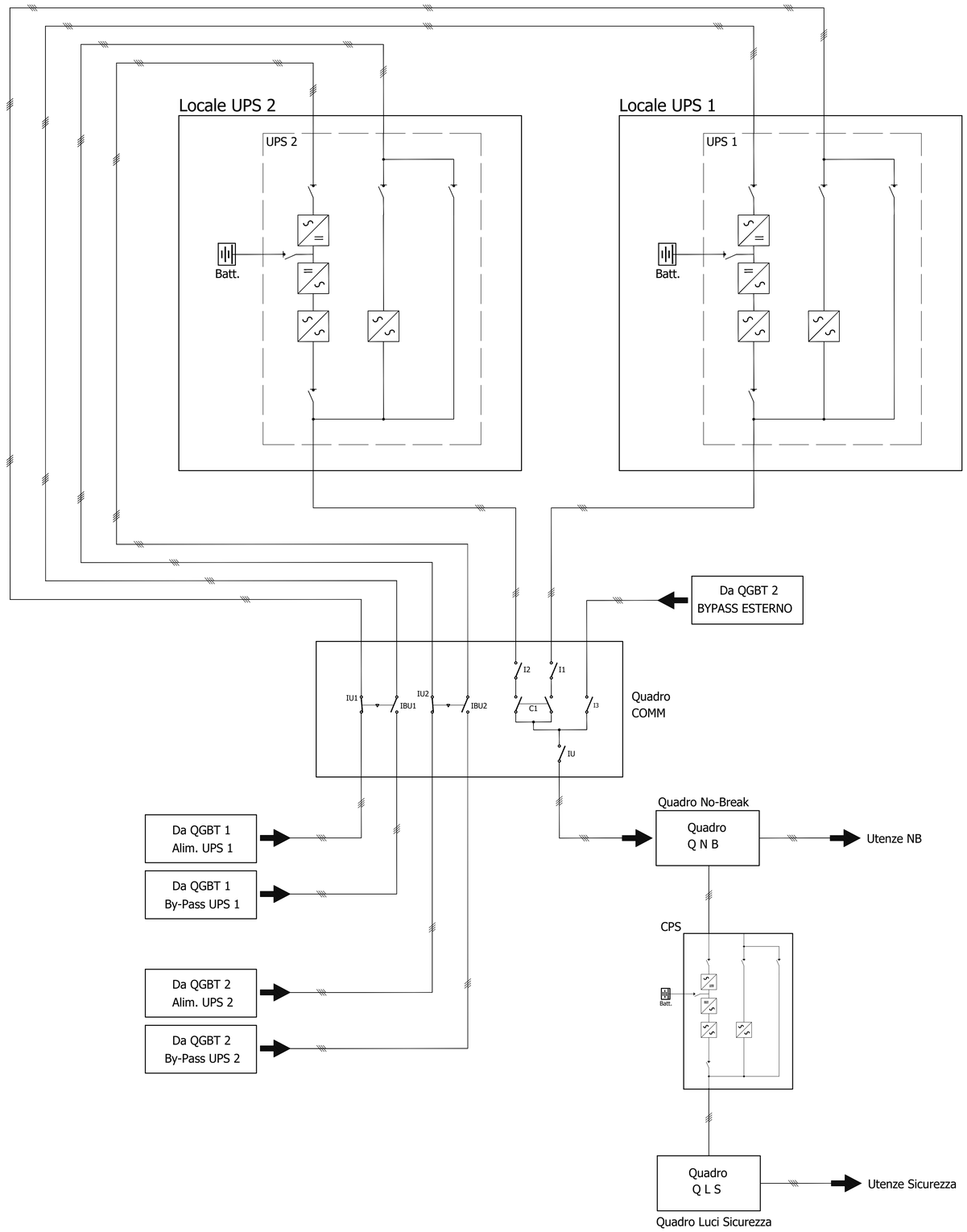

IU1	Interruttore di alimentazione UPS 1 da QGBT 1 4 x 160 A
IBU1	Interruttore di by-pass UPS 1 da QGBT 1 4 x 160 A
IU2	Interruttore di alimentazione UPS 1 da QGBT 2 4 x 160 A
IBU2	Interruttore di by-pass UPS 1 da QGBT 2 4 x 160 A
I1	Interruttore di uscita da UPS 1 4 x 160 A
I2	Interruttore di uscita da UPS 2 4 x 160 A
I3	Interruttore di by-pass Esterno da QGBT 2 4 x 160 A
C1	Commutatore UPS1-UPS2 4 x 160 A
U1	Interruttore di alimentazione Q N B 4 x 160 A
—•—	Interblocco meccanico
———	Cavi FTG18(O)M16

KEY PLAN

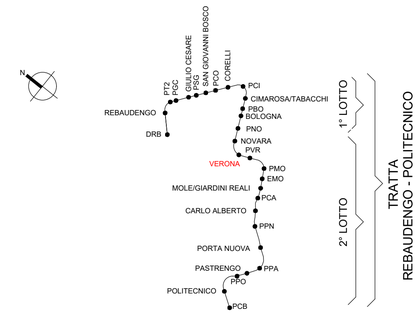

NOTA

Per le caratteristiche degli UPS fare riferimento all'elaborato MTL2T1A2DIELSVRR001 (cartella 12.2.8)

MINISTERO
DELLE INFRASTRUTTURE E DELLA MOBILITÀ SOSTENIBILI
STRUTTURA TECNICA DI MISSIONE

Mims

COMUNE DI TORINO

CITTA' DI TORINO

METROPOLITANA AUTOMATICA DI TORINO
LINEA 2 - TRATTA POLITECNICO - REBAUDENGO
PROGETTAZIONE DEFINITIVA
Lotto Costruttivo 2: Bologna - Politecnico

PROGETTO DEFINITIVO

DIRETTORE PROGETTAZIONE Responsabile integrazione discipline specialistiche	IL PROGETTISTA	INFRA.TO Infrastrutture per la mobilità — INFRATRASPORTI.TO S.r.l.
Ing. R. Crova Ordine degli Ingegneri della Provincia di Torino n. 6038S	Ing. F. Azzarone Ordine degli Ingegneri della Provincia di Torino n. 12287J	IMPIANTI NON DI SISTEMA - STAZIONE VERONA IMPIANTO ELETTRICO E FORZA MOTRICE SCHEMA SISTEMA UPS

BIM MANAGER Geom. L. D'Accardi	ELABORATO	REV. int.	REV. est.	SCALA	DATA
	MTL2T1A2D IELSVRK002	0	0	-	31/03/2022

Fg. 1 di 1

AGGIORNAMENTI

REV.	DESCRIZIONE	DATA	REDATTO	CONTROL.	APPROV.	VISTO
0	EMISSIONE	31/03/2022	IBE	AGH	FAZ	RCR

LOTTO 2	CARTELLA	12.2.8	45	MTL2T1A2D	IELSVRK002

STAZIONE APPALTANTE

DIRETTORE DI DIVISIONE INFRASTRUTTURE E MOBILITÀ
Ing. R. Bertasio

RESPONSABILE UNICO DEL PROCEDIMENTO
Ing. A. Strozziero

Scala PLOTTAGGIO B/N XX
mm/pollici per mm
COLORS 9-255 0/65
COL.8 0/65
WHITE 0/15
MAG 0/60
BLUE 0/50
CYAN 0/40
GREEN 0/30
YELL 0/24
RED 0/10