Particolare attraversamento REI

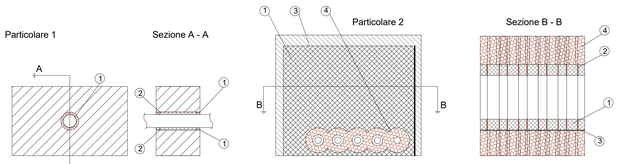

1. Sigillante acrilico antifuoco tipo HILTI CFS-S-ACR. Spessore15 mm, altezza < 10.5 mm
2. Lana di roccia con densità 45 Kg/m3
1. Pannello antifuoco rivestito tipo HILTI CFS-CT B. 1000x600x50 mm
2. Benda antifuoco tipo Hilti CFS-B (2 strati)
3. Sigillante acrilico antifuoco tipo HILTI CFS-S ACR
4. Isolamento tipo Armaflex AF spessore 32 mm, lughezza 250 mm

TIPICI SOSTEGNI ANTISISMICI PER TUBAZIONI

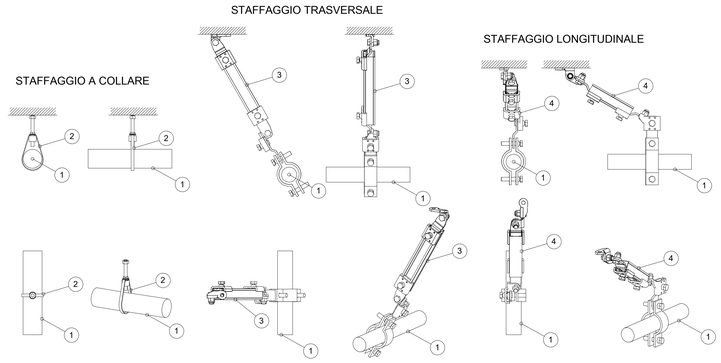

1	Tubazione circuito antincendio
2	Sostegno a collare
3	Sostegno trasversale
4	Sostegno longitudianale

I sistemi di sostegno delle tubazioni dovranno essere realizzati e calcolati conformemente al paragrafo 7.2.4 delle NTC 2018 "Criteri di progettazione degli impianti"

KEYPLAN

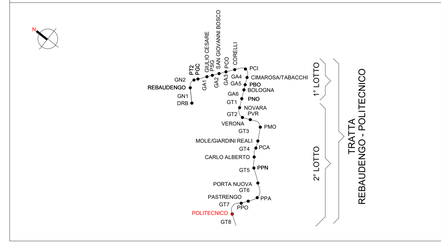

Legenda Scarico e aggottamento

IMPIANTO			TUBAZIONI	
Colore	Abbreviazione	Descrizione	Codice identità	Descrizione
	S-RAA	Rilancio acque di aggottamento	PI_FeZn_CA-FI	Acciaio zincato a caldo, filettato
	S-ABI	Acque bianche	PI_PEAD-P	Pead liquidi in pressione
	S-ANE	Acque nere	PI_PEAD	Polietilene alta densità scarico a saldare
	S-RAN	Rilancio acque nere	PI_PP	Polipropilene scarico a innesto

ETICHETTA TUBI (estesa)

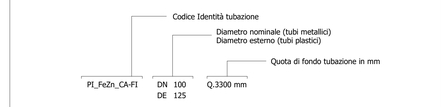

SIMBOLO	Codice Identità	Descrizione
	ME_PGRA-LT	Pozzetto griglia raccolta acque bianche - locali tecnici
	ME_PI-SC	Piletta raccolta acque bianche - spazi comuni
	ME_PRA	Piletta raccolta acque bianche - spazi comuni
	ME_GRA_LT	Griglia lineare raccolta acque bianche - locali tecnici
	ME_GRA_SC	Griglia lineare raccolta acque bianche - spazi comuni
	ME_PP_LT	Pozzetto con discendente - locali tecnici
	ME_PP_SC	Pozzetto con discendente - spazi comuni
	ME_PAG-S	P1 - P2 Elettropompa sommergibile aggottamento acque chiare Portata : 14 l/s (50.4 m³/h)
	ME_PAG-S-TR	P3 Elettropompa sommergibile trituratrice aggottamento acque chiare Portata : 5.5 l/s (19.8 m³/h)
	ME_PR	P4 - P6 Pompa di rilancio acque nere del tipo sommergibile Portata P4 : 3.02 l/s (10.87 m³/h) - P6: 3.1 l/s (10.84 m³/h)
	ME_PAG-S-TR	P5 a - P5 b - P5 c Gruppo di due elettropompe trituratrici Portata P5a: 3.34 l/s (12.03 m³/h) - P5b: 3.34 l/s (12.03 m³/h) P5 c: 0.3 l/s (1.08 m³/h)
	ME_PAG-S	P7 Pompa di scarico vasca antincendio del tipo sommergibile Portata : 0.47 l/s (1.7m³/h)
	PA_UNI_REI	Barriera frangifiamma per ripristino pareti REI
	PA_VNR	Valvola di non ritorno
	PA_VFA	Valvola a farfalla

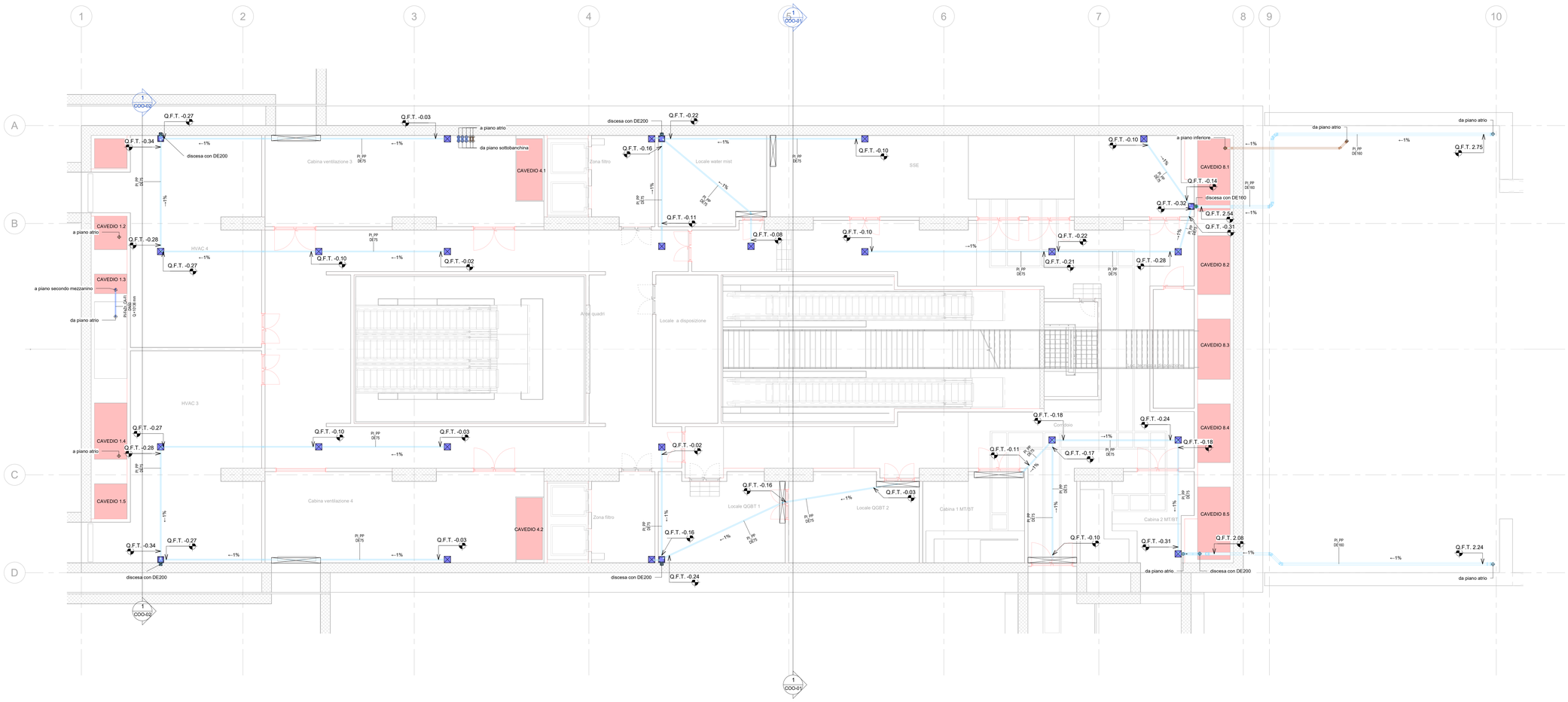

1 SC_Piano primo mezzanino (livello -2)
1 : 100

MINISTERO
DELLE INFRASTRUTTURE E DELLA MOBILITÀ SOSTENIBILI
STRUTTURA TECNICA DI MISSIONE

Mims

COMUNE DI TORINO

CITTÀ DI TORINO

METROPOLITANA AUTOMATICA DI TORINO
LINEA 2 - TRATTA POLITECNICO - REBAUDENGO

PROGETTAZIONE DEFINITIVA
Lotto Costruttivo 2: Bologna - Politecnico

PROGETTO DEFINITIVO		
DIRETTORE PROGETTAZIONE Responsabile integrazione discipline specialistiche	IL PROGETTISTA	INFRA.TO infrastrutture per la mobilità — INFRATRASPORTI.TO S.r.l.
Ing. R. Crova Ordine degli Ingegneri della Provincia di Torino n. 6038S	Ing. F. Azzarone Ordine degli Ingegneri della Provincia di Torino n. 12887J	IMPIANTI NON DI SISTEMA - STAZIONE POLITECNICO IMPIANTI DI SCARICO E AGGOTTAMENTO PIANTA PIANO PRIMO MEZZANINO

BIM MANAGER: Geom. L. D'Accardi	ELABORATO	REV. int.	REV. est.	SCALA	DATA
	MTL2T1A2D IISSPOT008	0	2	1:100	20/10/23

AGGIORNAMENTI

Fg. 1 di 1

REV.	DESCRIZIONE	DATA	REDATTO	CONTROL.	APPROV.	VISTO
0	EMISSIONE	31/03/22	ASt	AGh	FAz	RCr
1	EMISSIONE FINALE A SEGUITO DI VERIFICA PREVENTIVA	21/04/23	ASt	FAz	FAz	RCr
2	EMISSIONE FINALE A SEGUITO DI VERIFICA PREVENTIVA	20/10/23	ASt	FAz	FAz	RCr

LOTTO 2	CARTELLA	12.2.13	43	MTL2T1A2D	IISSPOT008

STAZIONE APPALTANTE

DIRETTORE DI DIVISIONE INFRASTRUTTURE E MOBILITÀ
Ing. R. Bertasio

RESPONSABILE UNICO DEL PROCEDIMENTO
Ing. A. Strozziero