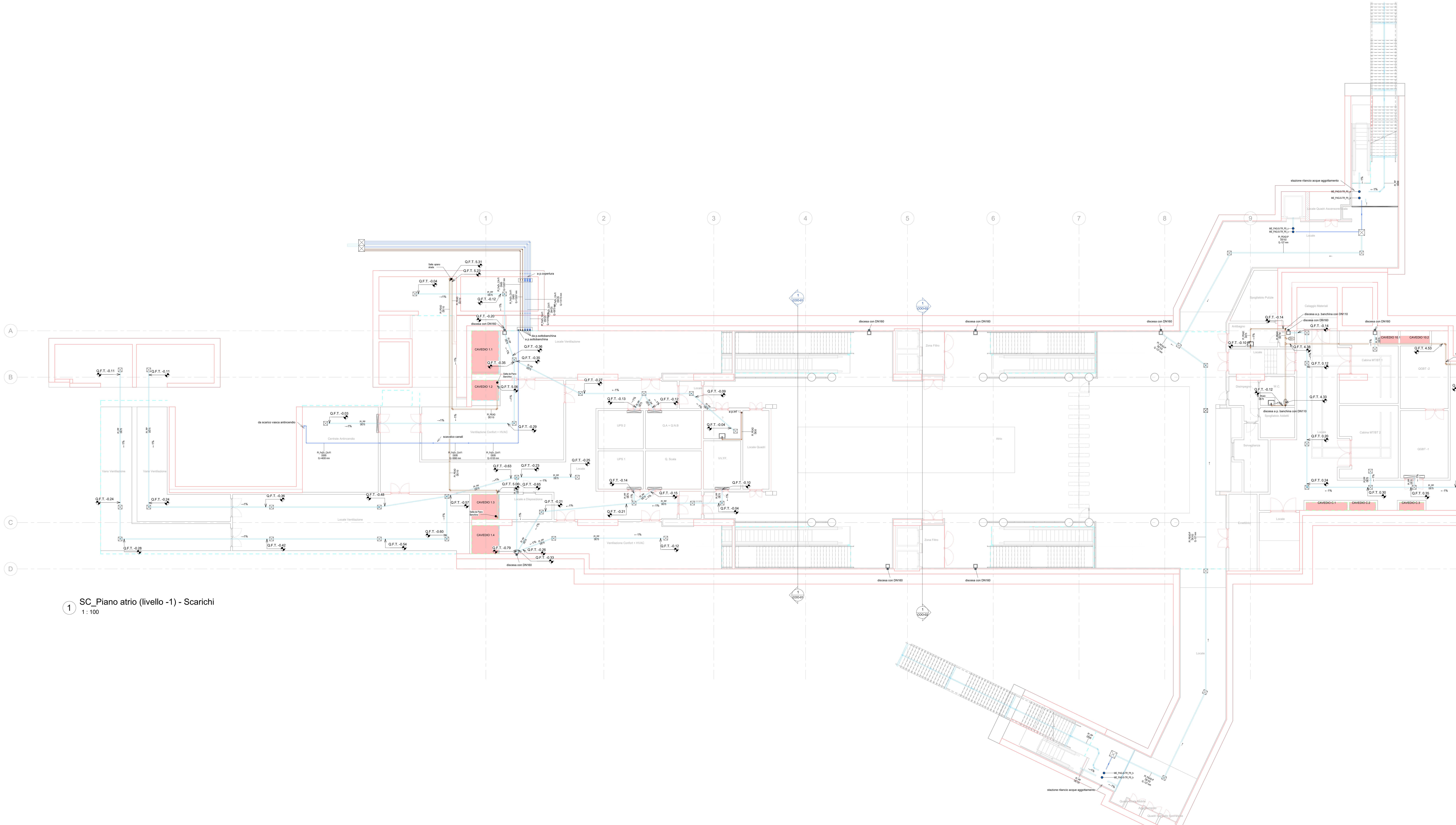

1 SC_Piano atrio (livello -1) - Scarichi
1 : 100

Particolare attraversamento REI

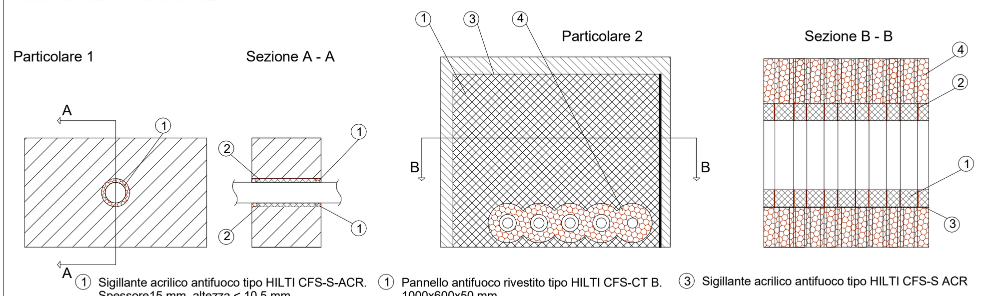

Particolare 1:
1. Sigillante acrilico antifuoco tipo HILTI CFS-S-ACR. Spessore15 mm, altezza < 10.5 mm
2. Lana di roccia con densità 45 Kg/m3

Particolare 2:
1. Pannello antifuoco rivestito tipo HILTI CFS-CT B. 1000x600x50 mm
2. Benda antifuoco tipo Hilti CFS-B (2 strati)
3. Sigillante acrilico antifuoco tipo HILTI CFS-S ACR
4. Isolamento tipo Armaflex AF spessore 32 mm, lughezza 250 mm

KEYPLAN

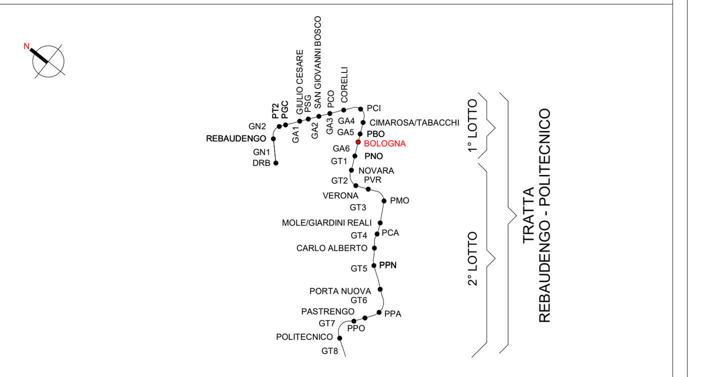

Legenda Scarico e aggottamento

IMPIANTO			TUBAZIONI	
Colore	Abbreviazione	Descrizione	Codice identità	Descrizione
	S-RAA	Rilancio acque di aggottamento	PI_FeZn_CA-FI	Acciaio zincato a caldo, filettato
	S-ABI	Acque bianche	PI_PEAD-P	Pead liquidi in pressione
	S-ANE	Acque nere	PI_PEAD	Polietilene alta densità scarico a saldare
	S-RAN	Rilancio acque nere	PI_PP	Polipropilene scarico a innesto

ETICHETTA TUBI (estesa)

PI_FeZn_CA-FI — Codice Identità tubazione
DN 100 / DE 125 — Diametro nominale (tubi metallici) / Diametro esterno (tubi plastici)
Q.3300 mm — Quota di fondo tubazione in mm

SIMBOLO	Codice Identità	Descrizione
	ME_PGRA-LT	Pozzetto griglia raccolta acque bianche - locali tecnici
	ME_PI-SC	Piletta raccolta acque bianche - spazi comuni
	ME_PRA	Piletta raccolta acque bianche - spazi comuni
	ME_GRA_LT	Griglia lineare raccolta acque bianche - locali tecnici
	ME_GRA_SC	Griglia lineare raccolta acque bianche - spazi comuni
	ME_PP_LT	Pozzetto con discendente - locali tecnici
	ME_PP_SC	Pozzetto con discendente - spazi comuni
	ME_PAG-S	P1 - P2 Elettropompa sommerigibile aggottamento acque chiare Portata : 14 l/s (50.4m^3/h)
	ME_PAG-S-TR	P3 Elettropompa sommergibile trituratrice aggottamento acque chiare Portata : 5.5 l/s (19.8 m^3/h)
	ME_PR	P4 - P6 Pompa di rilancio acque nere del tipo sommergibile Portata P4 : 1.3 l/s (4.68 m^3/h) - P6 : 4.15 l/s (14.94 m^3/h)
	ME_PAG-S-TR	P5 a - P5 b - P5 c Gruppo di due elettropompe trituratrici Portata P5 a : 5.6 l/s (20.16 m^3/h) - P5 b : 5.6 l/s (20.16 m^3/h) P5 c : 0.68 l/s (2.45 m^3/h)
	ME_PAG-S	P7 Pompa di scarico vasca antincendio del tipo sommergibile Portata : 0.47 l/s (1.7 m^3/h)
	PA_UNI_REI	Barriera frangifiamma per ripristino pareti REI
	PA_VNR	Valvola di non ritorno
	PA_VFA	Valvola a farfalla

TIPICI SOSTEGNI ANTISISMICI PER TUBAZIONI

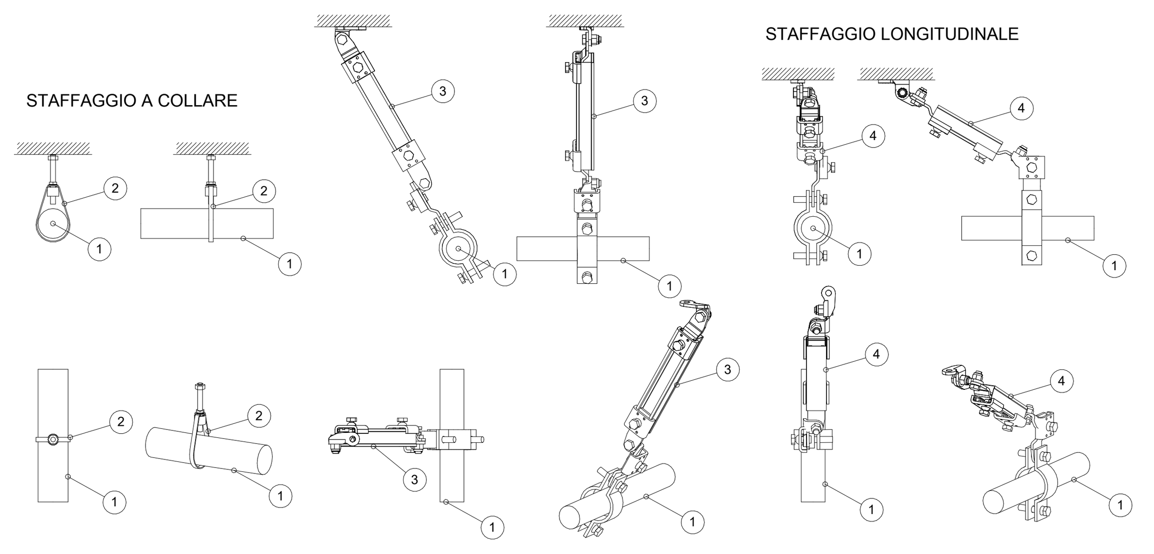

1	Tubazione circuito antincendio
2	Sostegno a collare
3	Sostegno trasversale
4	Sostegno longitudianale

I sistemi di sostegno delle tubazioni dovranno essere realizzati e calcolati conformemente al paragrafo 7.2.4 delle NTC 2018 "Criteri di progettazione degli impianti"

MINISTERO
DELLE INFRASTRUTTURE E DELLA MOBILITÀ SOSTENIBILI
STRUTTURA TECNICA DI MISSIONE

COMUNE DI TORINO

METROPOLITANA AUTOMATICA DI TORINO
LINEA 2 - TRATTA POLITECNICO - REBAUDENGO

PROGETTAZIONE DEFINITIVA
Lotto Costruttivo 1: Rebaudengo - Bologna

PROGETTO DEFINITIVO			
DIRETTORE PROGETTAZIONE Responsabile integrazione discipline specialistiche	IL PROGETTISTA	INFRA.TO infrastrutture per la mobilità	INFRATRASPORTI.TO S.r.l.
Ing. R. Crova Ordine degli Ingegneri della Provincia di Torino n. 6038S	Ing. F. Azzarone Ordine degli Ingegneri della Provincia di Torino n. 12887J	IMPIANTI NON DI SISTEMA - STAZIONE BOLOGNA IMPIANTI DI SCARICO E AGGOTTAMENTO PIANTA PIANO ATRIO E ACCESSI	

BIM MANAGER Geom. L. D'Accardi	ELABORATO	REV. int.	REV. est.	SCALA	DATA
	MTL2T1A1D IISSBOT007	0	2	1:100	20/10/23

Fg. 1 di 1

AGGIORNAMENTI

REV.	DESCRIZIONE	DATA	REDATTO	CONTROL.	APPROV.	VISTO
0	EMISSIONE	31/03/22	ASt	AGh	FAz	RCr
1	EMISSIONE FINALE A SEGUITO DI VERIFICA PREVENTIVA	21/04/23	ASt	FAz	FAz	RCr
2	EMISSIONE FINALE A SEGUITO DI VERIFICA PREVENTIVA	20/10/23	ASt	FAz	FAz	RCr

LOTTO 1	CARTELLA	12.2.6	42	MTL2T1A1D IISSBOT007

STAZIONE APPALTANTE

DIRETTORE DI DIVISIONE INFRASTRUTTURE E MOBILITÀ
Ing. R. Bertasio

RESPONSABILE UNICO DEL PROCEDIMENTO
Ing. A. Strozziero