Particolare attraversamento REI

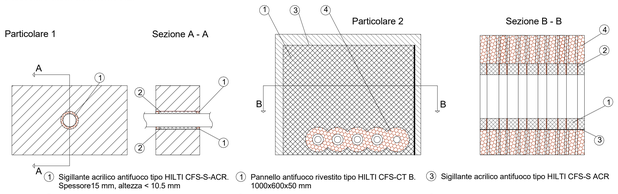

1. Sigillante acrilico antifuoco tipo HILTI CFS-S-ACR. Spessore15 mm, altezza < 10.5 mm
2. Lana di roccia con densità 45 Kg/m3
3. Pannello antifuoco rivestito tipo HILTI CFS-CT B. 1000x600x50 mm
4. Benda antifuoco tipo Hilti CFS-B (2 strati)
5. Sigillante acrilico antifuoco tipo HILTI CFS-S ACR
6. Isolamento tipo Armaflex AF spessore 32 mm, lughezza 250 mm

TIPICI SOSTEGNI ANTISISMICI PER TUBAZIONI

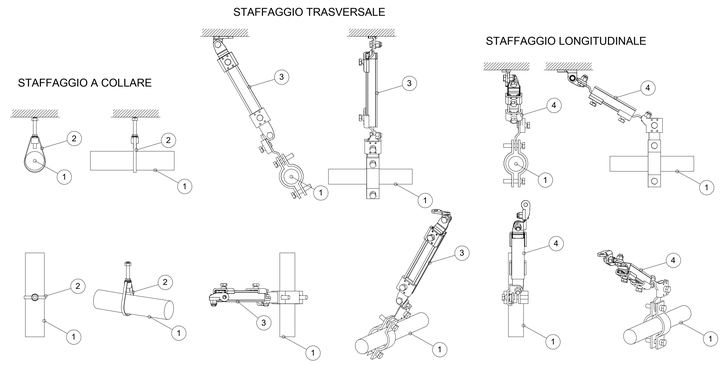

1	Tubazione circuito antincendio
2	Sostegno a collare
3	Sostegno trasversale
4	Sostegno longitudianale

I sistemi di sostegno delle tubazioni dovranno essere realizzati e calcolati conformemente al paragrafo 7.2.4 delle NTC 2018 "Criteri di progettazione degli impianti"

KEYPLAN

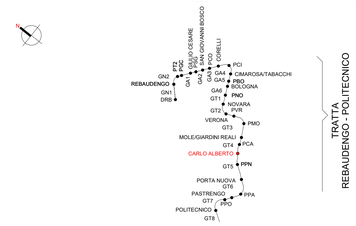

Legenda Idrico sanitario

IMPIANTO			TUBAZIONI	
Colore	Abbreviazione	Descrizione	Codice identità	Descrizione
	I-AFS	Acqua fredda sanitaria	PI_FeZn_CA-FI	Acciaio zincato a caldo, filettato

ETICHETTA TUBI (estesa)

Codice Identità tubazione
Diametro nominale (tubi metallici)
Diametro esterno (tubi plastici)
Quota di fondo tubazione in mm

PI_FeZn_SF | DN 100 DE 125 | Q.3300 mm

SIMBOLO	Codice Identità	Descrizione
WC	-	Sanitario wc
LAV	-	Sanitario lavabo
	PA_UNI_REI	Barriera frangifiamma per ripristino pareti REI
E	SP_ARM_UNI45	Armadio UNI45

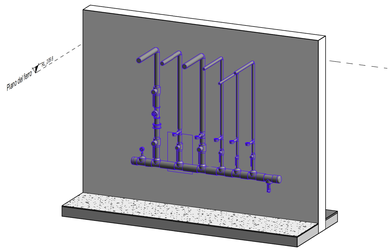

3 3D Coll. Banchina Via 2

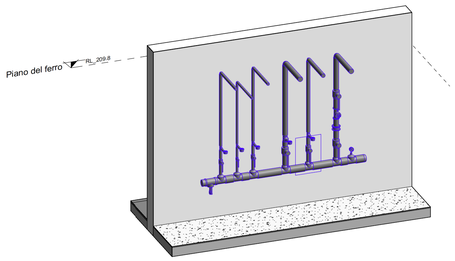

2 3D Coll. Banchina Via 1

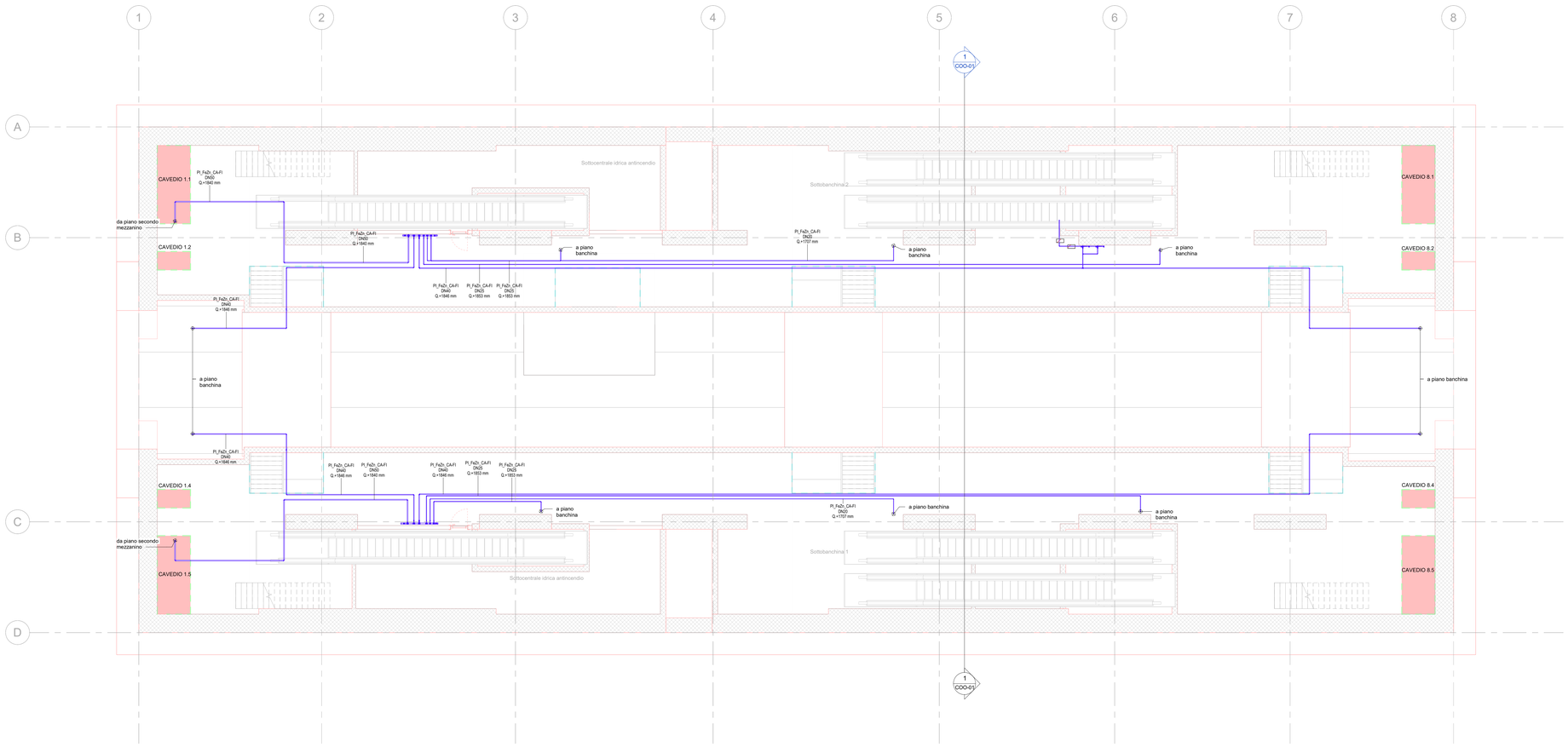

1 IS_Piano sottobanchina (livello -5)
1 : 100

MINISTERO
DELLE INFRASTRUTTURE E DELLA MOBILITÀ SOSTENIBILI
STRUTTURA TECNICA DI MISSIONE

Mims

COMUNE DI TORINO

CITTÀ DI TORINO

METROPOLITANA AUTOMATICA DI TORINO
LINEA 2 - TRATTA POLITECNICO - REBAUDENGO

PROGETTAZIONE DEFINITIVA
Lotto Costruttivo 2: Bologna - Politecnico

PROGETTO DEFINITIVO

DIRETTORE PROGETTAZIONE Responsabile integrazione discipline specialistiche	IL PROGETTISTA	INFRA.TO infrastrutture per la mobilità — INFRATRASPORTI.TO S.r.l.
Ing. R. Crova Ordine degli Ingegneri della Provincia di Torino n. 6038S	Ing. F. Azzarone Ordine degli Ingegneri della Provincia di Torino n. 12887J	IMPIANTI NON DI SISTEMA - STAZIONE CARLO ALBERTO IMPIANTI IDRICO SANITARIO E ADDUZIONE PIANTA PIANO SOTTOBANCHINA

BIM MANAGER Geom. L. D'Accardi	ELABORATO	REV. int.	REV. est.	SCALA	DATA
	MTL2T1A2D IISSCAT005	0	2	1:100	20/10/23

Fg. 1 di 1

AGGIORNAMENTI

REV.	DESCRIZIONE	DATA	REDATTO	CONTROL.	APPROV.	VISTO
0	EMISSIONE	31/03/22	ASt	AGh	FAz	RCr
1	EMISSIONE FINALE A SEGUITO DI VERIFICA PREVENTIVA	21/04/23	ASt	FAz	FAz	RCr
2	EMISSIONE FINALE A SEGUITO DI VERIFICA PREVENTIVA	20/10/23	ASt	FAz	FAz	RCr

LOTTO 2	CARTELLA	12.2.10	39	MTL2T1A2D	IISSCAT005

STAZIONE APPALTANTE

DIRETTORE DI DIVISIONE INFRASTRUTTURE E MOBILITÀ
Ing. R. Bertasio

RESPONSABILE UNICO DEL PROCEDIMENTO
Ing. A. Strozziero