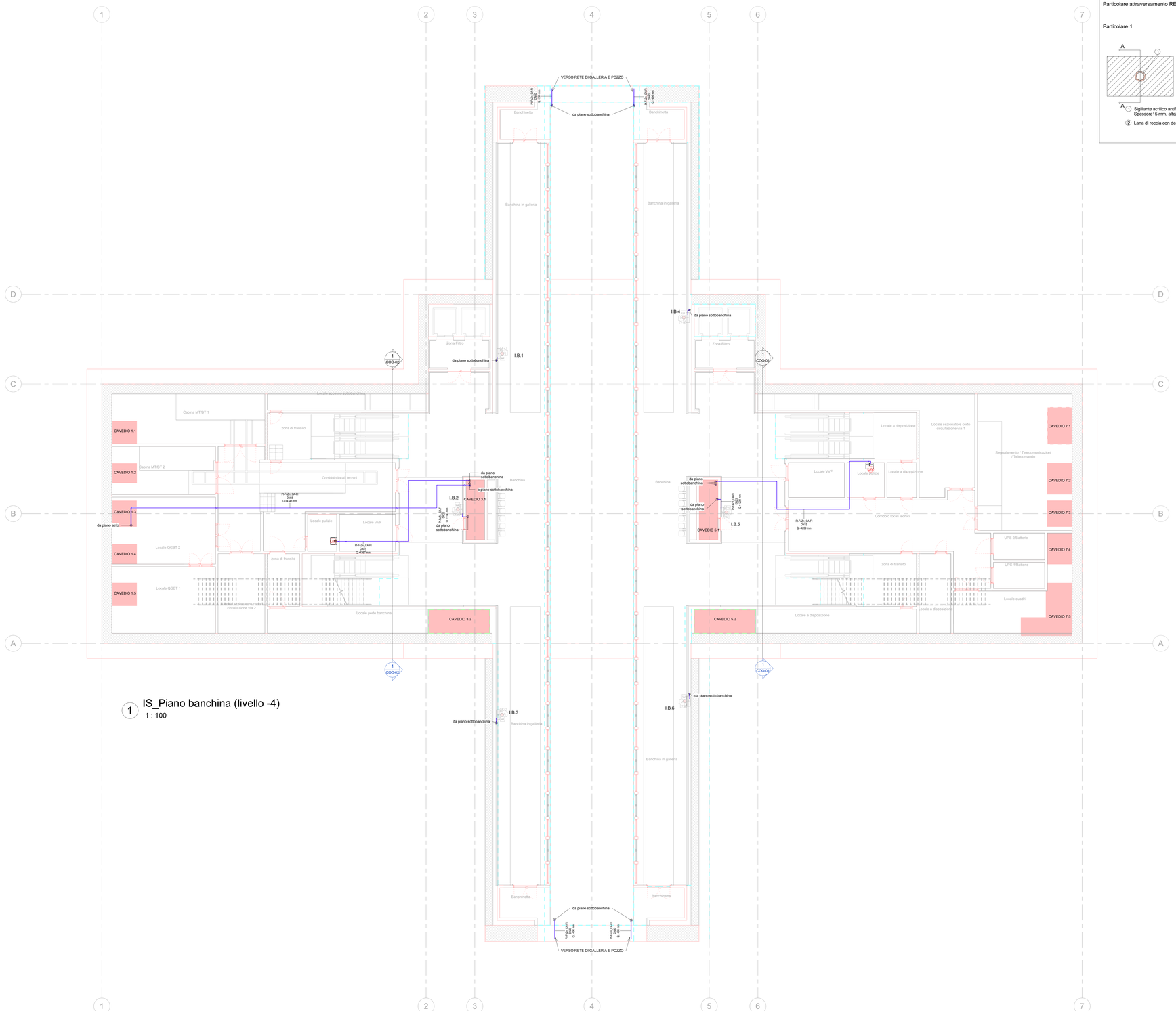

1 IS_Piano banchina (livello -4)
1 : 100

Particolare attraversamento REI

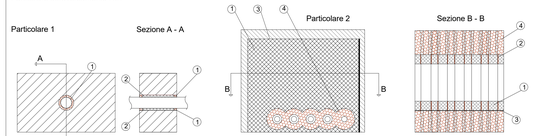

1. Sigillante acrilico antifuoco tipo HILTI CFS-S-ACR. Spessore15 mm, altezza < 10.5 mm
2. Lana di roccia con densità 45 Kg/m3
3. Pannello antifuoco rivestito tipo HILTI CFS-CT B. 1000x600x50 mm
4. Benda antifuoco tipo Hilti CFS-B (2 strati)
5. Sigillante acrilico antifuoco tipo HILTI CFS-S ACR
6. Isolamento tipo Armaflex AF spessore 32 mm, lughezza 250 mm

KEYPLAN

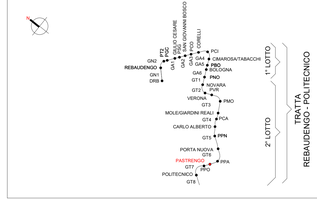

Legenda Idrico sanitario

IMPIANTO			TUBAZIONI	
Colore	Abbreviazione	Descrizione	Codice identità	Descrizione
	I-AFS	Acqua fredda sanitaria	PI_FeZn_CA-F1	Acciaio zincato a caldo, filettato

ETICHETTA TUBI (estesa)

Codice Identità tubazione
Diametro nominale (tubi metallici)
Diametro esterno (tubi plastici)
Quota di fondo tubazione in mm

PI_FeZn_SF — DN 100 / DE 125 — Q.3300 mm

SIMBOLO	Codice Identità	Descrizione
WC	-	Sanitario wc
LAV	-	Sanitario lavabo
	PA_UNI_REI	Barriera frangifiamma per ripristino pareti REI
	SP_ARM_UNI45	Armadio UNI45

TIPICI SOSTEGNI ANTISISMICI PER TUBAZIONI

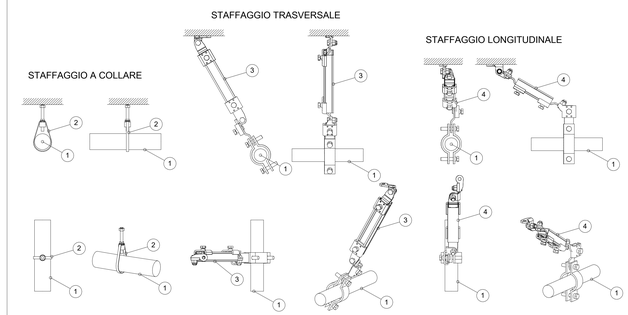

1	Tubazione circuito antincendio
2	Sostegno a collare
3	Sostegno trasversale
4	Sostegno longitudianale

I sistemi di sostegno delle tubazioni dovranno essere realizzati e calcolati conformemente al paragrafo 7.2.4 delle NTC 2018 "Criteri di progettazione degli impianti"

MINISTERO DELLE INFRASTRUTTURE E DELLA MOBILITÀ SOSTENIBILI
STRUTTURA TECNICA DI MISSIONE

Mims

COMUNE DI TORINO

CITTÀ DI TORINO

METROPOLITANA AUTOMATICA DI TORINO
LINEA 2 - TRATTA POLITECNICO - REBAUDENGO

PROGETTAZIONE DEFINITIVA
Lotto Costruttivo 2: Bologna - Politecnico

PROGETTO DEFINITIVO		
DIRETTORE PROGETTAZIONE Responsabile integrazione discipline specialistiche	IL PROGETTISTA	INFRATRASPORTI.TO S.r.l.
Ing. R. Crova Ordine degli Ingegneri della Provincia di Torino n. 6038S	Ing. F. Azzarone Ordine degli Ingegneri della Provincia di Torino n. 12887J	IMPIANTI NON DI SISTEMA - STAZIONE PASTRENGO IMPIANTI IDRICO SANITARIO E ADDUZIONE PIANTA PIANO BANCHINA
BIM MANAGER Geom. L. D'Accardi		ELABORATO: MTL2T1A2D IISSPAT004 — REV. int. 0, REV. est. 2 — SCALA 1:100 — DATA 20/10/23

Pg. 1 a 1

AGGIORNAMENTI

REV.	DESCRIZIONE	DATA	REDATTO	CONTROL.	APPROV.	VISTO
0	EMISSIONE	31/03/22	ASt	AGh	FAz	RCr
1	EMISSIONE FINALE A SEGUITO DI VERIFICA PREVENTIVA	21/04/23	ASt	FAz	FAz	RCr
2	EMISSIONE FINALE A SEGUITO DI VERIFICA PREVENTIVA	20/10/23	ASt	FAz	FAz	RCr

LOTTO 2	CARTELLA	12.2.L12	38	MTL2T1A2D	IISSPAT004

STAZIONE APPALTANTE

DIRETTORE DI DIVISIONE INFRASTRUTTURE E MOBILITÀ
Ing. R. Bertasio

RESPONSABILE UNICO DEL PROCEDIMENTO
Ing. A. Strozziero