ARMADIO UNI 45

SCALA 1:10

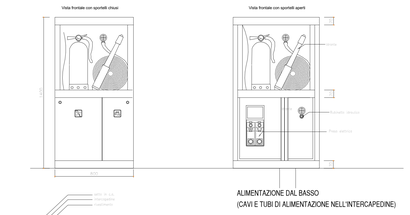

ARMADIO DI ALLOGGIAMENTO UNI 45: armadio per alloggiamento per UNI 45 composto da telaio metallico in profili scatolari in acciaio zincato fissato a parete mediante a angolari e tasselli ad espansione/chimici, rivestito con pannelli in lamiera presso piegata inox AISI 304 (sp. 20/10 mm), verniciati con trattamento ferromicaceo. Le lamiere saranno curvate come da disegni architettonici, munite di eventuali elementi di irrigidimento in lamiera saldati al dorso dei pannelli e dotate di cerniere a scomparsa. Nella parte superiore l'idrante e lancia a antincendio è sponnello tipo "safe-crash" per sfondamento anti-infortunio in caso di emergenza incendio. Gli impianti saranno accessibili frontalmente come da disegni architettonici tramite n. 3 sportelli apribili in lamiera con sistema di chiusura a chiave quadra e cerniere a scomparsa, realizzati a regola d'arte in modo da garantire la continuità tra i giunti a vista e la regolarità della superficie frontale.

PARTICOLARE VALVOLA SPRINKLER AD UMIDO DN 100

Legenda	
1	Valvola di allarme a Umido
2	Giunto rigido
3	Valvola a farfalla scanalata
4	Manometro acqua 0-25 Bar 1/2"
5	Rubinetto drenaggio lato impianto
6	Valvola drenaggio automatico
7	Camera di ritardo (opzionale)
8	Pressostato d'allarme impianto intervenuto
9	Campana Idraulica d'allarme
10	Sprinkler Pendent

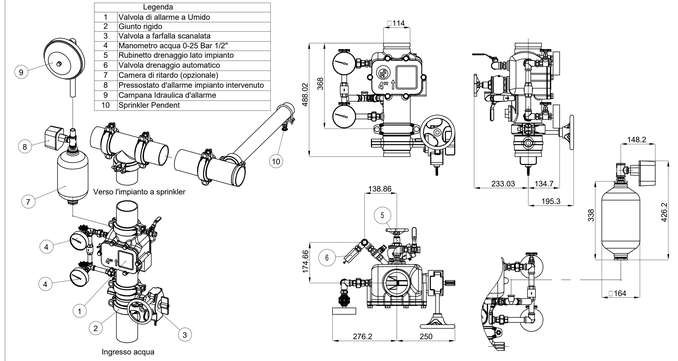

TIPICI SOSTEGNI ANTISISMICI PER TUBAZIONI

STAFFAGGIO TRASVERSALE

STAFFAGGIO A COLLARE

STAFFAGGIO LONGITUDINALE

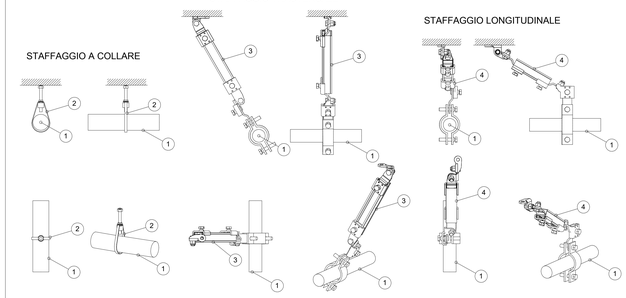

1	Tubazione circuito antincendio
2	Sostegno a collare
3	Sostegno trasversale
4	Sostegno longitudianale

I sistemi di sostegno delle tubazioni dovranno essere realizzati e calcolati conformemente al paragrafo 7.2.4 delle NTC 2018 "Criteri di progettazione degli impianti"

KEYPLAN

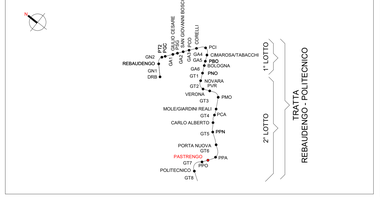

Legenda Antincendio

IMPIANTO			TUBAZIONI	
Colore	Abbreviazione	Descrizione	Codice identità	Descrizione
	A-DIL	Circuito diluvio	PI_FeIn	Acciaio inox
	A-SPLI	Sprinkler a umido	PI_FeZn_CA-SC*	Acciaio zincato a caldo, scanalato
	A-IDR	Circuito idranti	PI_PEAD-P	Pead liquidi in pressione PN 16
	A-WMI	Circuito watermist		
	I-AFS	Carico vasca antincendio		

** le tubazioni antincendio in acciaio zincato sono verniciate RAL 3000*

ETICHETTA TUBI (estesa)

SIMBOLO	Codice Identità	Descrizione
	SP_EST-P_POL	Estintore portatile a polvere, kg 6 55A 233BC
	SP_EST-P_CO2	Estintore portatile a CO2, kg 5 113BC
	SP_EST-CAR_POL	Estintore carrellato a polvere, Kg 50
	SP_EST-CAR_CO2	Estintore carrellato a CO2, Kg 50
	SP_IDR-E_UNI70	Idrante esterno UNI70
	SP_ARM_UNI45	Armadio UNI45
	SP_AMO_VS-D	Attacco per motopompa VV.F. a vista doppio attacco
	SP_TES-WM	DN10 Ke0,64 Erogatore sprinkler watermist protezione ambiente DN10 Ke0,06 Erogatore sprinkler watermist protezione sottopavimento
	SP_TES-DI	DN15 Ke80 Erogatore sprinkler per diluvio via di corsa treno sopra banchina DN15 Ke25 Erogatore sprinkler per diluvio per via di corsa treno sotto-banchina
	SP_TES-P	DN15 Ke80 Erogatore sprinkler pendent
	PA_UNI_REI	Barriera frangifiamma per ripristino pareti REI

CRITERIO DI DIMENSIONAMENTO IMPIANTO SPRINKLER WATERMIST	
EROGATORI AMBIENTE	
Classe di pericolo	OH3
Area operativa	216 m^2
Portata minima testina	6.4 l/min
Area massima per singolo sprinkler	9 m^2
Distanza massima tra sprinkler	3 m
Distanza minima tra sprinkler	2 m
Ke sprinkler	0.64 l/min/bar $^{1/2}$
Temperatura di intervento	comando da sistema rivelazione incendi
Durata intervento impianto	60 min
Norma di riferimento UNI EN 14972-1:2021	

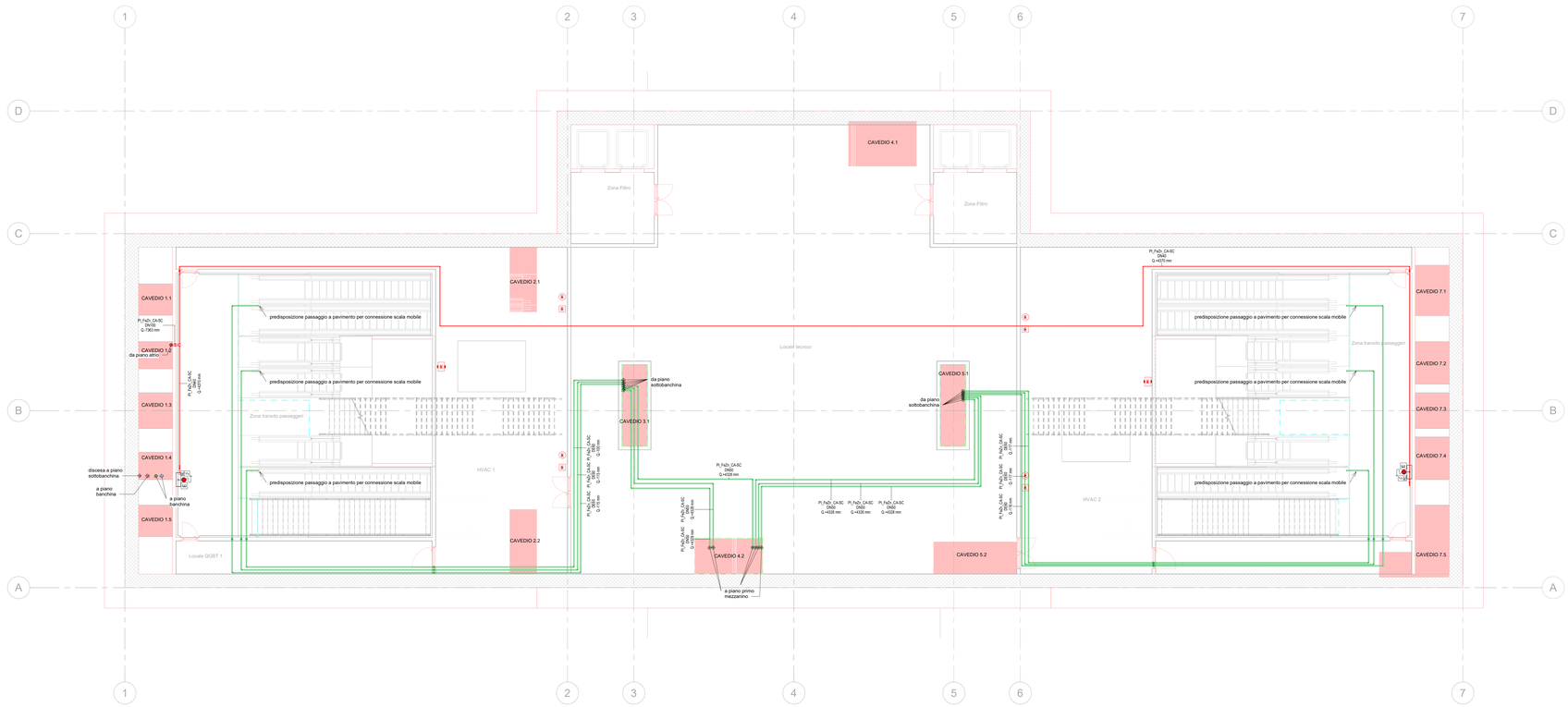

1 AN_Piano secondo mezzanino (livello -3)
1 : 100

Particolare attraversamento REI

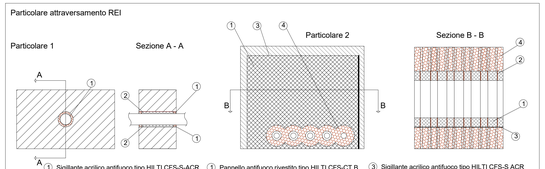

1. Sigillante acrilico antifuoco tipo HILTI CFS-S-ACR. Spessore15 mm, altezza < 10.5 mm
2. Lana di roccia con densità 45 Kg/m3
1. Pannello antifuoco rivestito tipo HILTI CFS-CT B. 1000x600x50 mm
2. Benda antifuoco tipo Hilti CFS-B (2 strati)
3. Sigillante acrilico antifuoco tipo HILTI CFS-S ACR
4. Isolamento tipo Armaflex AF spessore 32 mm, lughezza 250 mm

CRITERIO DI DIMENSIONAMENTO IMPIANTO SPRINKLER A DILUVIO	
EROGATORI SOTTO TRENO	
Classe di pericolo	5.24 - Passerelle per cavi all'interno di edifici
Area operativa	280 m^2
Densità di scarica	10 mm/min
Pressione minima testina	2.50 bar
Portata minima testina	41 l/min
Area massima per singolo sprinkler	12 m^2
Distanza massima tra sprinkler	4 m
Distanza minima tra sprinkler	2 m
Ke sprinkler	25.9 l/min/bar $^{1/2}$
Temperatura di intervento	comando da sistema rivelazione incendi
Durata intervento impianto	30 min
Norma di riferimento UNI CEN/TS 14816:2009	

MINISTERO DELLE INFRASTRUTTURE E DELLA MOBILITÀ SOSTENIBILI
STRUTTURA TECNICA DI MISSIONE

Mims

COMUNE DI TORINO

CITTÀ DI TORINO

METROPOLITANA AUTOMATICA DI TORINO
LINEA 2 - TRATTA POLITECNICO - REBAUDENGO

PROGETTAZIONE DEFINITIVA
Lotto Costruttivo 2: Bologna - Politecnico

PROGETTO DEFINITIVO		
DIRETTORE PROGETTAZIONE Responsabile integrazione discipline specialistiche	IL PROGETTISTA	INFRA.TO Infrastrutture per la mobilità — INFRATRASPORTI.TO S.r.l.
Ing. R. Crova Ordine degli Ingegneri della Provincia di Torino n. 60385	Ing. F. Azzarone Ordine degli Ingegneri della Provincia di Torino n. 128873	IMPIANTI NON DI SISTEMA - STAZIONE PASTRENGO IMPIANTO ANTINCENDIO PIANTA PIANO SECONDO MEZZANINO

BIM MANAGER Geom. L. D'Accardi	ELABORATO	REV. int.	REV. est.	SCALA	DATA
	MTL2T1A2D IANSPAT003	0	2	1:100	20/10/23

Fg. 1 di 1

AGGIORNAMENTI

REV.	DESCRIZIONE	DATA	REDATTO	CONTROL.	APPROV.	VISTO
0	EMISSIONE	31/03/22	MMi	AGh	FAz	RCr
1	EMISSIONE FINALE A SEGUITO DI VERIFICA PREVENTIVA	21/04/23	MMi	FAz	FAz	RCr
2	EMISSIONE FINALE A SEGUITO DI VERIFICA PREVENTIVA	20/10/23	MMi	FAz	FAz	RCr

LOTTO 2	CARTELLA	12.2.12	30	MTL2T1A2D	IANSPAT003

STAZIONE APPALTANTE

DIRETTORE DI DIVISIONE INFRASTRUTTURE E MOBILITÀ
Ing. R. Bertasio

RESPONSABILE UNICO DEL PROCEDIMENTO
Ing. A. Strozziero