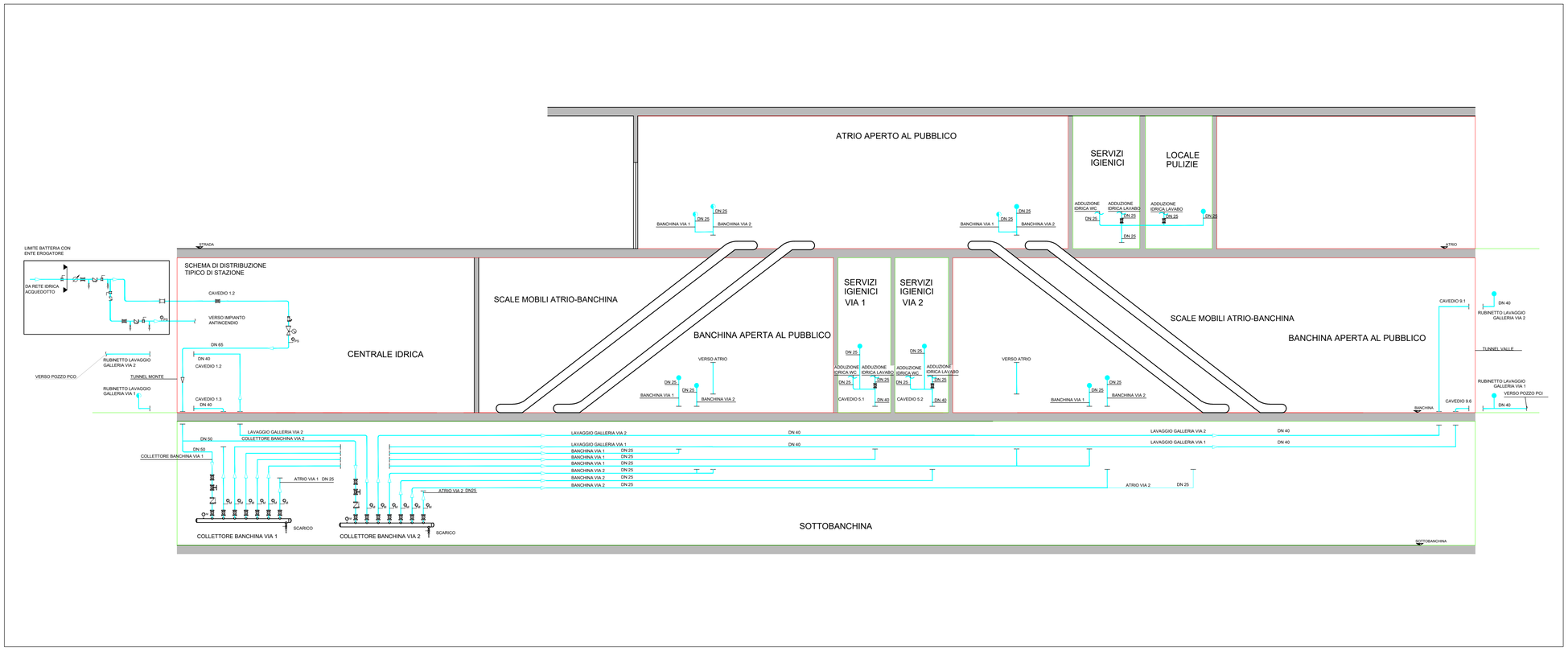

KEY PLAN

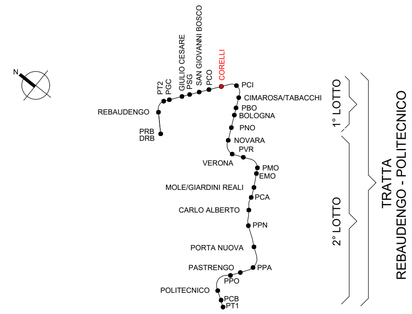

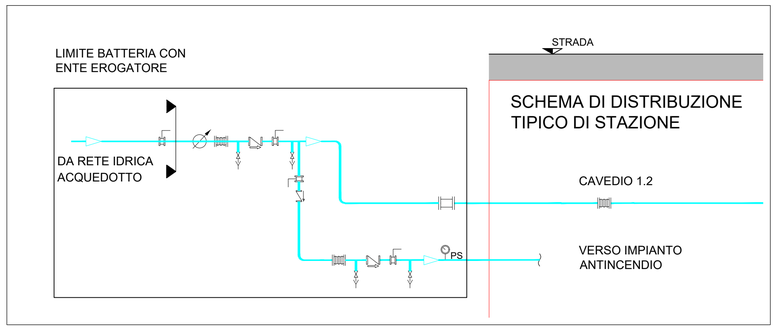

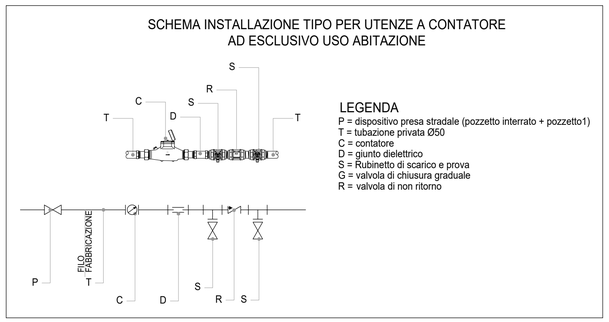

LEGENDA SIMBOLI

	Tubazione idrica circuito rubinetti di lavaggio in acciaio zincato con giunti filettati a norma UNI EN 10255 serie media	M	Manometro a quadrante, a norma ISPESL, attacco radiale, 0-16 bar.
	Rubinetto di lavaggio con portagomma in ottone stampato, leva lunga in acciaio.	PS	Pressostato di sicurezza, allarme manuale, 220 V
	Valvola di non ritorno.		Rubinetto di scarico.
	Valvola a sfera.		Valvola di taratura.
	Riduttore di pressione.		Filtro a Y in ghisa, cestello in acciaio inox, PN16 DN50
	Valvola a farfalla di sezionamento in ghisa tipo wafer PN16.		Giunto dielettrico, corpo in acciaio rivestito con resina epossidica, anello e guarnizione in materiale elastomerico, PN16
	Zone aperte al pubblico		Zone non aperte al pubblico.

Per le caratteristiche tecniche delle apparecchiature fare riferimento alla relazione tecnica MTL2T1A1DIISSCOR001.

MINISTERO
DELLE INFRASTRUTTURE E DELLA MOBILITÀ SOSTENIBILI
STRUTTURA TECNICA DI MISSIONE

COMUNE DI TORINO

CITTA' DI TORINO

METROPOLITANA AUTOMATICA DI TORINO
LINEA 2 - TRATTA POLITECNICO - REBAUDENGO

PROGETTAZIONE DEFINITIVA
Lotto Funzionale 1: Rebaudengo - Bologna

PROGETTO DEFINITIVO

DIRETTORE PROGETTAZIONE (Responsabile integrazione discipline specialistiche)	IL PROGETTISTA	INFRA.TO infrastrutture per la mobilità — INFRATRASPORTI.TO S.r.l.
Ing. R. Crova Ordine degli Ingegneri della Provincia di Torino n. 6038S	Ing. F. Azzarone Ordine degli Ingegneri della Provincia di Torino n. 12287J	IMPIANTI NON DI SISTEMA - STAZIONE CORELLI IMPIANTI IDRICO SANITARIO E ADDUZIONE SCHEMA GENERALE

	ELABORATO	REV. int.	REV. est.	SCALA	DATA
BIM MANAGER Geom. L. D'Accardi	MTL2T1A1D IISSCOK001	0	1	-	15/12/2022

Fg. 1 di 1

AGGIORNAMENTI

REV.	DESCRIZIONE	DATA	REDATTO	CONTROL.	APPROV.	VISTO
0	EMISSIONE	31/03/2022	PVA	AGH	FAZ	RCR
1	Emissione finale a seguito di verifica preventiva	15/12/2022	PVA	AGH	FAZ	RCR

LOTTO 1	CARTELLA	12.2.4	29	MTL2T1A1D	IISSCOK001

STAZIONE APPALTANTE

DIRETTORE DI DIVISIONE INFRASTRUTTURE E MOBILITÀ
Ing. R. Bertasio

RESPONSABILE UNICO DEL PROCEDIMENTO
Ing. G. Marengo

Scala PLOTTAGGIO B/N XX
mm pulsar per 1 u.v.
COLORS 9-255 0.18
COL 8 0.08
WHITE 0.15
MAG 0.60
BLUE 0.50
CYAN 0.36
GREEN 0.12
YELL 0.24
RED 0.16