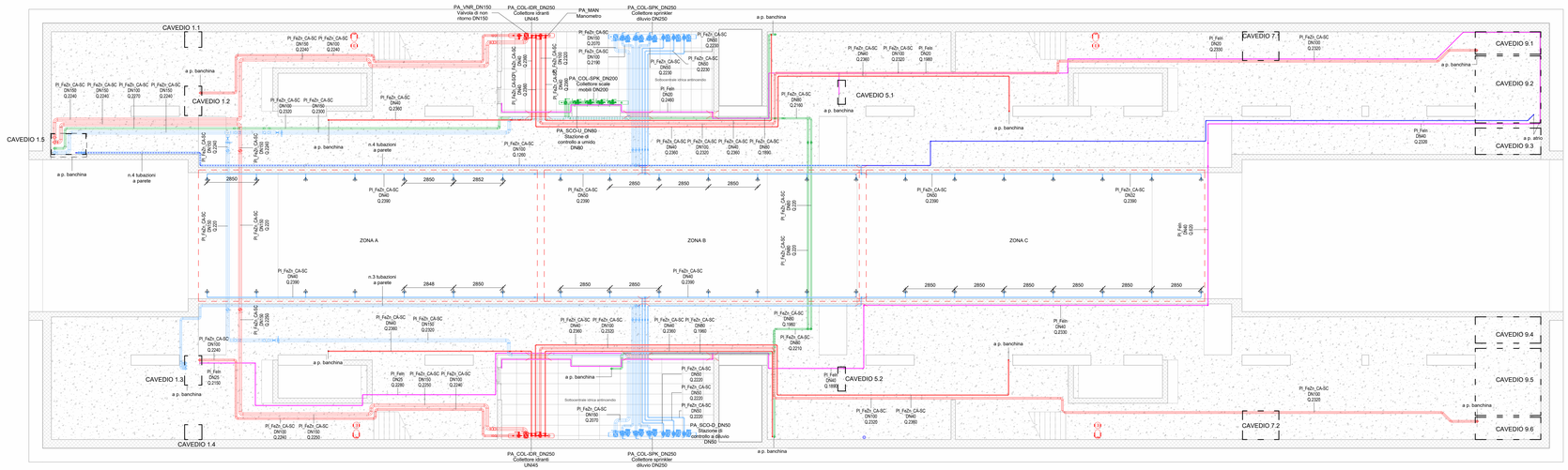

1 Impianto antincendio - Pianta piano sottobanchina (livello -2)

1 : 100

PARTICOLARE VALVOLA SPRINKLER AD UMIDO DN 100

Legenda	
1	Valvola di allarme a Umido
2	Giunto rigido
3	Valvola a farfalla scanalata
4	Manometro acqua 0-25 Bar 1/2"
5	Rubinetto drenaggio lato impianto
6	Valvola drenaggio automatico
7	Camera di ritardo (opzionale)
8	Pressostato d'allarme impianto intervenuto
9	Campana Idraulica d'allarme
10	Sprinkler Pendent

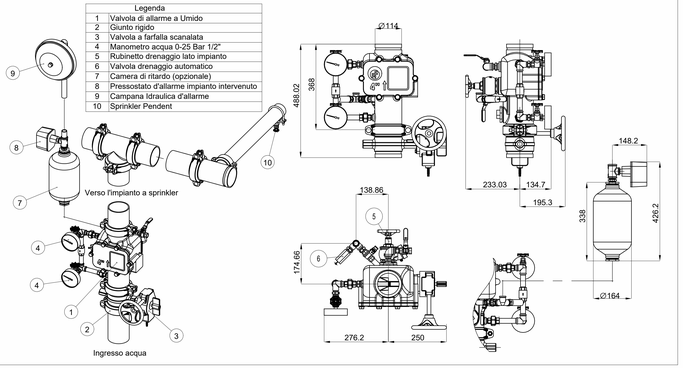

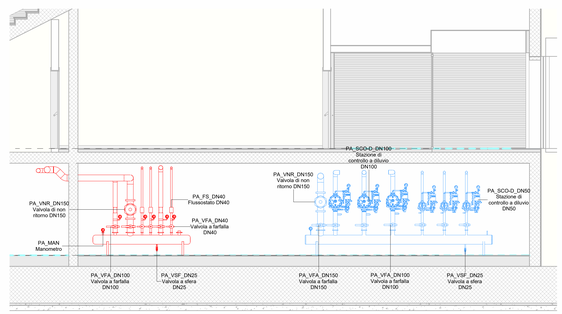

2 Particolare collettori antincendio

1 : 50

ARMADIO UNI 45

SCALA 1:10

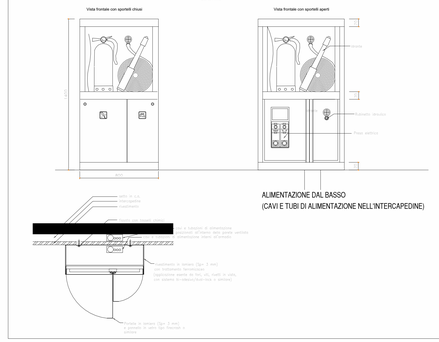

ARMADIO DI ALLOGGIAMENTO UNI 45: armadio per alloggiamento per UNI 45 composto da telaio metallico in profili scatolari in acciaio zincato fissato a parete mediante a angolari e tasselli ad espansione/chimici, rivestito con pannelli in lamiera presso piegata inox AISI 304 (sp. 20/10 mm), verniciati con trattamento ferromicaceo. Le lamiere saranno curvate come da disegni architettonici, munite di eventuali elementi di irrigidimento in lamiera saldati al dorso dei pannelli e dotate di "finestra" trasparente nella parte superiore (idrante e lancia a antincendio) in pannello tipo "safe-crash" per sfondamento anti-infortunio in caso di emergenza incendio. Gli impianti saranno accessibili frontalmente come da disegni architettonici tramite n. 3 sportelli apribili in lamiera con sistema di chiusura a chiave quadra e cerniere a scomparsa, realizzati a regola d'arte in modo da garantire la continuità tra i giunti a vista e la regolarità della superficie frontale.

TIPICI SOSTEGNI ANTISISMICI PER TUBAZIONI

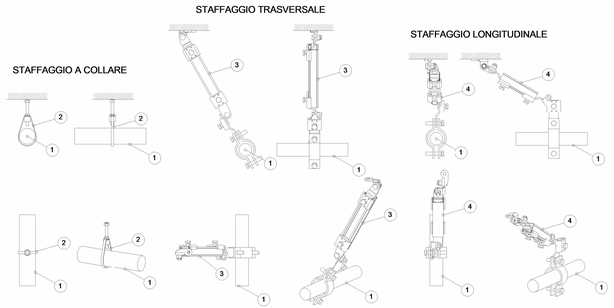

1	Tubazione circuito antincendio
2	Sostegno a collare
3	Sostegno trasversale
4	Sostegno longitudianale

I sistemi di sostegno delle tubazioni dovranno essere realizzati e calcolati conformemente al paragrafo 7.2.4 delle NTC 2018 "Criteri di progettazione degli impianti"

CRITERIO DI DIMENSIONAMENTO IMPIANTO SPRINKLER A DILUVIO	
EROGATORI SOTTO TRENO	
Classe di pericolo	5.24 - Passerelle per cavi all'interno di edifici
Area operativa	280 m^2
Densità di scarica	10 mm/min
Pressione minima testina	2.50 bar
Portata minima testina	41 l/min
Area massima per singolo sprinkler	12 m^2
Distanza massima tra sprinkler	4 m
Distanza minima tra sprinkler	2 m
Ke sprinkler	25.9 l/min/bar $^{1/2}$
Temperatura di intervento	comando da sistema rivelazione incendi
Durata intervento impianto	30 min
Norma di riferimento UNI CEN/TS 14816:2009	

Particolare attraversamento REI

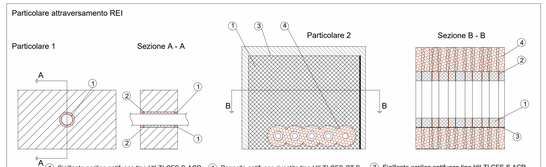

① Sigillante acrilico antifuoco tipo HILTI CFS-S-ACR. Spessore15 mm, altezza < 10,5 mm

② Lana di roccia con densità 45 Kg/m3

① Pannello antifuoco rivestito tipo HILTI CFS-CT B. 1000x600x50 mm

② Benda antifuoco tipo Hilti CFS-B (2 strati)

③ Sigillante acrilico antifuoco tipo HILTI CFS-S ACR

④ Isolamento tipo Armaflex AF spessore 32 mm, lughezza 250 mm

KEY PLAN

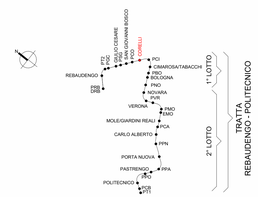

Legenda Antincendio

IMPIANTO			TUBAZIONI	
Colore	Abbreviazione	Descrizione	Codice identità	Descrizione
	A-DIL	Circuito diluvio	PI_FeIn	Acciaio inox
	A-SPU	Sprinkler a umido	PI_FeZn_CA-SC	Acciaio zincato a caldo, scanalato
	A-IDR	Circuito idranti	PI_PEAD-P	Pead liquidi in pressione
	A-WMI	Circuito watermist	PI_FeZn_CA-FI	Acciaio zincato a caldo, filettato
	I-AFS	Carico vasca antincendio		
	A-DAC	Disinfezione acqua		

** le tubazioni in acciaio nero sono verniciate RAL 3000*

ETICHETTA TUBI (estesa)

PI_FeZn_CA-SC — DN 100 / DE 125 — Q.3300 mm

- Codice Identità tubazione
- Diametro nominale (tubi metallici) Diametro esterno (tubi plastici)
- Quota di fondo tubazione in mm

SIMBOLO	Codice Identità	Descrizione
	SP_EST-P_POL	Estintore portatile a polvere, kg 6 55A 233BC
	SP_EST-P_CO2	Estintore portatile a CO2, kg 5 113BC
	SP_EST-CAR_POL	Estintore carrellato a polvere, kg 50
	SP_EST-CAR_CO2	Estintore carrellato a CO2, kg 50
	SP_IDR-E_UNI70	Idrante esterno UNI70
	SP_ARM_UNI45	Armadio UNI45
	SP_AMO_VS-D	Attacco per motopompa VV.F. a vista doppio attacco
	SP_TES-WM	DN10 Ke0,64 / DN10 Ke0,06 — Erogatore sprinkler watermist protezione ambiente / Erogatore sprinkler watermist protezione sottopavimento
	SP_TES-DI	DN15 Ke80 / DN15 Ke25 — Erogatore sprinkler per diluvio via di corsa treno sopra banchina / Erogatore sprinkler per diluvio per via di corsa treno sotto-banchina
	SP_TES-P	DN15 Ke80 — Erogatore sprinkler pendent
	PR_UNI_REI120	Attraversamento REI120
	PR_UNI_REI60	Attraversamento REI60

MINISTERO DELLE INFRASTRUTTURE E DELLA MOBILITÀ SOSTENIBILI
STRUTTURA TECNICA DI MISSIONE

Mims

COMUNE DI TORINO

CITTÀ DI TORINO

METROPOLITANA AUTOMATICA DI TORINO
LINEA 2 - TRATTA POLITECNICO - REBAUDENGO

PROGETTAZIONE DEFINITIVA
Lotto Costruttivo 1: Rebaudengo - Bologna

PROGETTO DEFINITIVO		
DIRETTORE PROGETTAZIONE (Responsabile integrazione discipline specialistiche)	IL PROGETTISTA	INFRA.TO infrastrutture per la mobilità — INFRATRASPORTI.TO S.r.l.
Ing. R. Crova (Ordine degli Ingegneri della Pr. di Torino n. 6038S)	Ing. F. Azzarone (Ordine degli Ingegneri della Pr. di Torino n. 12287J)	IMPIANTI NON DI SISTEMA - STAZIONE CORELLI IMPIANTO ANTINCENDIO PIANTA PIANO SOTTOBANCHINA

BIM MANAGER Geom. L. D'Alcardi	ELABORATO	REV. int.	REV. est.	SCALA	DATA
	MTL2T1A1D IANSCOT003	0	3	Come indicato	12/10/2023

pg. 1 di 1

AGGIORNAMENTI

REV.	DESCRIZIONE	DATA	REDATTO	CONTROL.	APPROV.	VISTO
1	Emissione finale a seguito di verifica preventiva	15/12/2022	PVR	AGH	FAZ	RCR
2	Emissione finale a seguito di verifica preventiva	10/03/2023	PVR	FAZ	FAZ	RCR
3	Emissione finale a seguito di verifica preventiva	12/10/2023	PVR	FAZ	FAZ	RCR

LOTTO 1	CARTELLA	12.2.4	27	MTL2T1A1D	IANSCOT003

STAZIONE APPALTANTE

DIRETTORE DI DIVISIONE INFRASTRUTTURE E MOBILITÀ
Ing. R. Bertasio

RESPONSABILE UNICO DEL PROCEDIMENTO
Ing. A. Strozziero