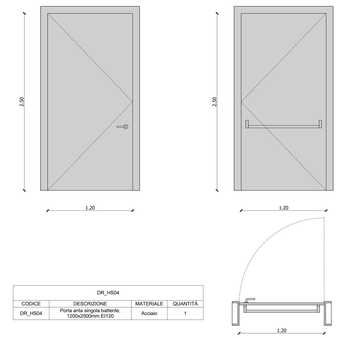

DR_HS04			
CODICE	DESCRIZIONE	MATERIALE	QUANTITÀ
DR_HS04	Porta anta singola battente, 1200x2500mm EI120	Acciaio	1

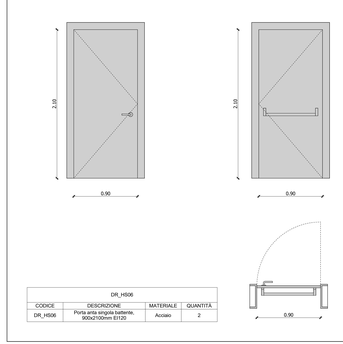

DR_HS06			
CODICE	DESCRIZIONE	MATERIALE	QUANTITÀ
DR_HS06	Porta anta singola battente, 900x2100mm EI120	Acciaio	2

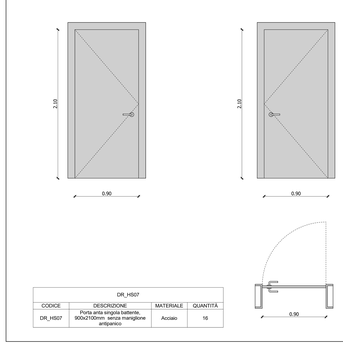

DR_HS07			
CODICE	DESCRIZIONE	MATERIALE	QUANTITÀ
DR_HS07	Porta anta singola battente, 900x2100mm senza maniglione antipanico	Acciaio	16

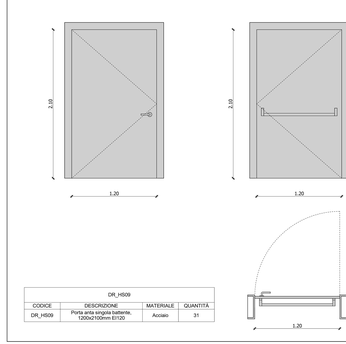

DR_HS09			
CODICE	DESCRIZIONE	MATERIALE	QUANTITÀ
DR_HS09	Porta anta singola battente, 1200x2100mm EI120	Acciaio	31

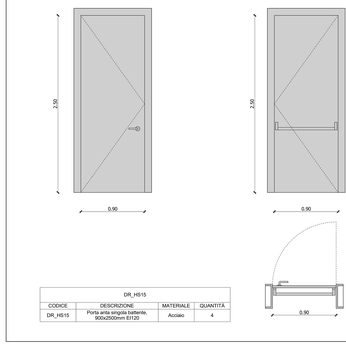

DR_HS15			
CODICE	DESCRIZIONE	MATERIALE	QUANTITÀ
DR_HS15	Porta anta singola battente, 900x2500mm EI120	Acciaio	4

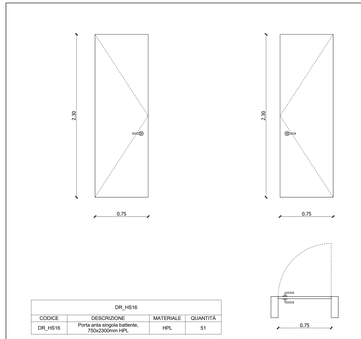

DR_HS16			
CODICE	DESCRIZIONE	MATERIALE	QUANTITÀ
DR_HS16	Porta anta singola battente, 750x2300mm HPL	HPL	51

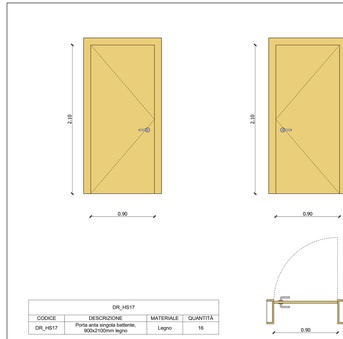

DR_HS17			
CODICE	DESCRIZIONE	MATERIALE	QUANTITÀ
DR_HS17	Porta anta singola battente, 900x2100mm legno	Legno	16

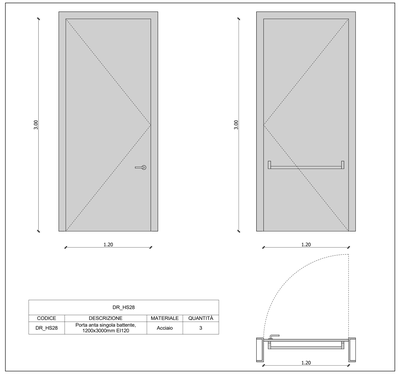

DR_HS28			
CODICE	DESCRIZIONE	MATERIALE	QUANTITÀ
DR_HS28	Porta anta singola battente, 1200x3000mm EI120	Acciaio	3

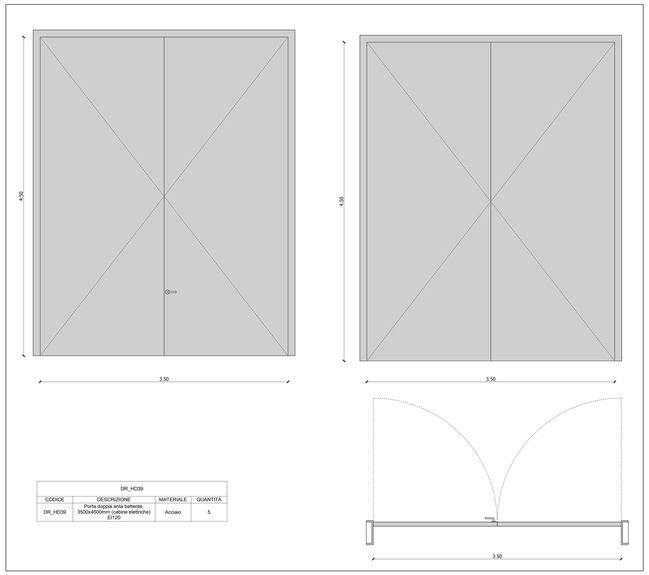

DR_HD39			
CODICE	DESCRIZIONE	MATERIALE	QUANTITÀ
DR_HD39	Porta doppia anta battente, 3500x4500mm (cabine elettriche) EI120	Acciaio	5

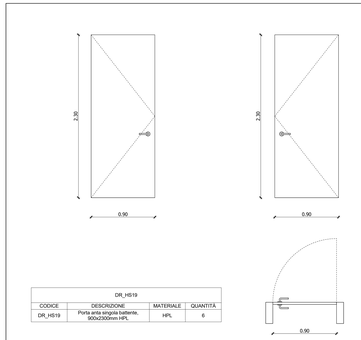

DR_HS19			
CODICE	DESCRIZIONE	MATERIALE	QUANTITÀ
DR_HS19	Porta anta singola battente, 900x2300mm HPL	HPL	6

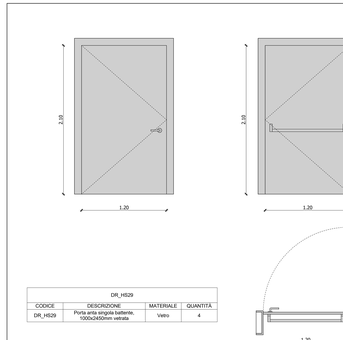

DR_HS29			
CODICE	DESCRIZIONE	MATERIALE	QUANTITÀ
DR_HS29	Porta anta singola battente, 1000x2400mm vetrata	Vetro	4

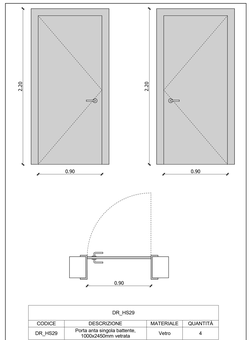

DR_HS29			
CODICE	DESCRIZIONE	MATERIALE	QUANTITÀ
DR_HS29	Porta anta singola battente, 1000x2400mm vetrata	Vetro	4

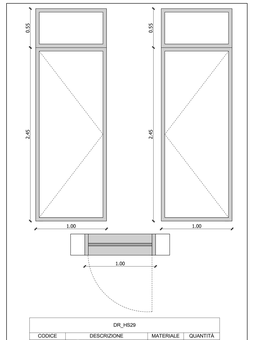

DR_HS29			
CODICE	DESCRIZIONE	MATERIALE	QUANTITÀ
DR_HS29	Porta anta singola battente, 1000x2400mm vetrata	Vetro	4

MINISTERO
DELLE INFRASTRUTTURE E DELLA MOBILITÀ SOSTENIBILI
STRUTTURA TECNICA DI MISSIONE

Mims

COMUNE DI TORINO

CITTÀ DI TORINO

METROPOLITANA AUTOMATICA DI TORINO
LINEA 2 - TRATTA POLITECNICO - REBAUDENGO

PROGETTAZIONE DEFINITIVA
Lotto Costruttivo 1: Rebaudengo - Bologna

PROGETTO DEFINITIVO

DIRETTORE PROGETTAZIONE
Ing. Roberto Bertasio
Direttore Ingegneria

IL PROGETTISTA

INFRA.TO Infrastrutture per la mobilità

INFRATRASPORTI.TO S.r.l.

Ing. R. Crova
Ordine degli Ingegneri della Provincia di Torino
n. 6638S

Arch. F. Bolognesi
Ordine degli Architetti della Provincia di Torino
n. 4594

OPERE ARCHITETTONICHE DI COMPLETAMENTO
DEPOSITO REBAUDENGO
ABACO DELLE PORTE TAV.2/2

ELABORATO	REV. FIL.	REV. INC.	SCALA	DATA
MTL2T1A1D ARCDRBT016.2	0	2	1 : 20	26/05/2023

BIM MANAGER: Geom. L. D'Acardi

AGGIORNAMENTI

Pg. 1 a 1

REV.	DESCRIZIONE	DATA	REDATTO	CONTROL.	APPROV.	VISTO
0	EMISSIONE	18/01/2022	LTO	DLA	FBO	RCR
1	Emissione finale a seguito di verifica preventiva	28/10/2022	LTO	DLA	FBO	RCR
2	Emissione finale a seguito di verifica preventiva	26/05/2023	LTO	DLA	FBO	RCR

LOTTO 1	CARTELLA	14.3	22	MTL2T1A1D ARCDRBT016.2

STAZIONE APPALTANTE

DIRETTORE DI DIVISIONE INFRASTRUTTURE E MOBILITÀ
Ing. R. Bertasio

RESPONSABILE UNICO DEL PROCEDIMENTO
Ing. A. Strusiero