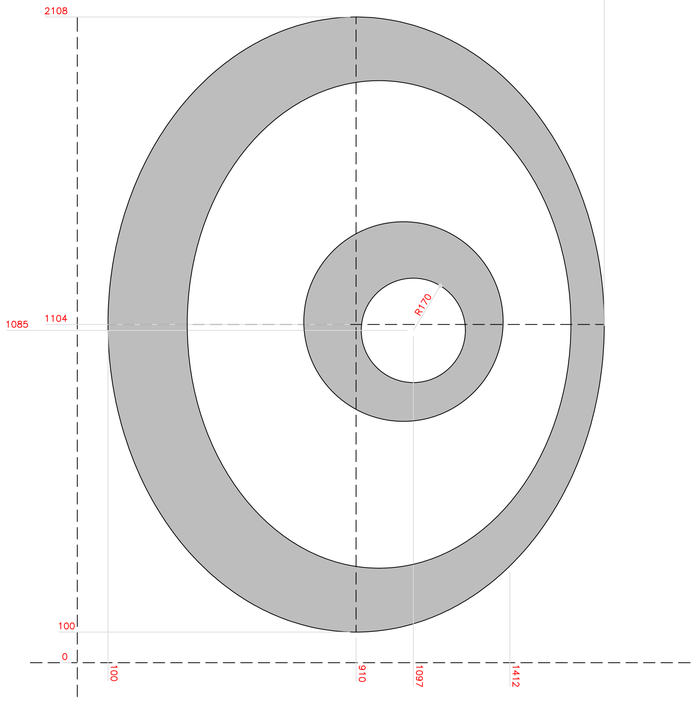

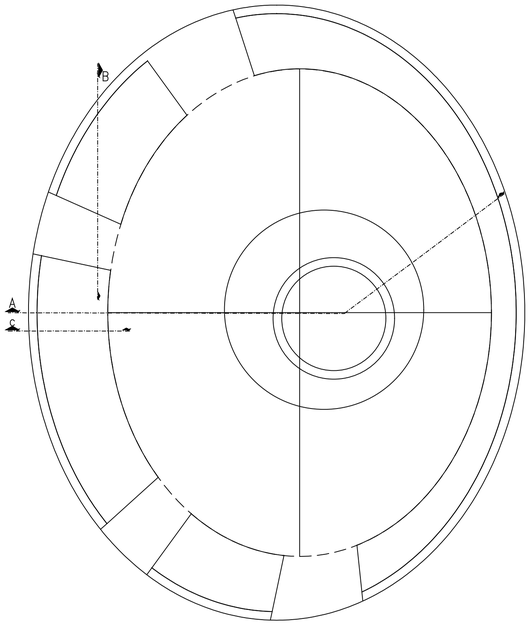

Pianta Fondazioni
SCALA 1:100

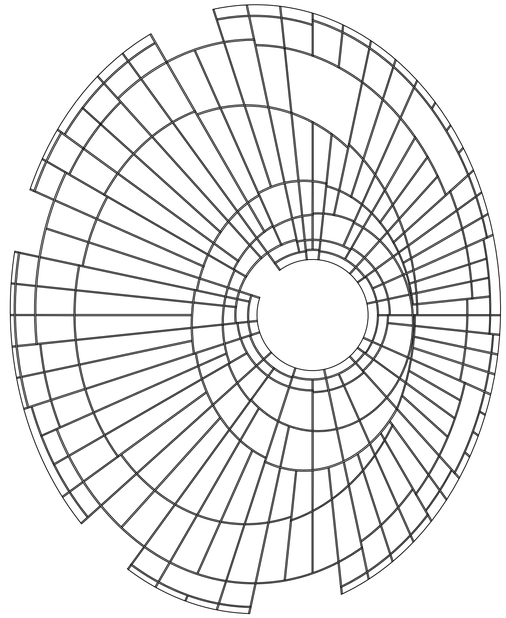

Pianta Cupola
SCALA 1:100

1 CONNESSIONE STRUTTURA ORIZZONTALE E VERTICALE A DEFINIZIONE DELLA CUPOLA TRAMITE ELEMENTO DI FISSAGGIO–SUPPORTO RETE METALLICA PER VEGETAZIONE (VEDI PARTICOLARE 1/A)

SCALA 1:10

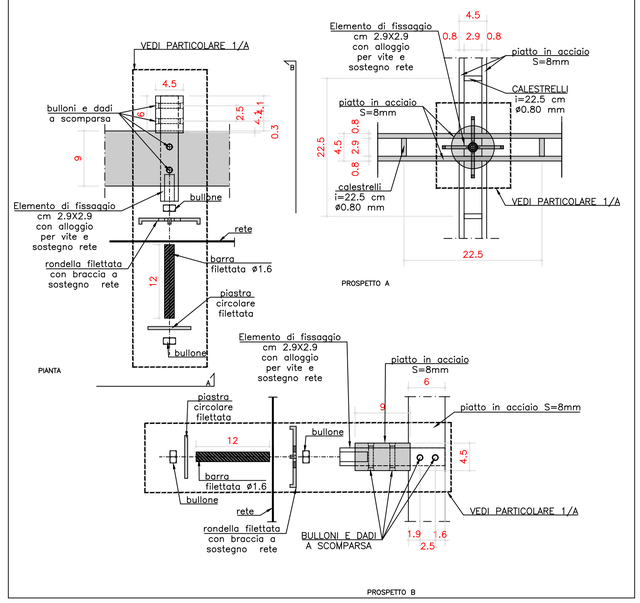

1/A ELEMENTO DI FISSAGGIO STRUTTURA E SUPPORTO RETE METALLICA PER VEGETAZIONE

SCALA 1:10

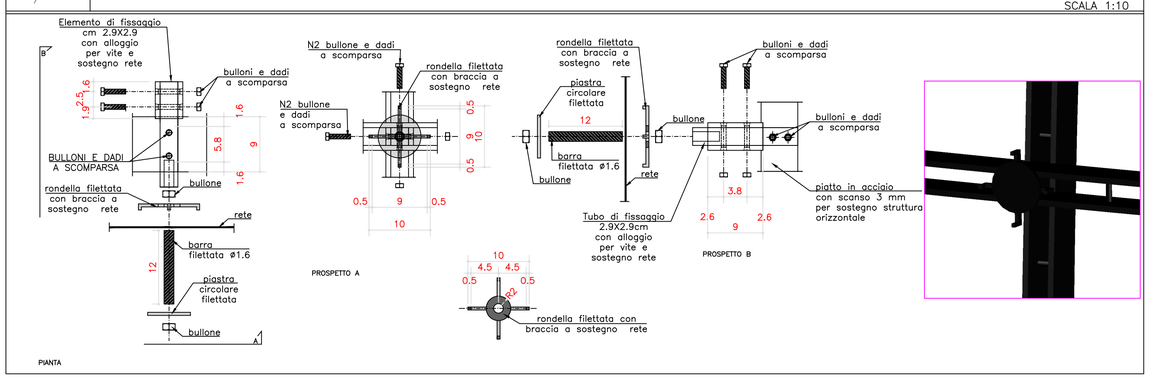

2 CONNESSIONE FONDAZIONE– STRUTTURA VERTICALE TRAMITE PIASTRA IN ACCIAIO

SCALA 1:10

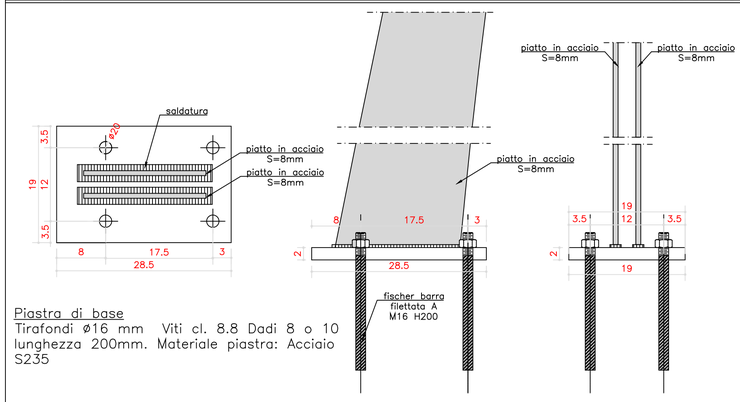

Piastra di base
Tirafondi ø16 mm Viti cl. 8.8 Dadi 8 o 10 lunghezza 200mm. Materiale piastra: Acciaio S235

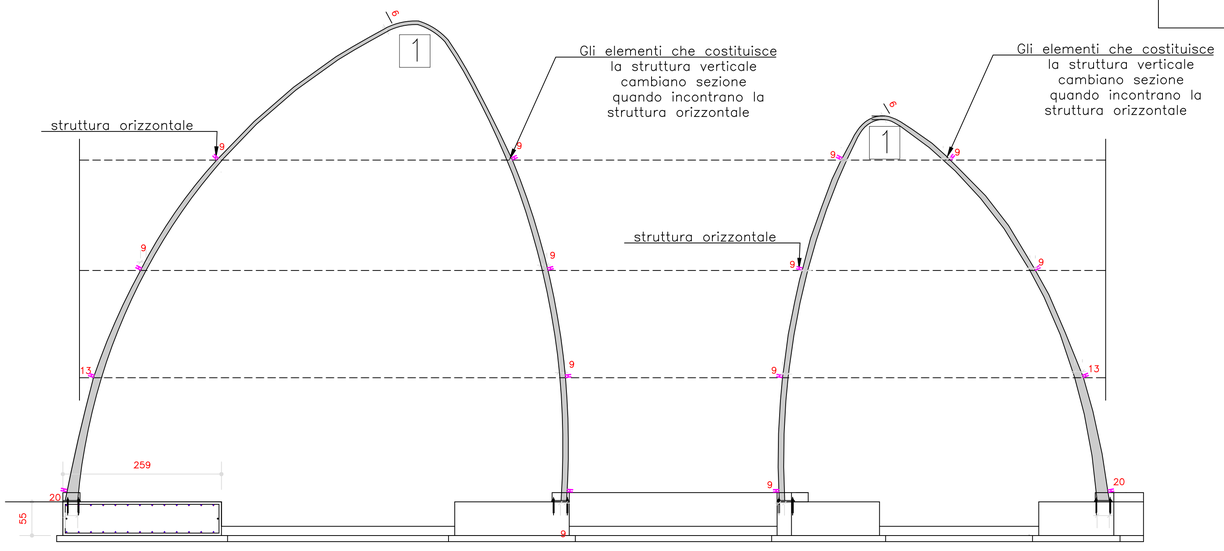

Sezione A
SCALA 1:50

Sezione C Platea di Fondazione
Sc 1:25

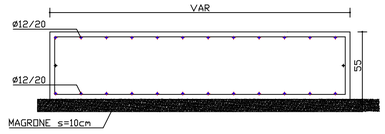

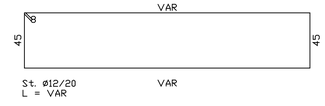

Sezione B Platea di Fondazione
Sc 1:25

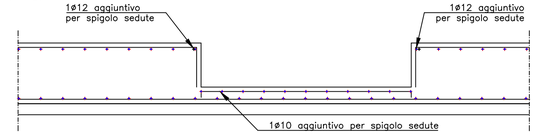

DISPOSIZIONI COSTRUTTIVE

NOTE

- CONTROLLARE SUL POSTO TUTTE LE MISURE ALTIMETRICHE E PLANIMETRICHE E SEGNALARE ALLA D.L. EVENTUALI ERRORI
- PER EVENTUALI CONTROFRECCE VEDERE TAVOLA TRAVI CORRISPONDENTE

CALCESTRUZZI

STRUTTURE	fck/Rck CLASSE RESISTENZA	CLASSE ESPOS. UNI EN 206-1	S CONSISTENZA	D max DIMENSIONE MAX INERTE
FONDAZIONI	C25/30 N/mm2	XC2	S 4	3.5 cm

ACCIAI DA C.L.S.

ACCIAIO CLS	B 450 C

STRUTTURE IN ACCIAIO

COPRIFERRI

TIPOLOGIA STRUTTURALE	COPRIFERRO NOMINALE	RESISTENZA AL FUOCO R D.M. 16-02-2007
PILASTRI		
STRUTTURE IN ELEVAZIONE RESIDENZIALI		
- PILASTRI . . . . 3.5 cm 60		
- TRAVI, SOLAI E SOLETTE . . . . 3.0 cm 60		

SOVRAPPOSIZIONE MINIMA ARMATURE 50 Ø SE NON DIVERSAMENTE INDICATO

NOTE COPRIFERRI

I COPRIFERRI SONO CALCOLATI TRA LA SUPERFICIE ESTERNA DELL'ELEMENTO E LA SUPERFICIE ESTERNA DELLA STAFFA O DEL FERRO ESTERNO.
I VALORI SONO NOMINALI CIOE' COMPRENSIVI DELLA TOLLERANZA DI ± 0.5 cm

S.C.R. PIEMONTE S.p.A.
Società di Committenza Regione Piemonte
corso Marconi 10 - 10125 Torino
tel +39 011 6548311 - fax +39 011 6694665

DIREZIONE OPERE PUBBLICHE

SCR PIEMONTE S.p.a.	CITTA' DI TORINO
LIVELLO PROGETTUALE **PROGETTO ESECUTIVO**	
CUP **C13D21002930001**	TITOLO INTERVENTO **"TORINO, IL SUO PARCO, IL SUO FIUME: MEMORIA E FUTURO" INTERVENTI DI RIQUALIFICAZIONE E RECUPERO AREE VERDI DEL PARCO DEL VALENTINO**
CODICE OPERA **22043D02**	
Tavola n. **413**	TITOLO TAVOLA **PE - PROGETTO CUPOLA STRUTTURE**
DATA **01 DICEMBRE 2023**	SCALA **1:100 / 1:50 / 1:25 / 1:10** — AREA PROGETTUALE **ARCHITETTURA**
FORMATO ELABORATO **A1**	CODICE GENERALE ELABORATO **22043D02|0|0|E|AH|00|BC|413|0**
NOME FILE **22043D02_0_0_E_AH_00_BC_413_0_PE - Progetto cupola strutture.pdf**	

VERSIONE	DATA	DESCRIZIONE
0	01 dicembre 2023	Prima redazione

RTP PROGETTAZIONE
AG&P greenscape srl (mandataria) via Savona 50 20144 - Milan - Italy
m t a ASSOCIATI (mandante) Via Benedetto Marcello 10, 20124 Milano

RTI ESECUZIONE
CONSORZIO STABILE A.L.P.I. scarl Viale Rimembranze 28 - 20045 Lainate (MI)

TIMBRI - FIRME
Responsabile del progetto: Arch. Paolo Palmulli
Responsabile progetto architettonico: Arch. Antonio Troisi

ORGANISMO DI CONTROLLO
Progetto Costruzione Qualità PCQ S.r.l.
Responsabile di commessa: Ing. Nicola TORCIANTI

S.C.R. PIEMONTE S.P.A.
Responsabile del Procedimento: Dott. Davide Ceraso

Questo elaborato è di proprietà della Società di Committenza Regione Piemonte S.p.A. Qualsiasi divulgazione o riproduzione anche parziale, deve essere espressamente autorizzata.
S.C.R. Piemonte S.p.A.