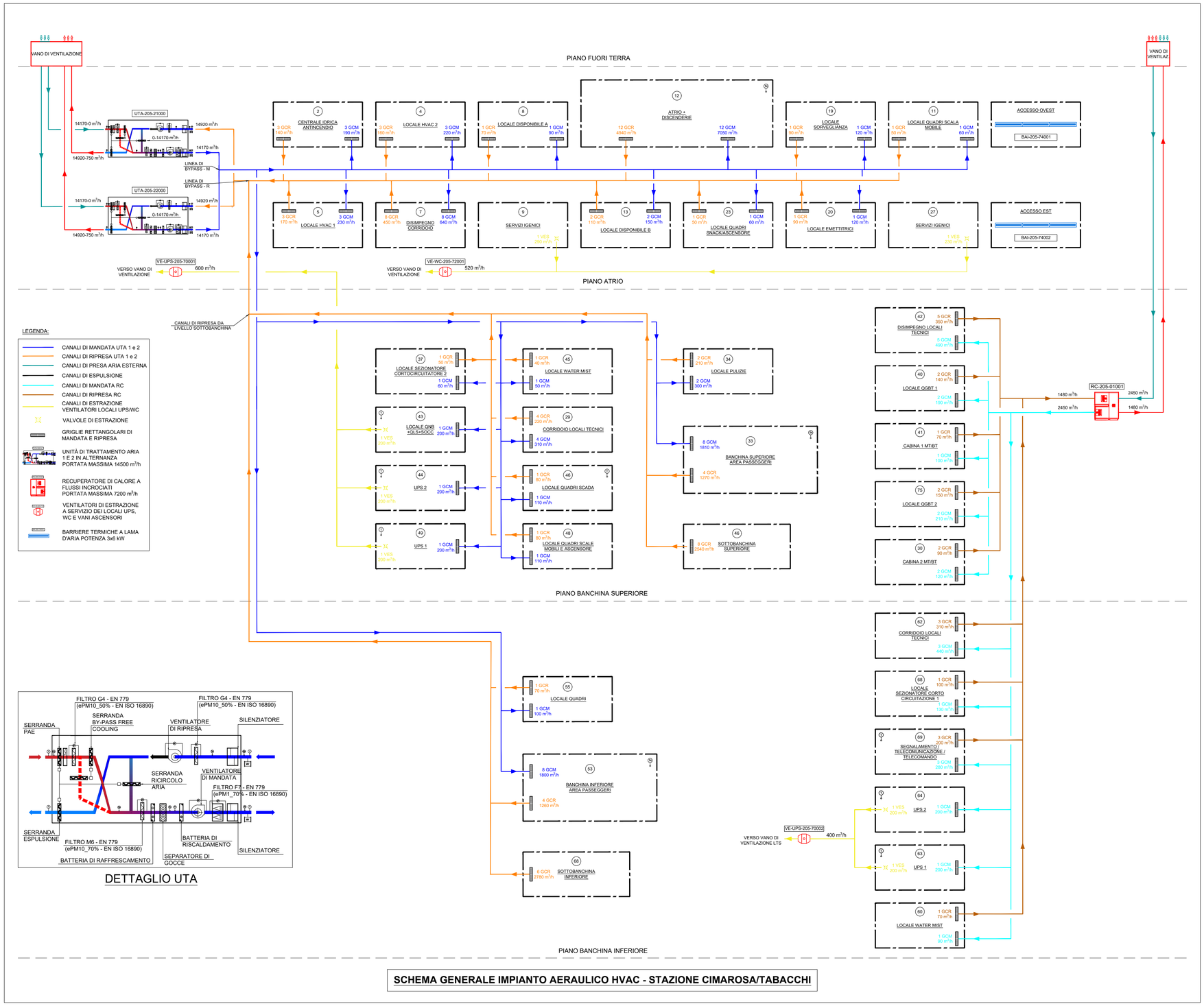

SCHEMA GENERALE IMPIANTO AERAULICO HVAC - STAZIONE CIMAROSA/TABACCHI

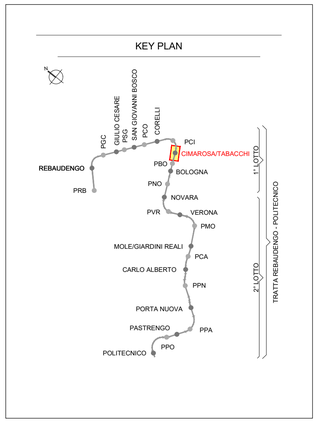

MINISTERO
DELLE INFRASTRUTTURE E DELLA MOBILITÀ SOSTENIBILI
STRUTTURA TECNICA DI MISSIONE

Mims

COMUNE DI TORINO

CITTÀ DI TORINO

METROPOLITANA AUTOMATICA DI TORINO
LINEA 2 - TRATTA POLITECNICO - REBAUDENGO
PROGETTAZIONE DEFINITIVA
Lotto Costruttivo 1: Rebaudengo - Bologna

PROGETTO DEFINITIVO

DIRETTORE PROGETTAZIONE Responsabile integrazione discipline specialistiche	IL PROGETTISTA	INFRA.TO infrastrutture per la mobilità — INFRATRASPORTI.TO S.r.l.
Ing. R. Crova Ordine degli Ingegneri della Provincia di Torino n. 6038S	Ing. F. Azzarone Ordine degli Ingegneri della Provincia di Torino n. 12287J	**IMPIANTI NON DI SISTEMA - STAZIONE CIMAROSA/TABACCHI** IMPIANTO DI CONDIZIONAMENTO SCHEMA GENERALE IMPIANTO AERAULICO HVAC
BIM MANAGER Geom. L. D'Accardi		

ELABORATO	REV. int.	REV. est.	SCALA	DATA
MTL2T1A1DIVCSCIK 001	0	1		21/04/23

Fg. 1 di 1

AGGIORNAMENTI

REV.	DESCRIZIONE	DATA	REDATTO	CONTROL.	APPROV.	VISTO
0	EMISSIONE	31/03/22	GCa	AGh	FAz	RCr
1	EMISSIONE FINALE A SEGUITO DI VERIFICA PREVENTIVA	21/04/23	GCa	FAz	FAz	RCr
-	-	-	-	-	-	-
-	-	-	-	-	-	-
-	-	-	-	-	-	-

LOTTO 1	CARTELLA	12.2.05	17	MTL2T1A1D	IVCSCIK001

STAZIONE APPALTANTE

DIRETTORE DI DIVISIONE INFRASTRUTTURE E MOBILITÀ
Ing. R. Bertasio

RESPONSABILE UNICO DEL PROCEDIMENTO
Ing. A. Strozziero

Scala IN OTTAGONO BIN: mm/metri per l.u.: XX
COLORS 9-255: 0.45
COL.8: 0.35
WHITE: 0.15
MAG.: 0.60
BLUE: 0.50
CYAN: 0.25
GREEN: 0.25
YELL.: 0.54
RED: 0.70