Legenda Controllo Accessi		
Simbolo	ID_Codice Identità	Descrizione
CM	SD_CM	Contatto magnetico
BD	SD_LB	Lettore badge
C	SD_CV	Controllore di varco per la gestione di badge, contatto magnetico, elettroserratura e pulsante. Comprensivo di alimentatore, punto dati e box di completamento per le apparecchiature
	Cavo BUS FTP cat6A	
	Cavo sensore 2x0,75 mm^2 + 4x0,22 mm^2 - Allarme LSZH - CPR	
	Cavo 2x2,5 mm^2 - FTG18OM16	

Chiave lettura codifica apparato

Cn.Nxx	n : Numero progressivo di identificazione del Controllore N: Lettera di identificazione del dispositivo C = Contatto Magnetico P = Pulsante Apriporta L = Lettore Badge E = Elettroserratura xx: Numero progressivo di identificazione del dispositivo

KEY PLAN

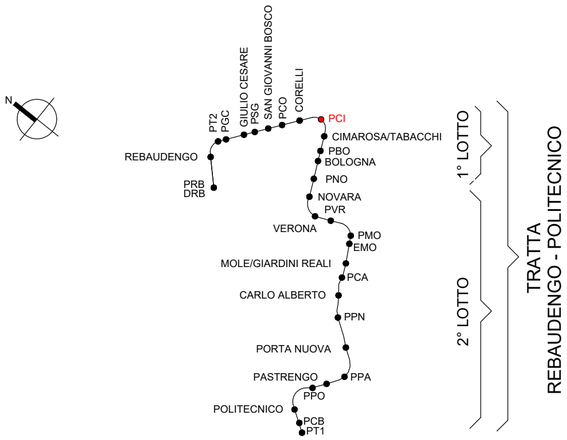

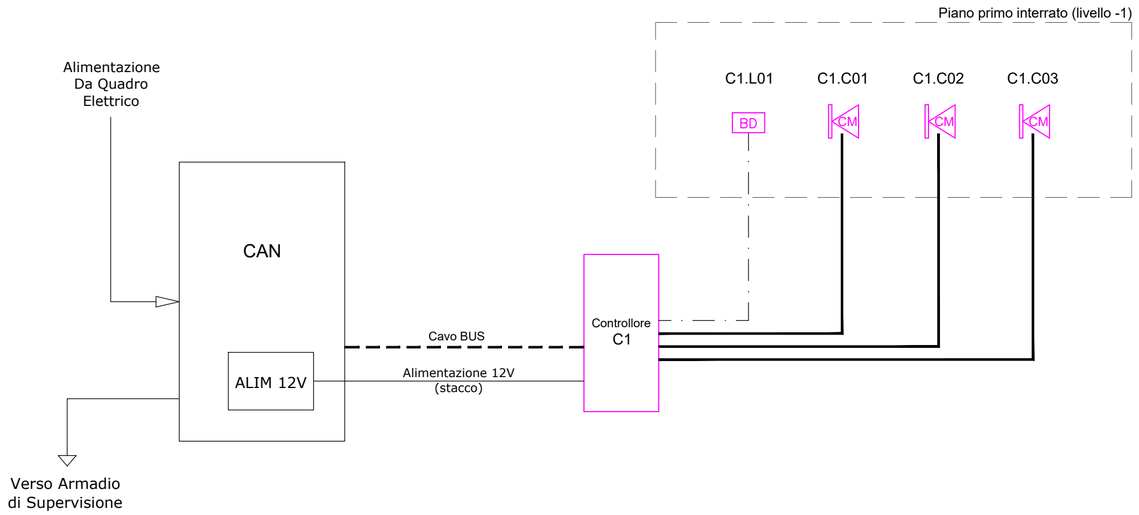

MINISTERO
DELLE INFRASTRUTTURE E DELLA MOBILITÀ SOSTENIBILI
STRUTTURA TECNICA DI MISSIONE

Mims

COMUNE DI TORINO

CITTA' DI TORINO

METROPOLITANA AUTOMATICA DI TORINO
LINEA 2 - TRATTA POLITECNICO - REBAUDENGO
PROGETTAZIONE DEFINITIVA
Lotto Costruttivo 1: Rebaudengo - Bologna

PROGETTO DEFINITIVO

DIRETTORE PROGETTAZIONE Responsabile integrazione discipline specialistiche	IL PROGETTISTA	INFRA.TO infrastrutture per la mobilità — INFRATRASPORTI.TO S.r.l.
Ing. R. Crova Ordine degli Ingegneri della Provincia di Torino n. 6038S	Ing. F. Azzarone Ordine degli Ingegneri della Provincia di Torino n. 12287J	IMPIANTI NON DI SISTEMA - POZZO CIMAROSA/TABACCHI IMPIANTO DI CONTROLLO ACCESSI SCHEMA GENERALE

BIM MANAGER Geom. L. D'Accardi	ELABORATO	REV. int.	REV. est.	SCALA	DATA
	MTL2T1A1D ISPPCIK001	0	0	-	15/12/2022

Fg. 1 di 1

AGGIORNAMENTI

REV.	DESCRIZIONE	DATA	REDATTO	CONTROL.	APPROV.	VISTO
0	EMISSIONE	15/12/2022	GME	AGH	FAZ	RCR

LOTTO 1	CARTELLA	12.3.5	13	MTL2T1A1D ISPPCIK001

STAZIONE APPALTANTE

DIRETTORE DI DIVISIONE INFRASTRUTTURE E MOBILITÀ
Ing. R. Bertasio

RESPONSABILE UNICO DEL PROCEDIMENTO
Ing. A. Strozziero

Scale PLOTTAGGIO B/N	COLORS 9-255	COL.8	WHITE	MAG	BLUE	CYAN	GREEN	YELL.	RED
mm plottati per 1 u.v.: XX	0.16	0.08	0.15	0.60	0.50	0.36	0.32	0.24	0.16