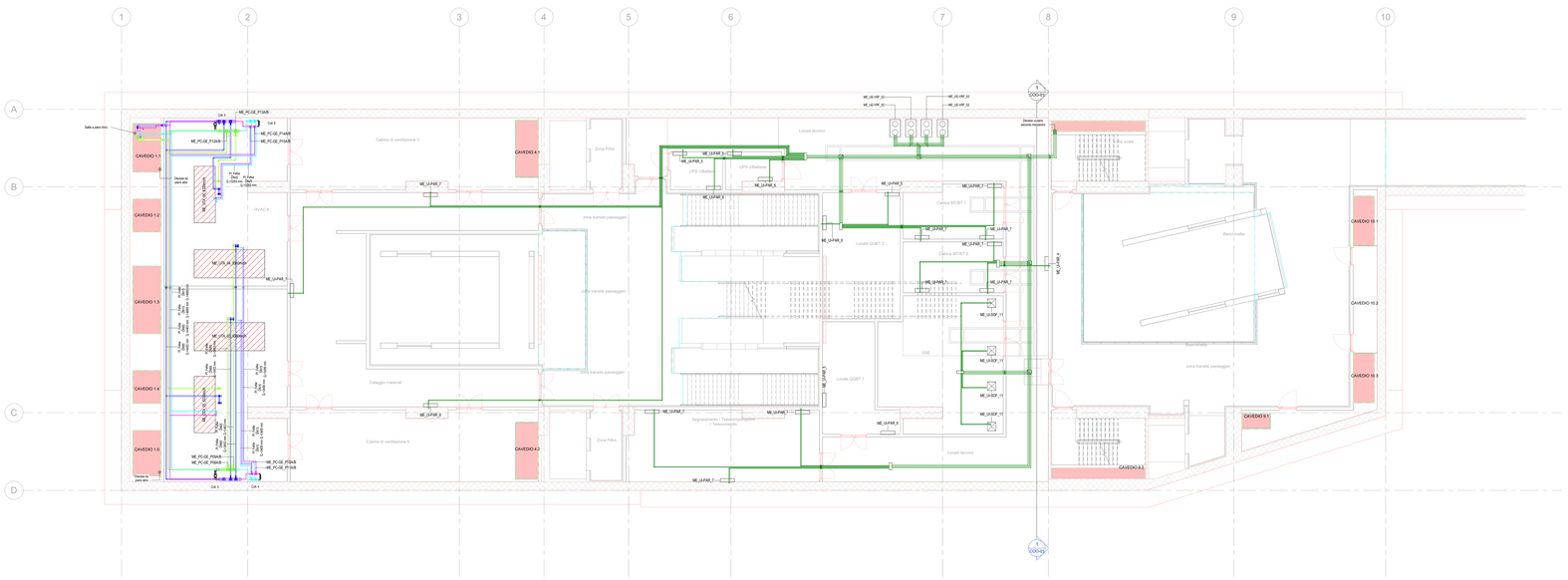

1 TR_Piano mezzanino (livello -2)
1 : 100

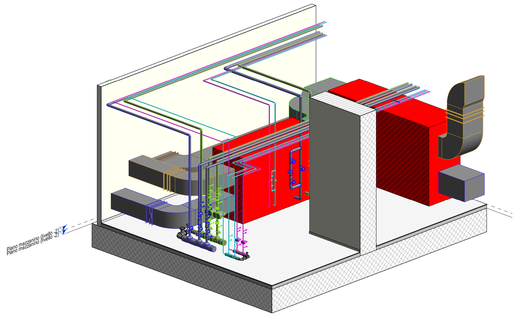

2 3D-UTA 3-5

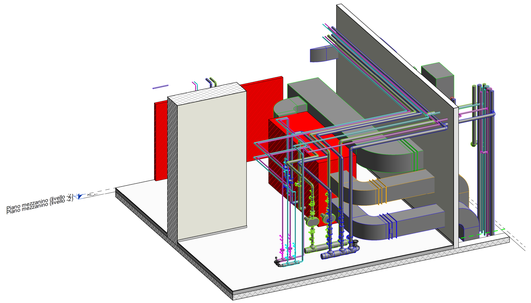

3 3D- UTA 4-6

TIPICI SOSTEGNI ANTISISMICI PER TUBAZIONI

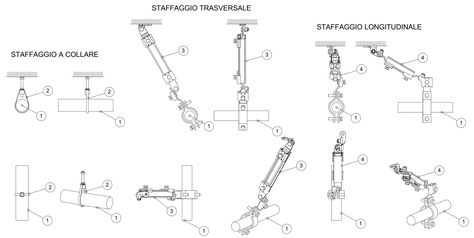

1	Tubazione circuito antincendio
2	Sostegno a collare
3	Sostegno trasversale
4	Sostegno longitudianale

I sistemi di sostegno delle tubazioni dovranno essere realizzati e calcolati conformemente al paragrafo 7.2.4 delle NTC 2018 "Criteri di progettazione degli impianti"

Particolare attraversamento REI

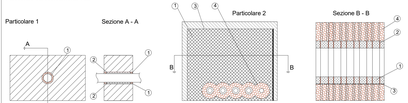

1. Sigillante acrilico antifuoco tipo HILTI CFS-S-ACR. Spessore15 mm, altezza = 10,5 mm
2. Lana di roccia con densità 45 Kg/m3
1. Pannello antifuoco rivestito tipo HILTI CFS-CT B. 1000x600x50 mm
2. Benda antifuoco tipo Hilti CFS-B (2 strati)
3. Sigillante acrilico antifuoco tipo HILTI CFS-S ACR
4. Isolamento tipo Armaflex AF spessore 32 mm, lughezza 250 mm

KEYPLAN

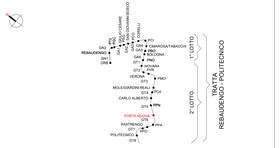

LEGENDA TERMICO

IMPIANTO		TUBAZIONI	
Colore	Descrizione	Codice identità	Descrizione
	Tubazione VRF	PE_RM	Tubazione in rame VRF
	Mandata Riscaldamento	PE_FeNe	Tubazione acciaio nero, filettato
	Ritorno Riscaldamento		
	Mandata Raffrescamento		
	Ritorno Raffrescamento		
	Geotermico Mandata		
	Geotermico Ritorno		

ETICHETTA TUBI (estesa)

Codice Identità tubazione
Diametro nominale (tubi metallici)
Diametro esterno (tubi plastici)

PE_FeZn_CA-FI DN 100 DE 125

LEGENDA TERMICO simboli

Simbolo	ID_Codice identità		Descrizione
	ME_ACC		Serbatoio di accumulo 1000/2000
	ME_PC-GE		Pompe di circolazione gemellare impianti di climatizzazione
	ME_PC-IG		Pompe di circolazione singola impianti di climatizzazione
	ME_UI-PAR_1		Unità interna VRF del tipo a parete - Potenza 1 kW
	ME_UI-PAR_2		Unità interna VRF del tipo a parete - Potenza 1.7/2.2 kW
	ME_UI-PAR_3		Unità interna VRF del tipo a parete - Potenza 3.6 kW
	ME_UI-PAR_4		Unità interna VRF del tipo a parete - Potenza 3.6 kW
	ME_UI-PAR_5	ME_UI-SOF_5	Unità interna VRF del tipo a parete o a soffitto - Potenza 4.5 kW
	ME_UI-PAR_6	ME_UI-SOF_6	Unità interna VRF del tipo a parete o a soffitto - Potenza 5.6 kW
	ME_UI-PAR_7	ME_UI-SOF_7	Unità interna VRF del tipo a parete o a soffitto - Potenza 7.1 kW
	ME_UI-SOF_8		Unità interna VRF del tipo a soffitto - Potenza 8 kW
	ME_UI-SOF_11		Unità interna VRF del tipo a soffitto - Potenza 11.2 kW
	ME_UI-SOF_16		Unità interna VRF del tipo a soffitto - Potenza 16 kW
	ME_UE-VRF_22		Unità esterna VRF - Potenza 22 kW
	ME_UE-VRF_28		Unità esterna VRF - Potenza 28 kW
	ME_UE-VRF_34		Unità esterna VRF - Potenza 34 kW
	ME_UE-VRF_40		Unità esterna VRF - Potenza 40 kW
	ME_UE-VRF_45		Unità esterna VRF - Potenza 45 kW
	ME_UE-VRF_50		Unità esterna VRF - Potenza 50 kW
	ME_UE-VRF_52		Unità esterna VRF - Potenza 52 kW
	ME_UE-VRF_56		Unità esterna VRF - Potenza 56 kW
	ME_PDC_ACAC		Pompa di calore reversibile acqua-acqua Potenza frigorifera 404 kW
	ME_PDC_ARAC		Pompa di calore reversibile aria-acqua Potenza frigorifera 404 kW
	ME_SCC_01		Scambiatore di calore a piastre Potenza 1326 kW
	ME_SCC_02		Scambiatore di calore a piastre Potenza 1326 kW
	PA_UNI_REI		Barriera tranglaforma per ripristino parati REI

MINISTERO
DELLE INFRASTRUTTURE E DELLA MOBILITÀ SOSTENIBILI
STRUTTURA TECNICA DI MISSIONE

Mims

COMUNE DI TORINO

CITTÀ DI TORINO

METROPOLITANA AUTOMATICA DI TORINO
LINEA 2 - TRATTA POLITECNICO - REBAUDENGO

PROGETTAZIONE DEFINITIVA
Lotto Costruttivo 2: Bologna - Politecnico

PROGETTO DEFINITIVO

DIRETTORE PROGETTAZIONE
Ing. Rocco Cirova
Direttore tecnico
Ing. R. Crova
Ordine degli Ingegneri della Provincia di Torino n. 6836

IL PROGETTISTA
Ing. F. Azzarone
Ordine degli Ingegneri della Provincia di Torino n. 12887

INFRA.TO Infrastrutture per la mobilità
INFRATRASPORTI.TO S.r.l.

IMPIANTI NON DI SISTEMA - STAZIONE PORTA NUOVA
IMPIANTO DI CONDIZIONAMENTO
PIANTA PIANO PRIMO MEZZANINO

ELABORATO	REV.	SCALA	DATA
BIM MANAGER Geom. L. D'Acardi MTLZT1AZD IVCSPNT008	0 2	1:100	20/10/23

Ag. 1 a 1

AGGIORNAMENTI

REV.	DESCRIZIONE	DATA	REDATTO	CONTROL.	APPROV.	VISTO
0	EMISSIONE	31/03/22	GCa	ADr	FAz	RZr
1	EMISSIONE FINALE A SEGUITO DI VERIFICA PREVENTIVA	21/04/23	GCa	FAz	FAz	RZr
2	EMISSIONE FINALE A SEGUITO DI VERIFICA PREVENTIVA	20/10/23	GCa	FAz	FAz	RZr

LOTTO 2	CARTELLA	12.2.11	121	MTLZT1AZD	IVCSPNT008

STAZIONE APPALTANTE
DIRETTORE DI DIVISIONE INFRASTRUTTURE E MOBILITÀ
Ing. R. Bertasio
RESPONSABILE UNICO DEL PROCEDIMENTO
Ing. A. Strozzieri