LEGENDA FINITURE

▬ ▬ ▬	STRUTTURA OMBREGGIANTE
▬ ▬ ▬	PARAPETTO METALLICO
▬ ▬ ▬	PARAPETTO METALLICO ALLA FRANCESE

▨	PILASTRI/SETTI SOPRA IL SOLAIO
▦	PILASTRI/SETTI SOTTO IL SOLAIO

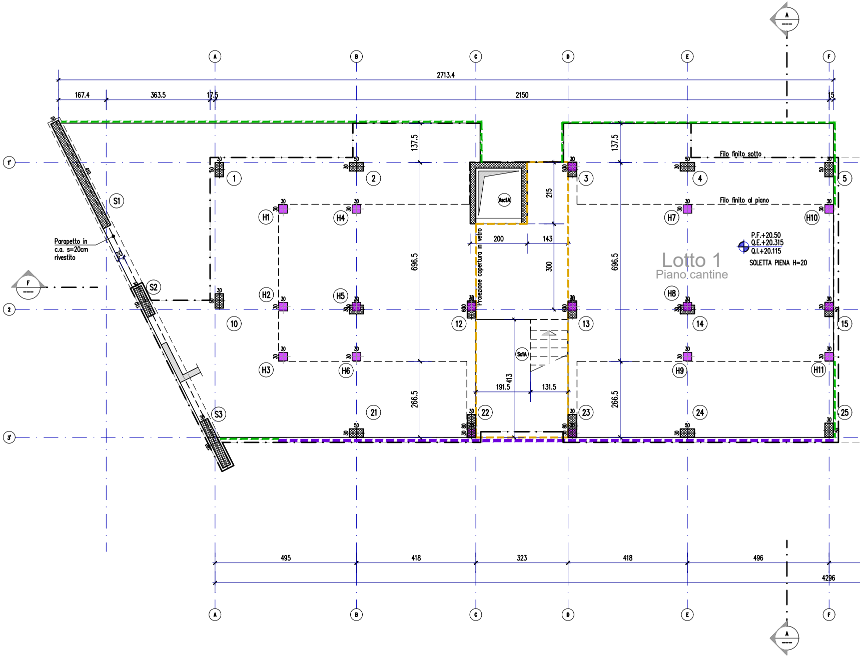
A
B
C
D
E
F
1'
2
3'
2713.4
167.4
363.5
17.5
2150
15
137.5
696.5
266.5
215
200
143
300
413
191.5
131.5
1
2
3
4
5
10
12
13
14
15
21
22
23
24
25
H1
H2
H3
H4
H5
H6
H7
H8
H9
H10
H11
S1
S2
S3
AscIA
ScIA
Parapetto in c.a. s=20cm rivestito
Proiezione copertura in vetro
Filo finito sotto
Filo finito al piano
P.F.+20.50
Q.E.+20.315
Q.I.+20.115
SOLETTA PIENA H=20
Lotto 1
Piano cantine
495
418
323
418
496
4296
F
A

CARPENTERIA PIANO SESTO
Scala 1:100

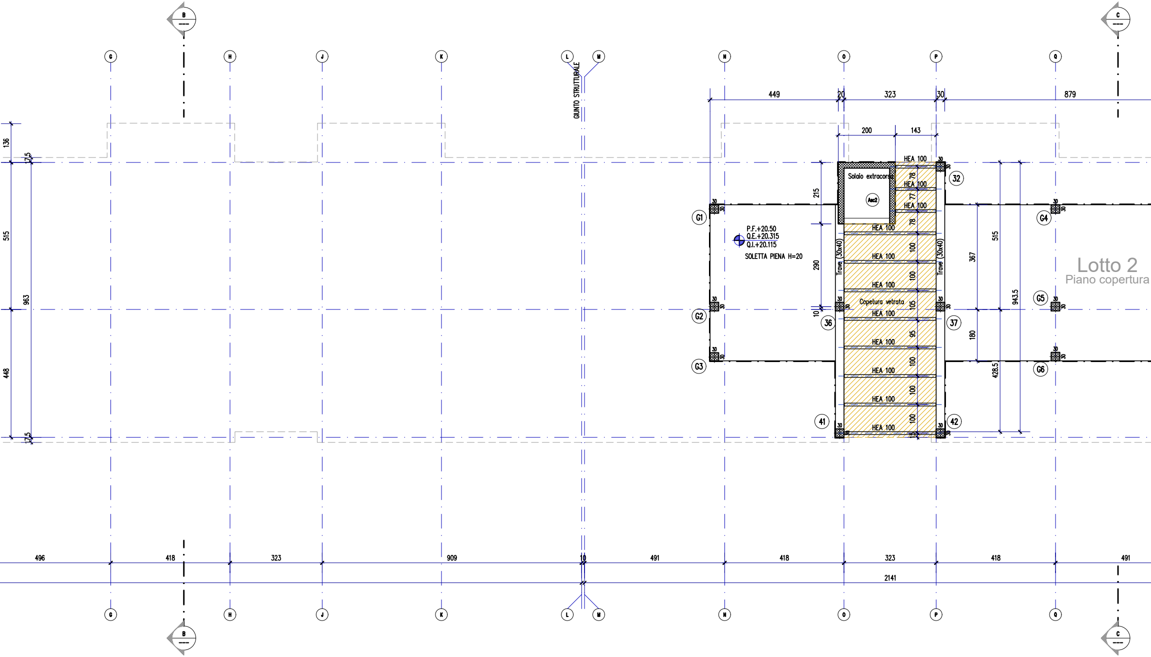
B
C
G
H
J
K
L
M
N
O
P
Q
GIUNTO STRUTTURALE
449
20
323
30
879
200
143
136
17.5
515
963
448
HEA 100
Solaio extracorsa
Asc2
78
77
215
290
10
P.F.+20.50
Q.E.+20.315
Q.I.+20.115
SOLETTA PIENA H=20
Trave (30x40)
Copetura vetrata
105
95
100
15
30
G1
G2
G3
G4
G5
G6
32
36
37
41
42
367
180
515
943.5
428.5
Lotto 2
Piano copertura
496
418
323
909
10
491
418
323
418
491
2141

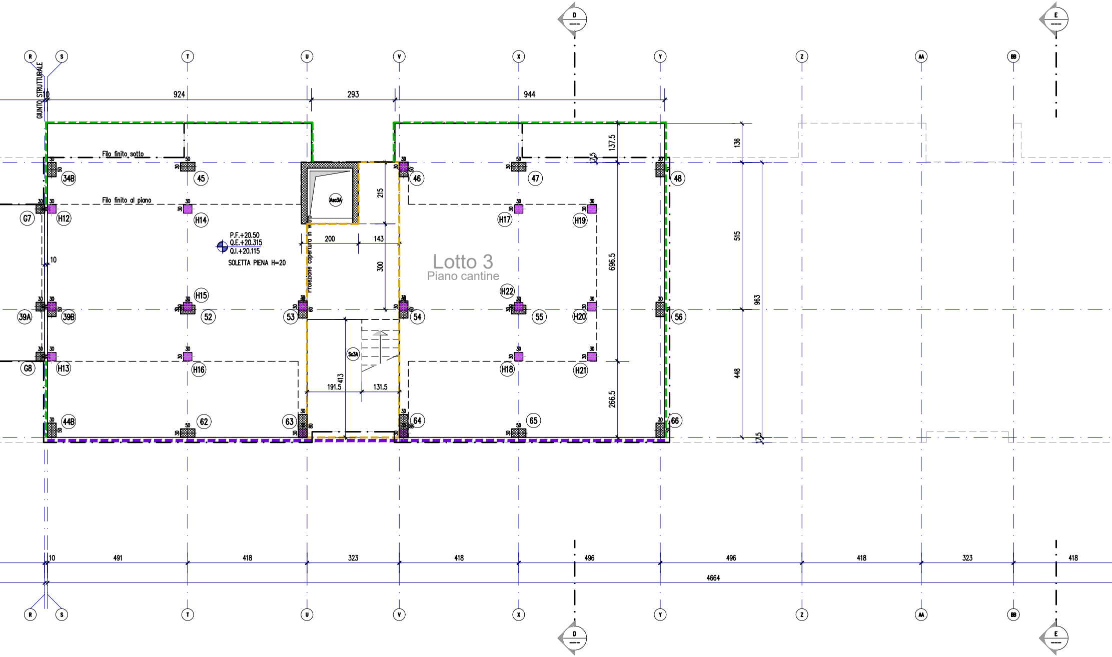
Lotto 3
Piano cantine
GIUNTO STRUTTURALE
Filo finito sotto
Filo finito al piano
P.F.+20.50
Q.E.+20.315
Q.I.+20.115
SOLETTA PIENA H=20
Proiezione copertura in vetro
Asc3A
Sc3A
R
S
T
U
V
X
Y
Z
AA
BB
D
E
924
293
944
10
491
418
323
418
496
496
418
323
418
4664
136
515
963
448
17.5
137.5
696.5
266.5
215
300
200
143
413
191.5
131.5
34B
45
46
47
48
G7
H12
H14
H17
H19
H15
H22
39A
39B
52
53
54
55
H20
56
G8
H13
H16
H18
H21
44B
62
63
64
65
66
30
50
60

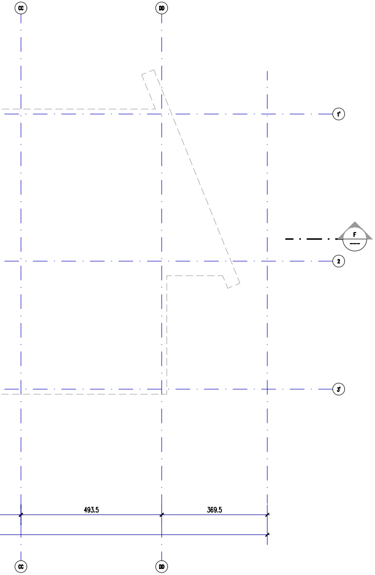
CC
DD
1'
F
2
3
493.5
369.5
CC
DD

CARICHI

SOLAIO PIANI COPERTURE

Solaio in soletta piena H=20cm	5.00 KN/mq
Carico permanente	3.00 KN/mq
Carico variabile	0.50 KN/mq
Carico neve	1.50 KN/mq

SOLAIO PIANI CANTINE

Solaio in soletta piena H=20cm	5.00 KN/mq
Carico permanente	3.00 KN/mq
Carico variabile	4.00 KN/mq

SOLAIO PIANO TIPO

Solaio in soletta piena H=20cm	5.00 KN/mq
Carico permanente scale/terrazzi/balconi	3.00 KN/mq
Carico variabile scale/terrazzi/balconi	4.00 KN/mq
Carico permanente interno	4.00 KN/mq
Carico variabile interno	2.00 KN/mq

SPECIFICHE MATERIALI

CONGLOMERATO CEMENTIZIO

	fck/Rck (N/mmq)	AGGREGATO (mm)	CLASSE ESPOSIZIONE	CLASSE CONSISTENZA	COPRIFERRO min (Cf) (mm)
Solai	C30/37	< 32	XC1	S4	30
Setti	C30/37	< 32	XC1	S4	35
Pilastri	C30/37	< 32	XC1	S4	35
Fondazioni	C30/37	< 32	XC2	S3	35
Magrone	C12/15				

ACCIAIO PER C.A. B450C (controllato in stabilimento)

fyk ⩾ 450 N/mmq	ftk ⩾ 540 N/mmq	Agtk ⩾ 7,5%

ACCIAIO per carpenteria (UNI EN 10025-2) S 275 JR

fyk ⩾ 275 N/mmq	ftk ⩾ 430 N/mmq	As ⩾ 20%

BULLONI CON DOPPIA RONDELLA (UNI EN ISO 898) Classe 8.8

fyb ⩾ 649 N/mmq	ftb ⩾ 800 N/mmq

SALDATURE (UNI 5132) Classe I

Saldature continue a piena penetrazione ⊿ con lato uguale allo spessore minimo da unire, salvo dove diversamente indicato, lungo tutti i bordi a contatto degli elementi da unire.

Finanziat
dall'Unio
NextGenera

Ser

PNRR - MISU
RIQUALIFICAZI
CON SISTEMAZ
RESIDENZI

CUP	
Codice Servizio:	
Codice Lavoro:	
Codice Elaborato:	
Indice di rev. elaborato	
Data revisione:	
Elaborato n°	
Scala Grafica	
Nome file	

Elaborato	C

Gruppo di progettazione

incaricato con Determinazione Dirig

Nome Cognome

Arch. Luca MORETTO

Ing. Silvano VEDELAGO
MEDIAPOLIS ENGINEERING S.r.l.

Ing. Marcello PRINA
MEDIAPOLIS ENGINEERING S.r.l.

Ing. Franco FOGLIATO
MEDIAPOLIS ENGINEERING S.r.l.

Arch. Fabrizio VALLERO

Ing. Stefano VEGGI
DESMOS S.r.l.

Ingg. Stefano ROSTAGNO / Brian BA
BRAINS DIGITAL S.r.l.

Arch. SILVIA DERIU

Responsabile Unico Proced
Supporto al R.U.P.: Arch Sir
Supporto al R.U.P.: Geom.

to
ne europea
ationEU

MINISTERO
DELL'INTERNO

CITTA' DI TORINO

Dipartimento Manutenzioni e Servizi Tecnici
Divisione Manutenzioni
rvizio Edilizia Residenziale Pubblica e per il Sociale

RA M5C2 INVESTIMENTO 2.1 RIGENERAZIONE URBANA IONE DELL'AREA VEGLIO "AMBITO URBANO 4.4 VEGLIO" ZIONI ESTERNE E REALIZZAZIONE DI ALLOGGI DI EDILIZIA ALE PUBBLICA E SERVIZI (ASPI) - (COD. OPERA 4924)

C11B21003840001
ST-EDABSO
NU-STR
EGSTR - P6
01
16 Maggio 2023
105
1:50
0979-ST

PROGETTO ESECUTIVO

Carpenteria piano SESTO

genziale atto. n. DD6462 del 12 dicembre 2022

	Ruolo	Area di competenza
	Progettista opere architettoniche Coordinatore gruppo di progettazione Responsabile integrazione prestazioni specialistiche	Edilizia - Strutture - Impianti
MEDIA POLIS	Progettista opere strutturali	Strutture
MEDIA POLIS	Progettista impianti meccanici, elettrici e antincendio	Impianti meccanici, elettrici e antincendio
MEDIA POLIS	Coordinatore sicurezza in progettazione	Sicurezza
PTFV architetti	Tecnico esperto di analisi del rischio climatico	CAM - DNSH
Desmos	Progettista bonifica	Bonifica
RBINI BRAINS DIGITAL	BIM Manager / BIM coordinator	BIM
	Giovane professionista	Edilizia

dimento: Arch. Eros PRIMO
mona MONTAFIA
Claudio MASTELLOTTO