OPERE DI CONTRASTO PROVVISORIO SCAVO CAMERA SUPERIORE
PLANIMETRIA - scala 1:100

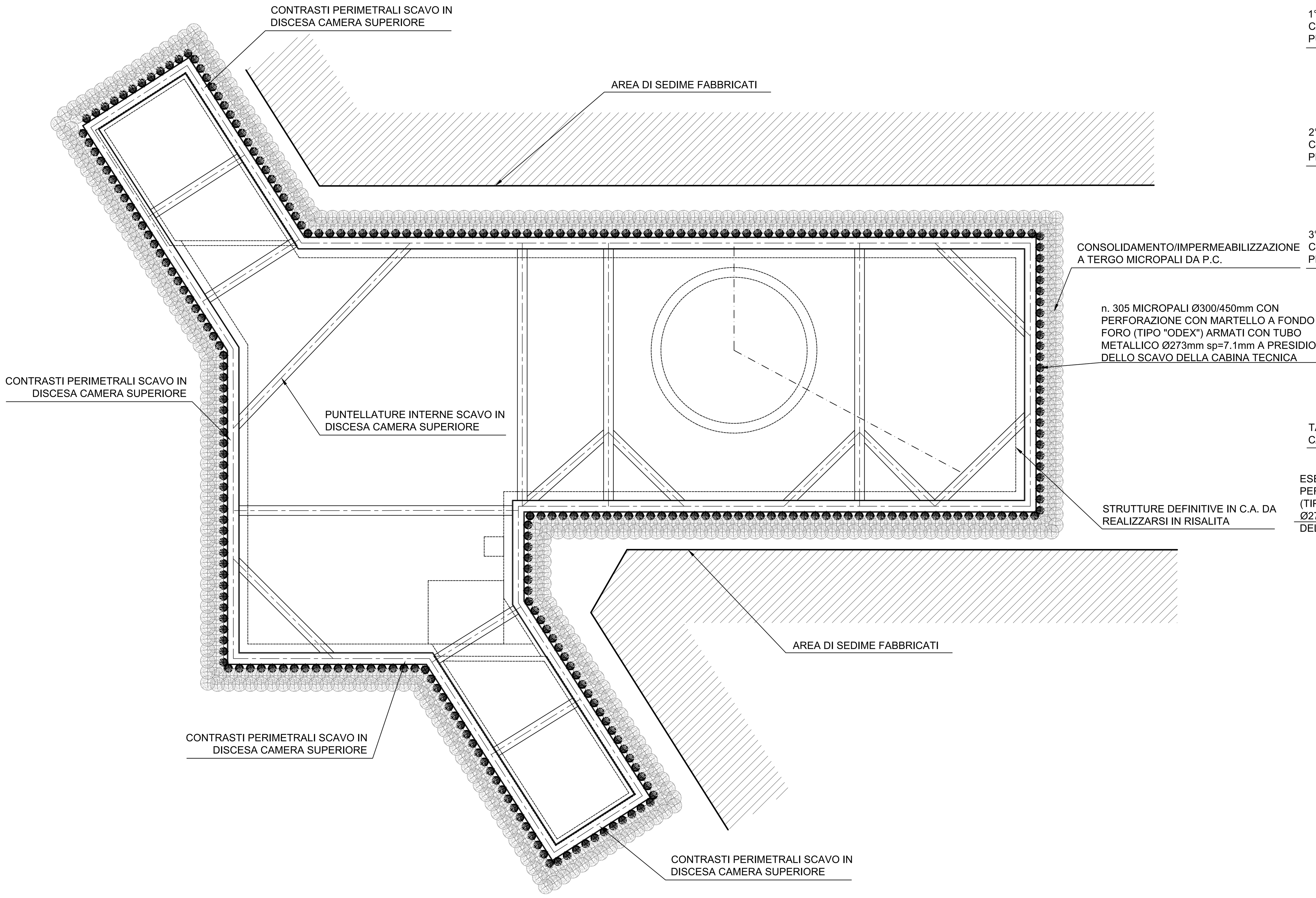

OPERE DI CONTRASTO PROVVISORIO
SEZIONE 2-2 - scala 1:100

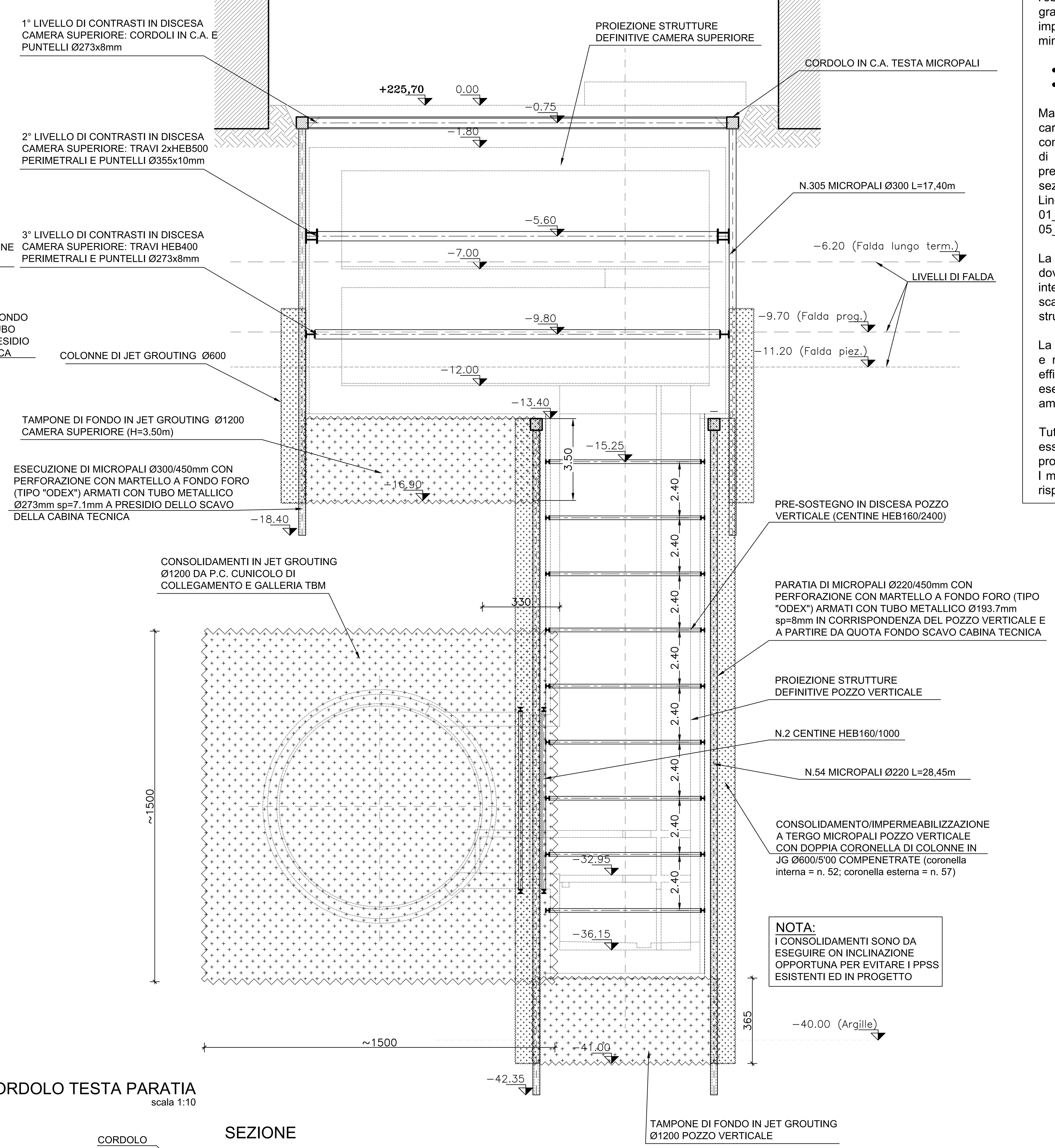

CONSOLIDAMENTI

I trattamenti sono da realizzare con interventi in jet grouting, con l'obbiettivo di garantire le geometrie di terreno trattato indicate nelle tavole grafiche e migliorare le caratteristiche fisiche, meccaniche e di impermeabilità del terreno naturale in ottemperanza ai seguenti parametri minimi prestazionali:

- Coesione drenata c' (KPa) ≥ 150 kPa
- Modulo elastico E (MPa) ≥ 450 MPa

Maglie, geometrie, parametri di jettiniezione, composizione e caratteristiche reologiche delle miscele, modalità esecutive dei consolidamenti dovranno essere validate dalla D.L. a seguito l'esecuzione di un apposito preventivo campo prova e delle prove di laboratorio preventive, come descritto nel Capitolato Speciale d'Appalto Parte B.2 sezione 9 e negli elaborati della Cartella 10 del Progetto Definitivo della Linea 2 tratta "Politecnico-Rebaudengo" con codice: 01_MTL2T1A0DPRCGENT001, 02_MTL2T1A0DPRCGENT002 e 05_MTL2T1A0DPRCGENT005.

La geometria e la maglia dei consolidamenti eseguiti dalla superficie dovrà tenere conto della necessità di evitare e preservare i sottoservizi interferiti, i quali dovranno essere individuati preventivamente mediante scavi, rilievi e indagini da eseguirsi anche con l'ausilio di idonea strumentazione.

La soluzione costruttiva, a carico dell'Appaltatore, dovrà essere garantita e referenziata per quanto concerne sia i requisiti di jettiniettabilità ed efficacia del trattamento, sia la durabilità e stabilità nel tempo di esecuzione dell'opera, sia la compatibilità con le norme di tutela ambientale.

Tutte le composizioni delle miscele, nonché i materiali primari, devono essere preventivamente testati in laboratorio per verificare le specifiche proposte dall'Appaltatore e preventivamente approvate dalla D.L.
I materiali per il confezionamento delle miscele saranno scelti in anticipo rispetto alla campagna di indagini in laboratorio vera e propria.

MATERIALI

CALCESTRUZZI

MAGRONE C12/15		
Classe di esposizione		X0
DIAFRAMMI/PALI C25/30		
Classe di esposizione		XC2
Classe di consistente		S3
Rapporto A/C		<0,60
Dosaggio minimo cemento		300Kg/m^3
Diametro massimo aggregati		25mm
SOLETTA DI FONDO C30/37		
Classe di esposizione		XC2
Classe di consistente		S3
Rapporto A/C		<0,60
Dosaggio minimo cemento		300Kg/m^3
Diametro massimo aggregati		25mm
STRUTTURE INTERNE C30/37		
Classe di esposizione		XC2
Classe di consistente		S4
Rapporto A/C		<0,50
Dosaggio minimo cemento		300Kg/m^3
Diametro massimo aggregati		15mm
ACCIAIO PER C.A.		
BARRE Ø<26mm - B450C		
Reti e tralicci elettrosaldati		f_{yk}>450 MPa f_{tk}>540 MPa 1.15>(f_t/f_y)<1.35 $(A_{gt})_k$>7.5%
ACCIAIO DA CARPENTERIA METALLICA		
TUBI	S355J0	f_{yk}>355 MPa f_{tk}>510 MPa
PROFILI E PIASTRE	S355J0	f_{yk}>355 MPa f_{tk}>510 MPa
COPRIFERRI MINIMI		
DIAFRAMMI		75mm
STRUTTURE INTERNE		50mm

OPERE DI CONTRASTO PROVVISORIO SCAVO POZZO VERTICALE
SEZIONE 4-4 - scala 1:100

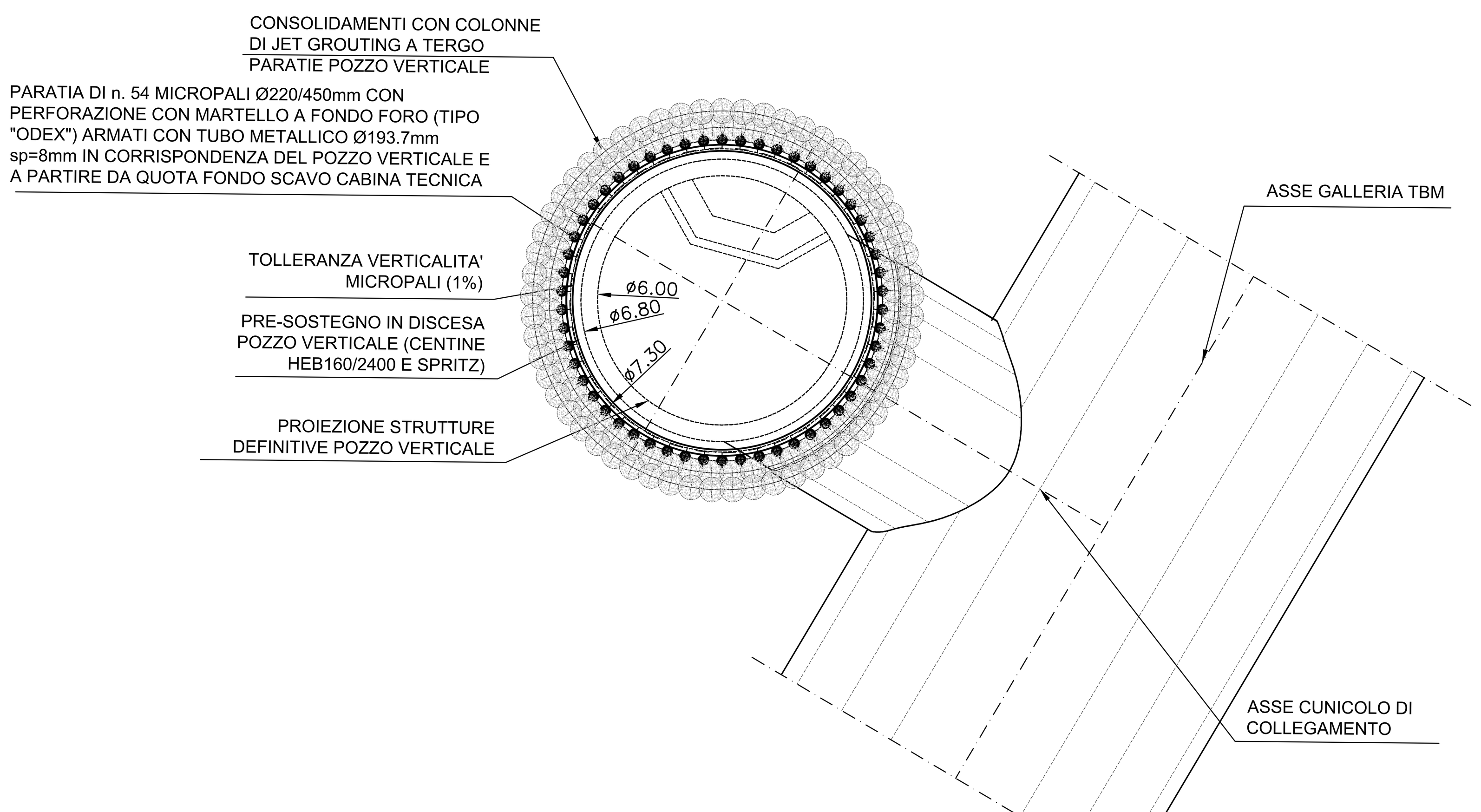

PARTICOLARE CORDOLO TESTA PARATIA
scala 1:10

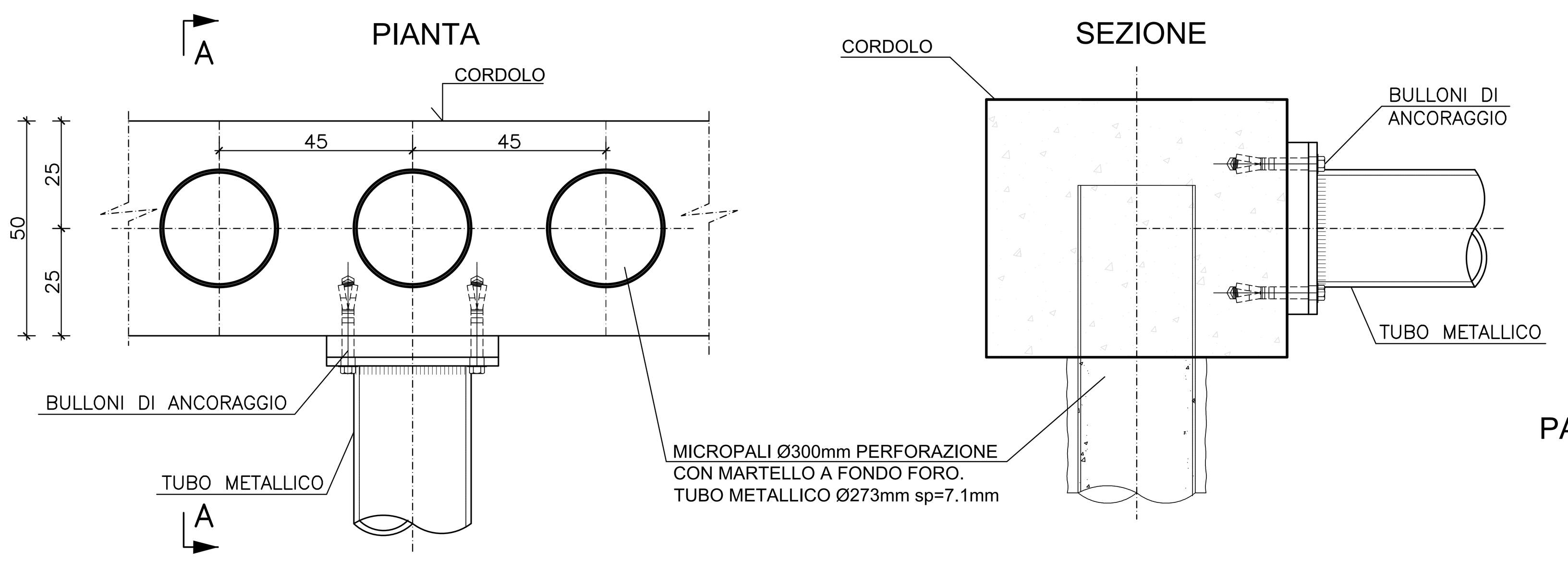

TRONCHINO DI COLLEGAMENTO
CARPENTERIA CENTINE HEB160/1000 - Scala 1:50

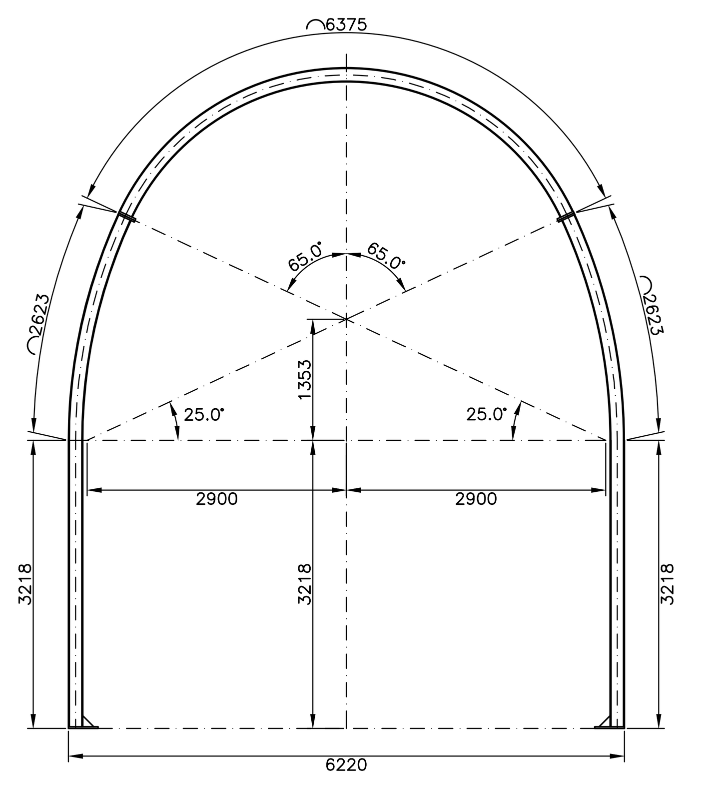

SEZIONE TRASVERSALE TRONCHINO
scala 1:100

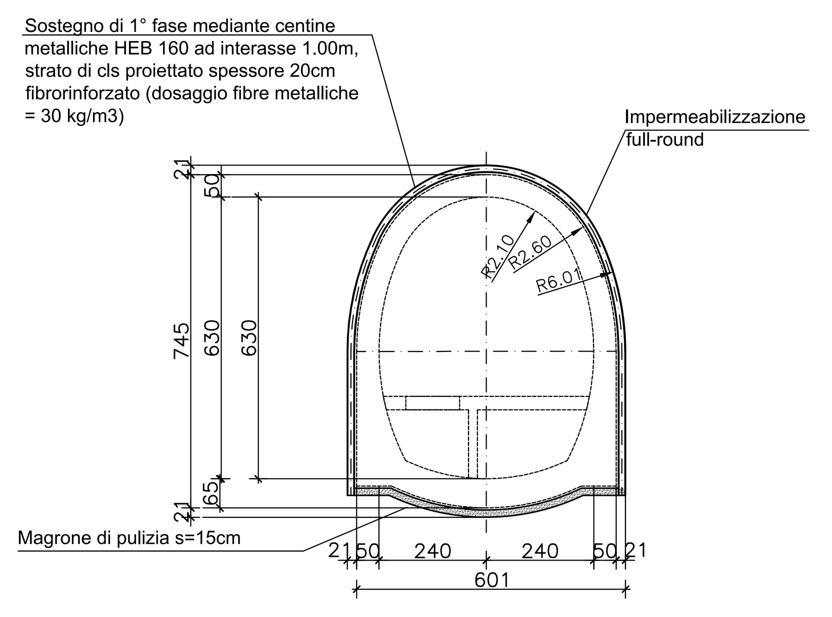

SEZIONE A-A ARMATURA

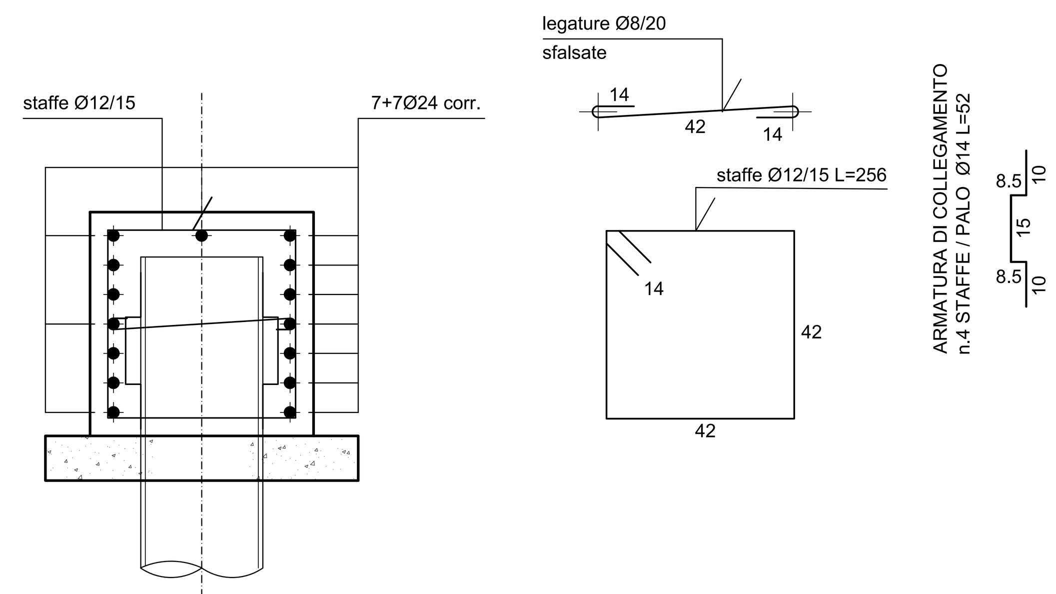

PARTICOLARE POZZO DI VENTILAZIONE
scala 1:10

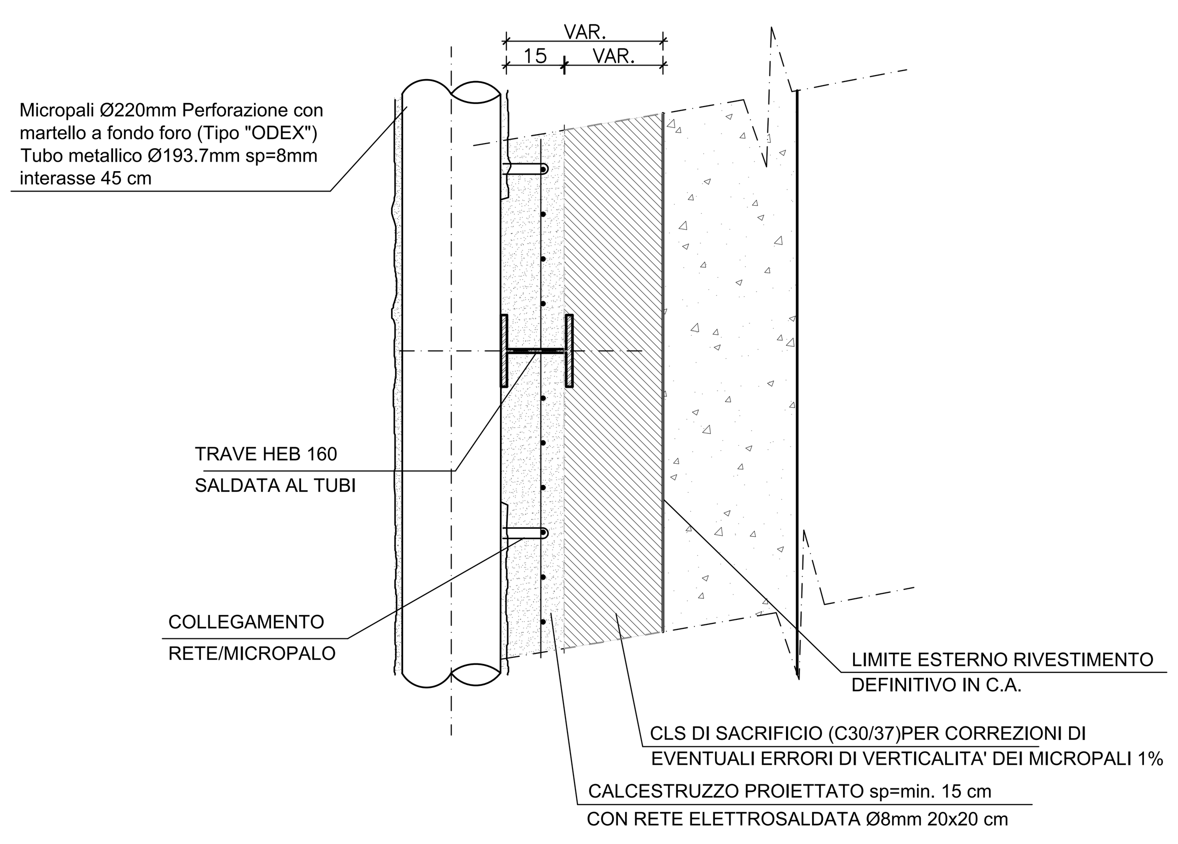

MINISTERO
DELLE INFRASTRUTTURE E DELLA MOBILITÀ SOSTENIBILI
STRUTTURA TECNICA DI MISSIONE

Mims

COMUNE DI TORINO

CITTA' DI TORINO

METROPOLITANA AUTOMATICA DI TORINO
LINEA 2 - TRATTA POLITECNICO - REBAUDENGO
PROGETTAZIONE DEFINITIVA
Lotto Costruttivo 2: Bologna - Politecnico

PROGETTO DEFINITIVO		INFRA.TO infrastrutture per la mobilità — INFRATRASPORTI.TO S.r.l.
DIRETTORE PROGETTAZIONE Responsabile integrazione discipline specialistiche	IL PROGETTISTA	
Ing. R. Crova Ordine degli Ingegneri della Provincia di Torino n. 6038S	Ing. F. Rizzo Ordine degli Ingegneri della Provincia di Torino n. 9337K	**PROGETTO STRUTTURALE - POZZI E MANUFATTI DI LINEA** POZZO DI INTERTRATTA VERONA OPERE DI CONTENIMENTO SCAVI - PIANTE E SEZIONI
BIM MANAGER Geom. L. D'Accardi		

ELABORATO	REV. int.	REV. est.	SCALA	DATA
MTL2T1A2DSTR PVR T 004	0	2	1:100	06/10/2023

Fg. 1 di 1

AGGIORNAMENTI

REV.	DESCRIZIONE	DATA	REDATTO	CONTROL.	APPROV.	VISTO
0	EMISSIONE	18/01/22	LFA	PDM	FRI	RCR
1	EMISSIONE FINALE A SEGUITO DI VERIFICA PREVENTIVA	25/11/22	LFA	PDM	FRI	RCR
2	EMISSIONE FINALE A SEGUITO DI VERIFICA PREVENTIVA	06/10/23	PDM	PDM	FRI	RCR
-	-	-	-	-	-	-
-	-	-	-	-	-	-

LOTTO 2	CARTELLA	9.4.7	7	MTL2T1A2D	STRPVRT004

STAZIONE APPALTANTE
DIRETTORE DI DIVISIONE INFRASTRUTTURE E MOBILITÀ
Ing. R. Bertasio
RESPONSABILE UNICO DEL PROCEDIMENTO
Ing. A. Strozziero

Scala PLOTTAGGIO B/N mm plottati per 1 u.v.: XX	COLORS 9-255	COL.8	WHITE	MAG.	BLUE	CYAN	GREEN	YELL.	RED
	0.16	0.08	0.15	0.60	0.50	0.36	0.32	0.24	0.16