INTERVENTI DI CONSOLIDAMENTO A TERGO POZZO VERTICALE
scala 1:100

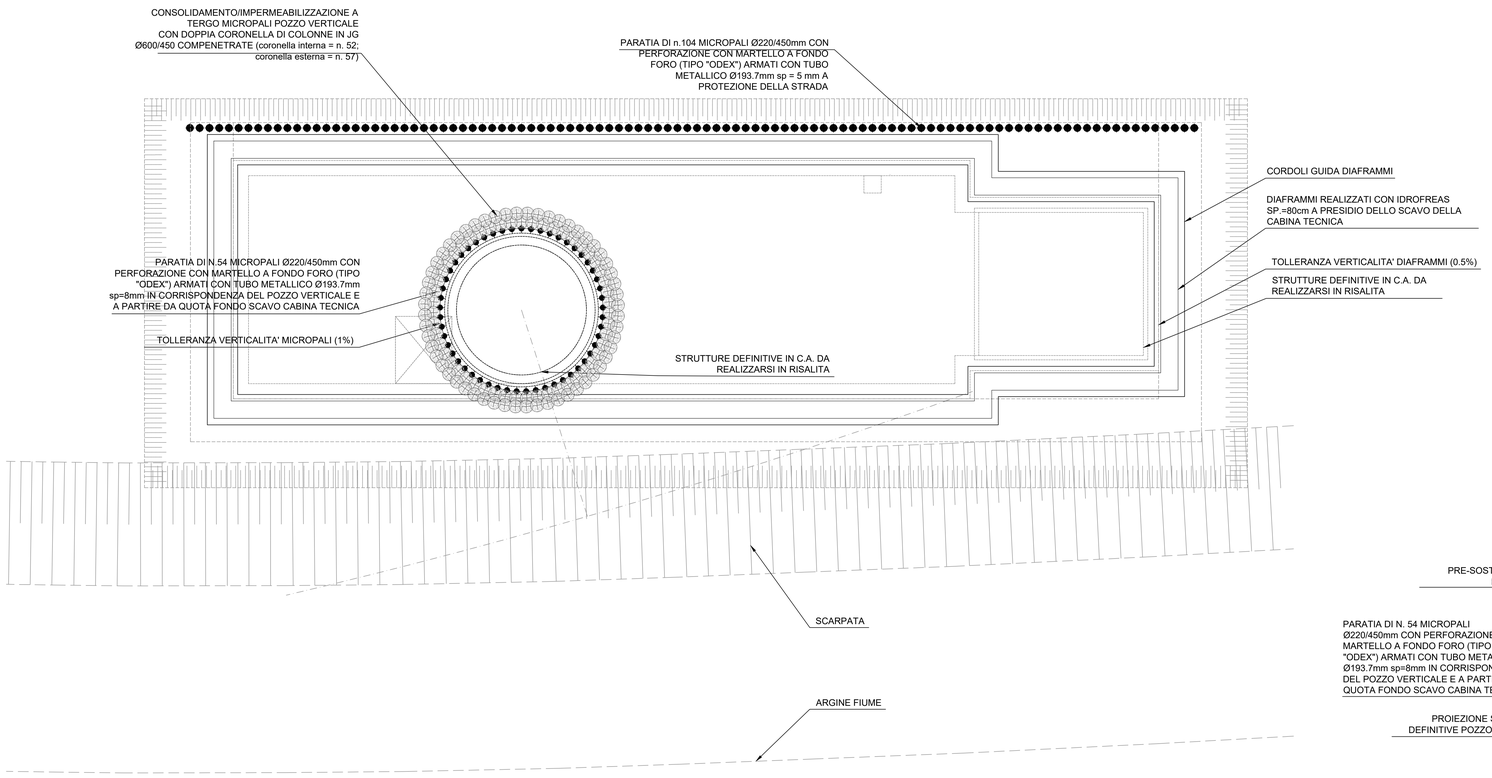

CONSOLIDAMENTO POZZO VERTICALE
SEZIONE - scala 1:100

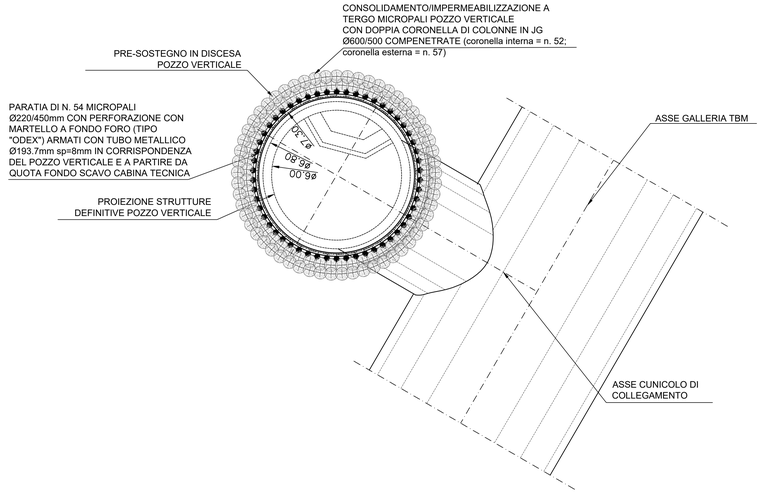

INTERVENTI DI CONSOLIDAMENTO CUNICOLO E GALLERIA TBM
scala 1:100

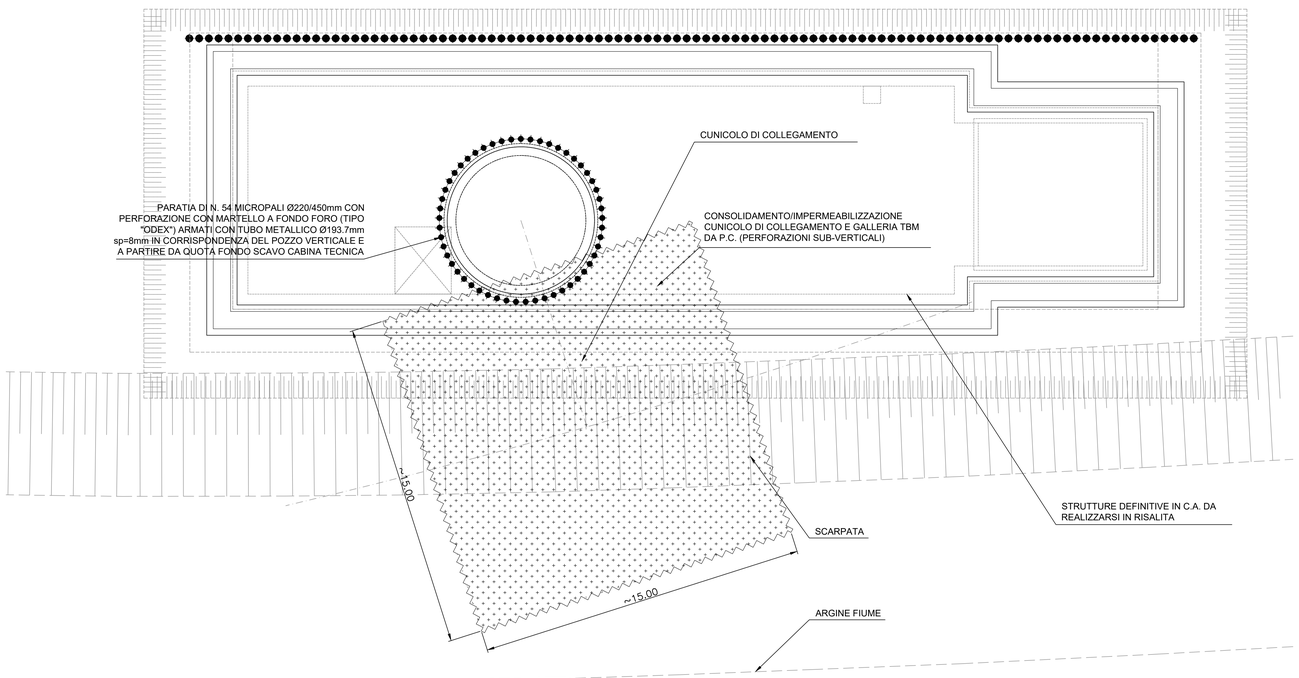

CONSOLIDAMENTO CUNICOLO
SEZIONE 5-5 - scala 1:100

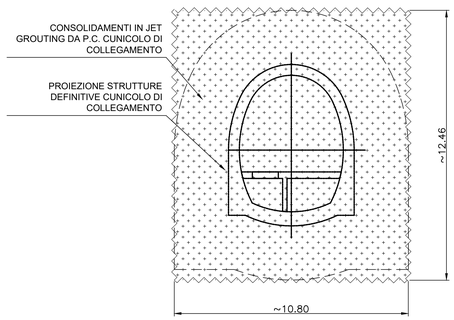

CONSOLIDAMENTI

I trattamenti sono da realizzare con interventi in jet grouting, con l'obbiettivo di garantire le geometrie di terreno trattato indicate nelle tavole grafiche e migliorare le caratteristiche fisiche, meccaniche e di impermeabilità del terreno naturale in ottemperanza ai seguenti parametri minimi prestazionali:

- Coesione drenata c' (KPa) ≥ 150 kPa
- Modulo elastico E (MPa) ≥ 450 MPa

Maglie, geometrie, parametri di jettiniezione, composizione e caratteristiche reologiche delle miscele, modalità esecutive dei consolidamenti dovranno essere validate dalla D.L. a seguito l'esecuzione di un apposito preventivo campo prova e delle prove di laboratorio preventive, come descritto nel Capitolato Speciale d'Appalto Parte B.2 sezione 9 e negli elaborati della Cartella 10 del Progetto Definitivo della Linea 2 tratta "Politecnico-Rebaudengo" con codice: 01_MTL2T1A0DPRCGENT001, 02_MTL2T1A0DPRCGENT002 e 05_MTL2T1A0DPRCGENT005.

La geometria e la maglia dei consolidamenti eseguiti dalla superficie dovrà tenere conto della necessità di evitare e preservare i sottoservizi interferiti, i quali dovranno essere individuati preventivamente mediante scavi, rilievi e indagini da eseguirsi anche con l'ausilio di idonea strumentazione.

La soluzione costruttiva, a carico dell'Appaltatore, dovrà essere garantita e referenziata per quanto concerne sia i requisiti di jettiniettabilità ed efficacia del trattamento, sia la durabilità e stabilità nel tempo di esecuzione dell'opera, sia la compatibilità con le norme di tutela ambientale.

Tutte le composizioni delle miscele, nonché i materiali primari, devono essere preventivamente testati in laboratorio per verificare le specifiche proposte dall'Appaltatore e preventivamente approvate dalla D.L.
I materiali per il confezionamento delle miscele saranno scelti in anticipo rispetto alla campagna di indagini in laboratorio vera e propria.

MATERIALI

CALCESTRUZZI

MAGRONE C12/15		
	Classe di esposizione	X0
DIAFRAMMI/PALI C25/30		
	Classe di esposizione	XC2
	Classe di consistente	S3
	Rapporto A/C	<0,60
	Dosaggio minimo cemento	300Kg/m^3
	Diametro massimo aggregati	25mm
SOLETTA DI FONDO C30/37		
	Classe di esposizione	XC2
	Classe di consistente	S3
	Rapporto A/C	<0,60
	Dosaggio minimo cemento	300Kg/m^3
	Diametro massimo aggregati	25mm
STRUTTURE INTERNE C30/37		
	Classe di esposizione	XC2
	Classe di consistente	S4
	Rapporto A/C	<0,50
	Dosaggio minimo cemento	300Kg/m^3
	Diametro massimo aggregati	15mm
ACCIAIO PER C.A.		
	BARRE Ø<26mm - B450C	
	Reti e tralicci elettrosaldati	f_{yk}>450 MPa f_{tk}>540 MPa 1.15>(f_t/f_y)<1.35 (A_{gt})k>7.5%
ACCIAIO DA CARPENTERIA METALLICA		
	TUBI S355J0	f_{yk}>355 MPa f_{tk}>510 MPa
	PROFILI E PIASTRE S355J0	f_{yk}>355 MPa f_{tk}>510 MPa
COPRIFERRI MINIMI		
	DIAFRAMMI	75mm
	STRUTTURE INTERNE	50mm

MINISTERO
DELLE INFRASTRUTTURE E DELLA MOBILITÀ SOSTENIBILI
STRUTTURA TECNICA DI MISSIONE

Mims

COMUNE DI TORINO

CITTÀ DI TORINO

METROPOLITANA AUTOMATICA DI TORINO
LINEA 2 - TRATTA POLITECNICO - REBAUDENGO
PROGETTAZIONE DEFINITIVA
Lotto Costruttivo 2: Bologna - Politecnico

PROGETTO DEFINITIVO

DIRETTORE PROGETTAZIONE Responsabile integrazione discipline specialistiche	IL PROGETTISTA	INFRA.TO infrastrutture per la mobilità — INFRATRASPORTI.TO S.r.l.
Ing. R. Crova Ordine degli Ingegneri della Provincia di Torino n. 6038S	Ing. F. Rizzo Ordine degli Ingegneri della Provincia di Torino n. 9337K	**PROGETTO STRUTTURALE - POZZI E MANUFATTI DI LINEA** POZZO DI INTERTRATTA MOLE/GIARDINI REALI INTERVENTI DI CONSOLIDAMENTO

BIM MANAGER Geom. L. D'Accardi	ELABORATO	REV. int.	REV. est.	SCALA	DATA
	MTL2T1A2DSTRPMOT 003	0	2	1:100	06/10/2023

Fg. 1 di 1

AGGIORNAMENTI

REV.	DESCRIZIONE	DATA	REDATTO	CONTROL.	APPROV.	VISTO
0	EMISSIONE	18/01/22	LFA	PDM	FRI	RCR
1	EMISSIONE FINALE A SEGUITO DI VERIFICA PREVENTIVA	25/11/22	LFA	PDM	FRI	RCR
2	EMISSIONE FINALE A SEGUITO DI VERIFICA PREVENTIVA	06/10/23	PDM	PDM	FRI	RCR
-	-	-	-	-	-	-
-	-	-	-	-	-	-

LOTTO 2	CARTELLA	9.4.8	6	MTL2T1A2D	STRPMOT003

STAZIONE APPALTANTE

DIRETTORE DI DIVISIONE INFRASTRUTTURE E MOBILITÀ
Ing. R. Bertasio

RESPONSABILE UNICO DEL PROCEDIMENTO
Ing. A. Strozziero

VIO	YELL	GREEN	CYAN	BLUE	MAG	WHITE	COLD 4	COLORE 9-250	Scala PLOTTAGGIO 0.N.
0.16	0.24	0.32	0.40	0.50	0.60	0.15	0.08	0.18	non gestisci per t.e.t.XX