FASE 5 - PASSAGGIO GALLERIA TBM
ESECUZIONE DEI MICROPALI DEL POZZO VERTICALE

5 SEZIONE (FASE 5)
SCALA 1:200

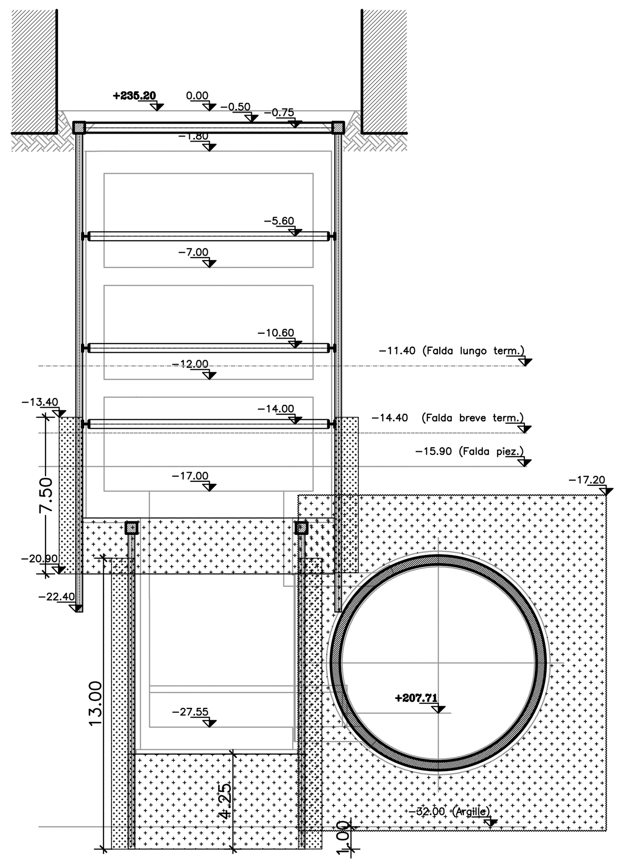

5 SEZIONE POZZO (FASE 5)
SCALA 1:200

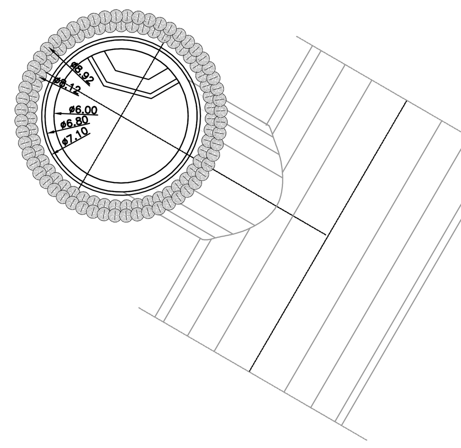

FASE 6 - ESECUZIONE PARZIALE DELLE OPERE IN C.A. DELLA CABINA TECNICA

6 SEZIONE (FASE 6)
SCALA 1:200

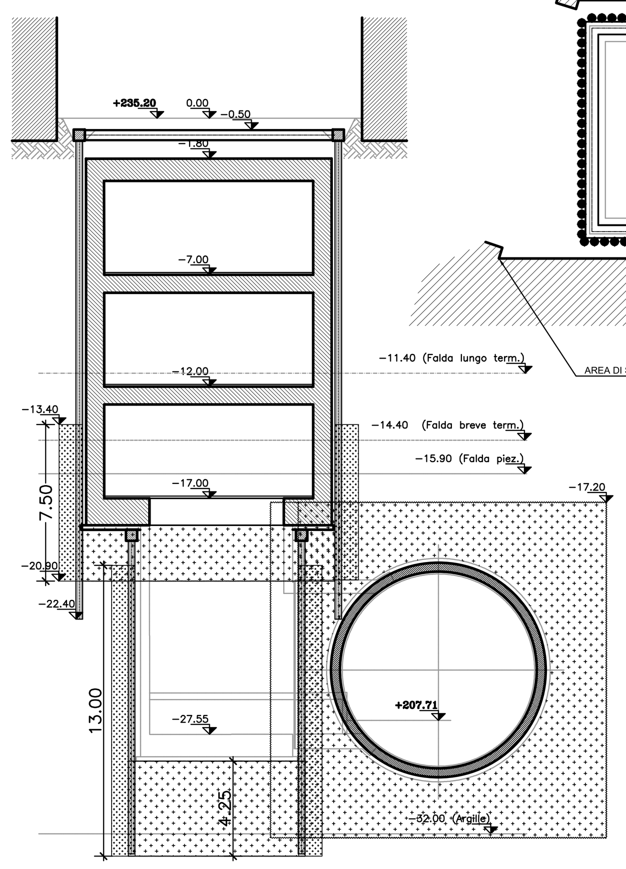

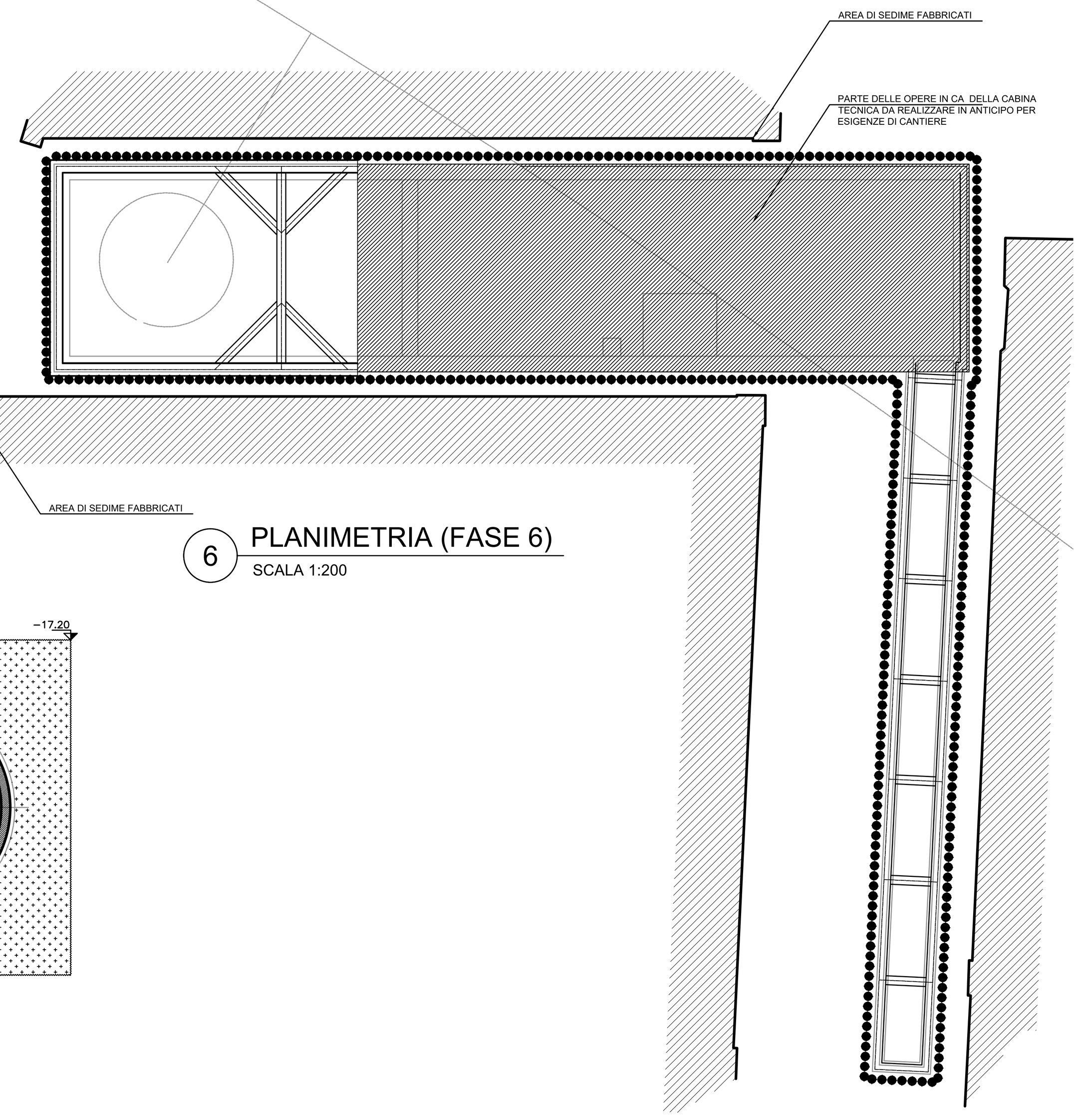

6 PLANIMETRIA (FASE 6)
SCALA 1:200

FASE 7 - SCAVO DEL POZZO VERTICALE

7 SEZIONE (FASE 7)
SCALA 1:200

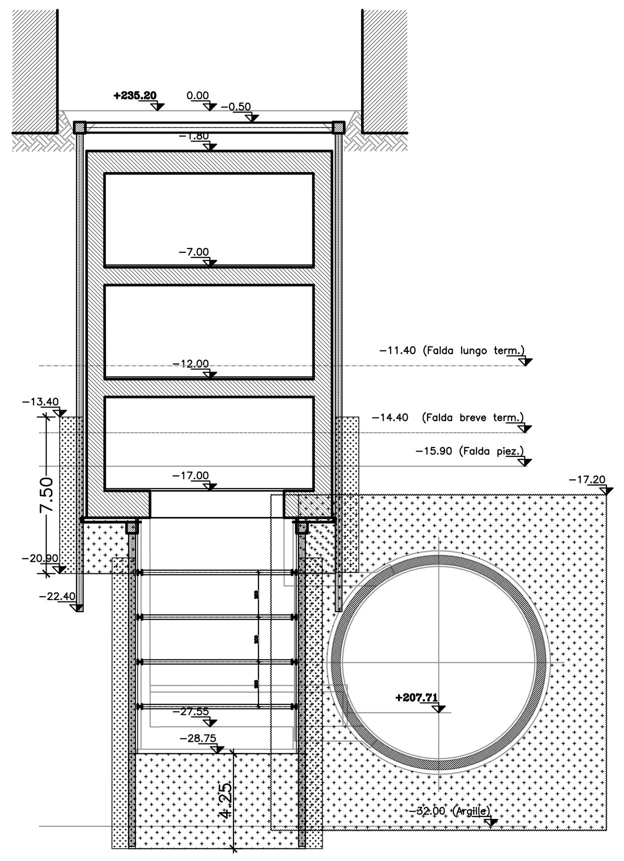

7 SEZIONE POZZO (FASE 7)
SCALA 1:200

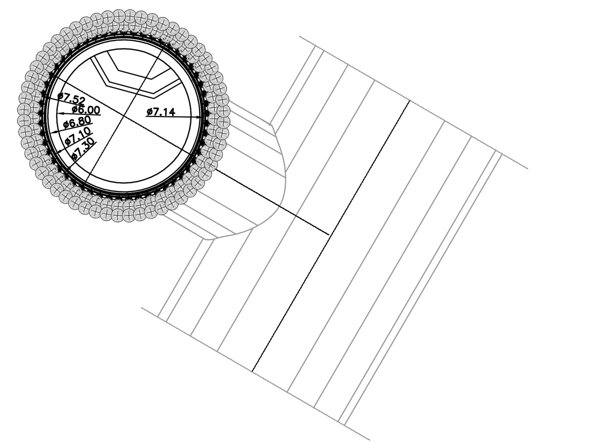

FASE 8 - GETTO SOLETTA DI FONDO DEL POZZO VERTICALE

8 SEZIONE (FASE 8)
SCALA 1:200

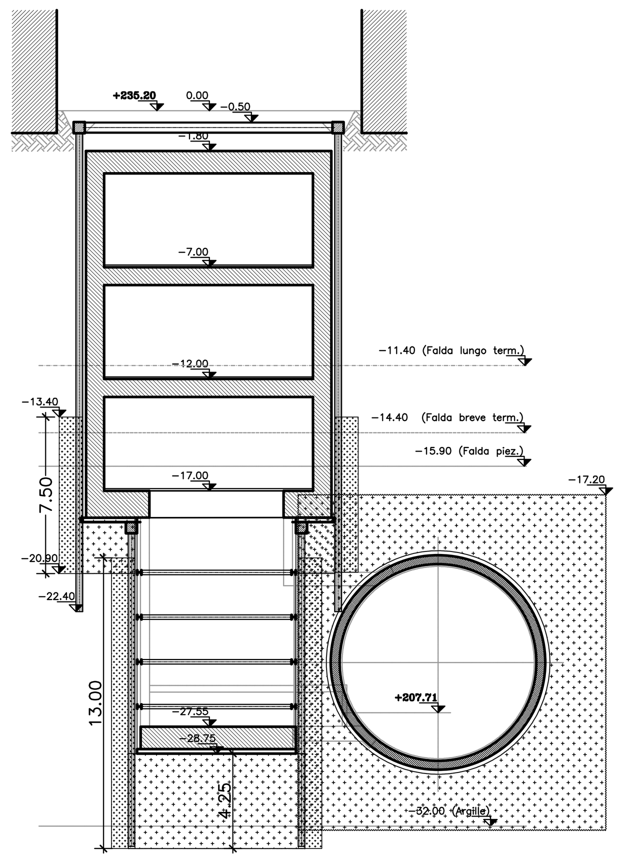

FASE 5 - SVILUPPO ESECUTIVO

a. PASSAGGIO GALLERIA TBM
b. REALIZZAZIONE PARATIA DI MICROPALI Ø220/450mm CON PERFORAZIONE CON MARTELLO A FONDO FORO (TIPO "ODEX") ARMATI CON TUBO METALLICO Ø193.7mm sp=8mm IN CORRISPONDENZA DEL POZZO VERTICALE E A PARTIRE DA QUOTA FONDO SCAVO CABINA TECNICA
c. REALIZZAZIONI CORDOLO TESTA MICROPALI DEL POZZO VERTICALE (dimensione cordolo 50X50cm - C30/37, incidenza armatura = 100 kg/m3)

FASE 6 - SVILUPPO ESECUTIVO

a. SUL FONDO SCAVO DELLA CABINA TECNICA, POSA DEL DISPERSORE DI TERRA E DISPOSIZIONE DI RIPRESE VERTICALI LATERALI PER SUCCESSIVA RISALITA DEI CAVI ELETTRICI DI MESSA A TERRA VERTICALI
b. POSA DELLO STRATO DI MAGRONE SUL FONDO SCAVO E INSTALLAZIONE DEL SISTEMA DI IMPERMEABILIZZAZIONE DELLA SOLETTA DI FONDO RISVOLTATO SULLE PARETI DI ALMENO 1,50M, PER LA SUCCESSIVA SOVRAPPOSIZIONE
c. GETTO DELLA SOLETTA DI FONDO DELLA CABINA TECNICA LASCIANDO I FERRI DI RIPRESA PER LA SUCCESSIVA REALIZZAZIONE DELLE FODERE E DEI SETTI INTERNI
d. POSA DEL SISTEMA DI IMPERMEABILIZZAZIONE SULLE PARETI DELLA CABINA TECNICA FINO AL 4 LIVELLO DI SISTEMA DI CONTRASTO
e. RIMOZIONE DEL 4° LIVELLO DI PUNTONI PROVVISORI DELLA CABINA TECNICA
f. ARMATURA E GETTO DELLE PARETI E DELLA SOLETTA INTEMEDIA (-2) PER LA PORZIONE DI CABINA TECNICA INDICATA IN PLANIMETRIA, LASCIANDO I PUNTONI PROVVISORI IN CORRISPONDENZA DELL'AREA DI SCAVO DEL POZZO E LASCIANDO I FERRI DI RIPRESA PER LE STRUTTURE SUPERIORI
g. AD AVVENUTA MATURAZIONE DELLA SOLETTA INTERMEDIA (-2), RIMOZIONE DEI PUNTONI PROVVISORI DEL 3 LIVELLO (AD ECCEZIONE DEI PUNTONI INSTALLATI IN CORRISPONDENZA DELL'AREA DI SCAVO DEL POZZO) E GETTO, PARZIALE, DELLE PARETI DI RIVESTIMENTO E SOLETTA INTERMEDIA (-1) DELLA CABINA TECNICA, AD ECCEZIONE DELL'AREA DI SCAVO DEL POZZO
h. AD AVVENUTA MATURAZIONE DELLA SOLETTA INTERMEDIA (-1), RIMOZIONE DEI PUNTONI PROVVISORI DEL SECONDO LIVELLO (AD ECCEZIONE DEI PUNTONI INSTALLATI IN CORRISPONDENZA DELL'AREA DI SCAVO DEL POZZO) E GETTO, PARZIALE, DELLE PARETI DI RIVESTIMENTO E DELLA SOLETTA DI COPERTURA DELLA CABINA TECNICA, AD ECCEZIONE DELL'AREA DI SCAVO DEL POZZO,
i. AD AVVENUTA MATURAZIONE DELLA SOLETTA DI COPERTURA RIMOZIONE DEI PUNTONI PROVVISORI, AD ECCEZIONE DEI PUNTONI INSTALLATI IN CORRISPONDENZA DELL'AREA DI SCAVO DEL POZZO. LA SOLETTA COSì REALIZZATA PERMETTERA' DI AVERE UN AREA A DISPOSIZONE PER IL CANTIERE.

FASE 7 - SVILUPPO ESECUTIVO

a. SCAVO DEL POZZO, PER RIBASSI SUCCESSIVI FINO A QUOTA FONDO SCAVO E CONTESTUALE CON POSA IN OPERA CENTINE HEB160 (PASSO DI 2,00M, UNO STRATO DI CALCESTRUZZO PROIETTATO C25/30 SPESSORE MEDIO 15CM ARMATO CON RETE METALLICA ELETTROSALDATA Ø 8 MAGLIA 20X20CM)

FASE 8 - SVILUPPO ESECUTIVO

a. POSA DEL DISPERSORE DI TERRA E DISPOSIZIONE DI RIPRESE VERTICALI LATERALI PER SUCCESSIVA RISALITA DEI CAVI ELETTRICI DI MESSA A TERRA VERTICALI
b. POSA DELLO STRATO DI MAGRONE SUL FONDO SCAVO E INSTALLAZIONE DEL SISTEMA DI IMPERMEABILIZZAZIONE DELLA SOLETTA DI FONDO RISVOLTATO SULLE PARETI DI ALMENO 1,50M, PER LA SUCCESSIVA SOVRAPPOSIZIONE
c. GETTO DELLA SOLETTA DI FONDO LASCIANDO I FERRI DI RIPRESA PER LA SUCCESSIVA REALIZZAZIONE DELLE FODERE

FASE 9 - SCAVO TRONCO DI COLLEGAMENTO CON LA GALLERIA DI LINEA

9 SEZIONE (FASE 9)
SCALA 1:200

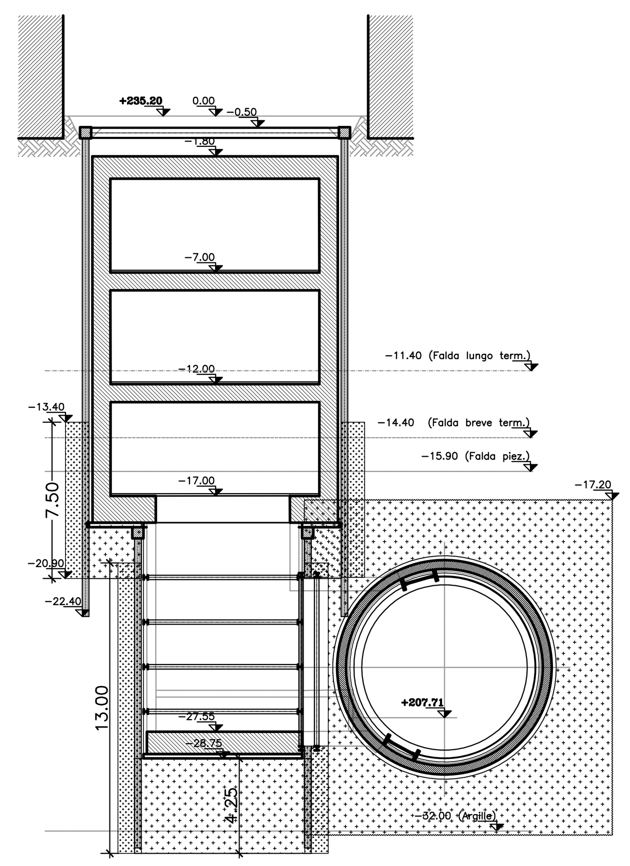

FASE 10 - ESECUZIONE DEL COLLEGAMENTO CON LA GALLERIA DI LINEA E RIVESTIMENTO DEL TRONCO DI COLLEGAMENTO

10 SEZIONE (FASE 10)
SCALA 1:200

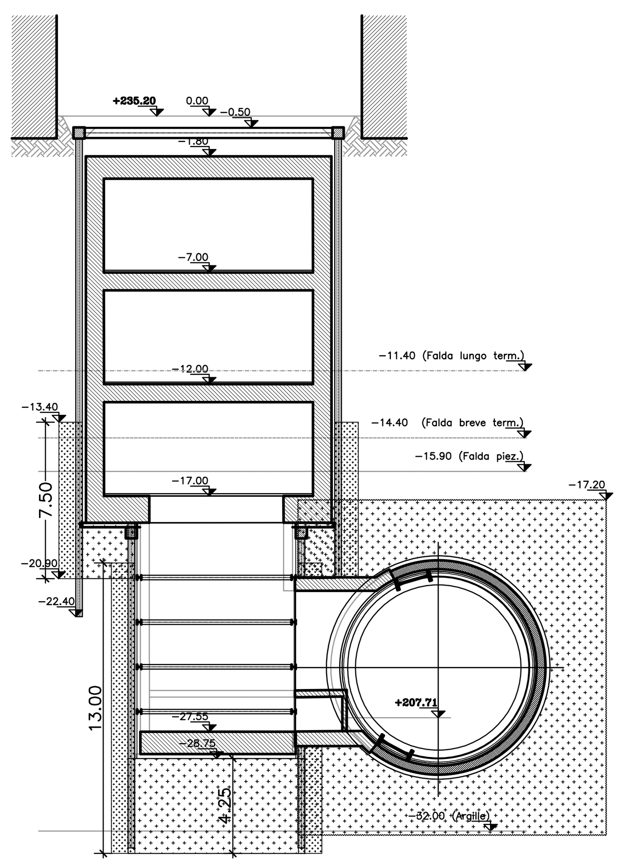

FASE 11 - SCAVO FINO A FONDO POZZO, ESECUZIONE RIVESTIMENTO E COMPLETAMENTO OPERE IN C.A. DEL POZZO

11 SEZIONE (FASE 11)
SCALA 1:200

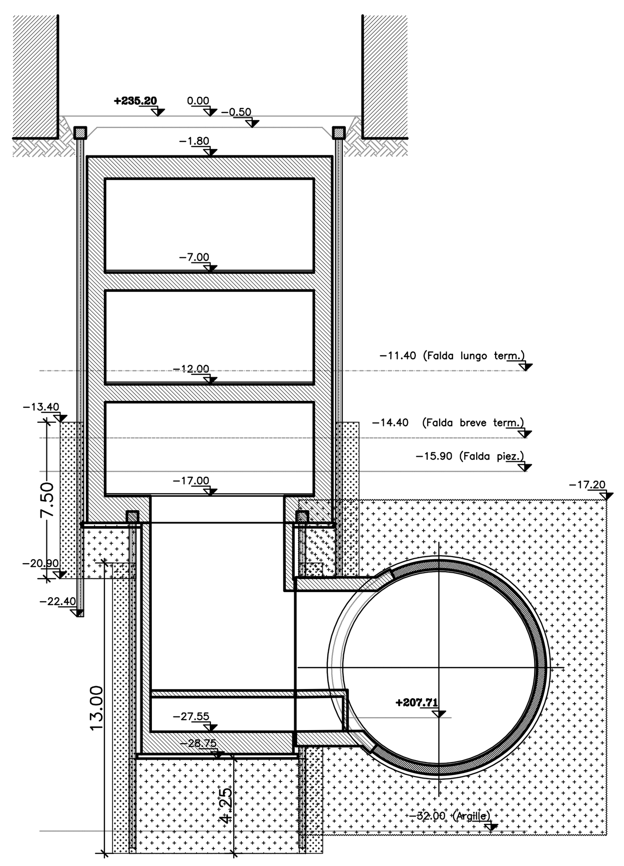

FASE 12 - RIPRISTINO SISTEMAZIONE SUPERFICIALE E SOTTOSERVIZI

12 SEZIONE (FASE 12)
SCALA 1:200

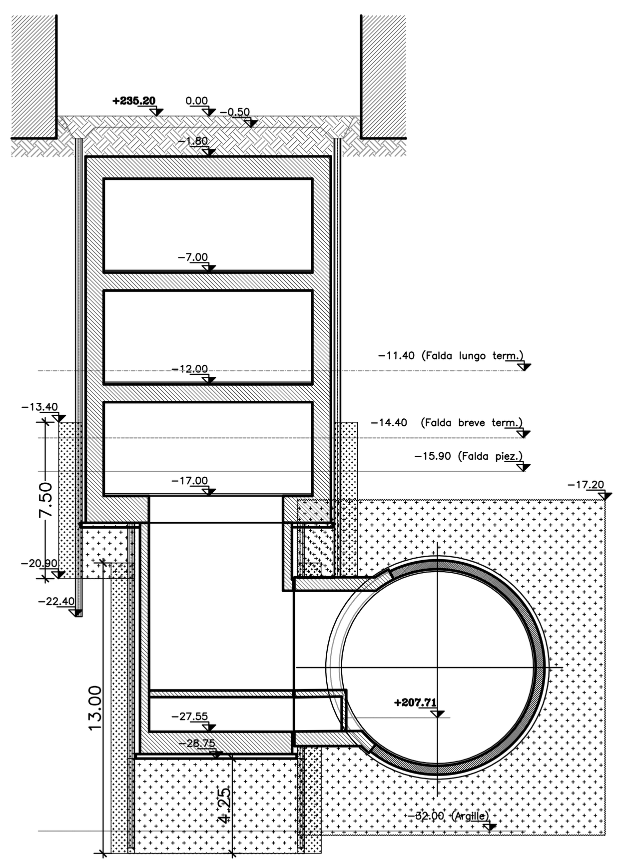

FASE 9 - SVILUPPO ESECUTIVO

a. INSERIMENTO DI UNA STRUTTURA METALLICA PROVVISORIA DI SUPPORTO DEI CONCI IN CORRISPONDENZA DELL'IMBOCCO DEL CUNICOLO
b. TAGLIO DELLA PORZIONE DI MICROPALI E CENTINE IN CORRISPONDENZA DELL' INNESTO DEL COLLEGAMENTO CON LA GALLERIA DI LINEA
c. SCAVO DEL TRONCO DI COLLEGAMENTO IN GALLERIA NATURALE CON INSTALLAZIONE DI CENTINE METALLICHE HEB160/1000 E STRATO DI CLS PROIETTATO FIBRORINFORZATO

FASE 10 - SVILUPPO ESECUTIVO

a. TAGLIO A DIAMANTE DEI CONCI DI GALLERIA PER L'APERTURA DEL CUNICOLO DI COLLEGAMENTO CON LA GALLERIA DI LINEA
b. POSA IN OPERA DEL MANTO IMPERMEABILIZZANTE SU TUTTO IL PERIMETRO DI SCAVO DEL TRONCO DI COLLEGAMENTO CUNICOLO CON LA GALLERIA DI LINEA
c. ESECUZIONE DEL TELAIO DEFINITIVO DI RINFORZO ALL'INNESTO DEL CUNICOLO VERSO LA GALLERIA DI LINEA
d. ESECUZIONE DEL RIVESTIMENTO DEFINITIVO IN C.A. DEL TRONCO DI COLLEGAMENTO
e. AD AVVENUTA MATURAZIONE, RIMOZIONE DELLA STRUTTURA METALLICA PROVVISORIA DI SUPPORTO DEI CONCI

NOTA: Per i dettagli sull'apertura sulla galleria di linea si rimanda agli elaborati specifici redatti in relazione all'intera tratta Doc. "02_MTL2T1A2DSTRP00T001"

FASE 11 - SVILUPPO ESECUTIVO

a. POSA DEL SISTEMA IMPERMEABILIZZAZIONE SU TUTTO IL PERIMETRO DI SCAVO DEL POZZO
b. REALIZZAZIONE DELLE PARETI DI RIVESTIMENTO DEFINITIVO DEL POZZO IN C.A. RACCORDANDOLE CON LA SOLETTA DI FONDO DELLA CABINA, PRECEDENTEMENTE REALIZZATA
c. COMPLETAMENTO DELLE STRUTTURE INTERNE DELLA CABINA TECNICA
d. AD AVVENUTA MATURAZIONE DELLA SOLETTA DI COPERTURA RIMOZIONE DEI PUNTONI PROVVISORI RIMANENTI
e. DEMOLIZIONE CORDOLI TESTA MICROPALI
f. POSA MURETTO DI SOSTEGNO DEL TERRENO AL DI SOPRA DELLA SOLETTA DI COPERTURA
g. POSA IN OPERA DEL SISTEMA DI IMPERMEABILIZZAZIONE E DEI RELATIVI MASSETTI DI PROTEZIONE ALL'ESTRADOSSO DELLA SOLETTA

FASE 12 - SVILUPPO ESECUTIVO

a. EVENTUALE RIPRISTINO SOTTOSERVIZI
b. RINTERRO FINO ALLA QUOTA DI POSA DELLA PAVIMENTAZIONE PREVISTA IN PROGETTO
c. POSA IN OPERA DELLA PAVIMENTAZIONE PREVISTA IN PROGETTO E DEGLI ARREDI E RIPRISTINO VIABILITA'

MINISTERO
DELLE INFRASTRUTTURE E DELLA MOBILITÀ SOSTENIBILI
STRUTTURA TECNICA DI MISSIONE

Mims

COMUNE DI TORINO

CITTA' DI TORINO

METROPOLITANA AUTOMATICA DI TORINO
LINEA 2 - TRATTA POLITECNICO - REBAUDENGO
PROGETTAZIONE DEFINITIVA
Lotto Costruttivo 2: Bologna - Politecnico

PROGETTO DEFINITIVO

DIRETTORE PROGETTAZIONE (Responsabile integrazione discipline specialistiche)	IL PROGETTISTA	INFRA.TO – INFRATRASPORTI.TO S.r.l.
Ing. R. Crova, Ordine degli Ingegneri della Provincia di Torino n. 6038S	Ing. F. Rizzo, Ordine degli Ingegneri della Provincia di Torino n. 9337K	**PROGETTO STRUTTURALE - POZZI E MANUFATTI DI LINEA** POZZO DI INTERTRATTA CARLO ALBERTO SCHEMA FASI COSTRUTTIVE - TAV 2 DI 2

	ELABORATO	REV. int.	REV. est.	SCALA	DATA
BIM MANAGER Geom. L. D'Accardi	MTL2T1A2DSTRPCAT002	0	2	1:200	06/10/2023

AGGIORNAMENTI — Fg. 1 di 1

REV.	DESCRIZIONE	DATA	REDATTO	CONTROL.	APPROV.	VISTO
0	EMISSIONE	18/01/22	LFA	PDM	FRI	RDR
1	EMISSIONE FINALE A SEGUITO DI VERIFICA PREVENTIVA	25/11/22	LFA	PDM	FRI	RDR
2	EMISSIONE FINALE A SEGUITO DI VERIFICA PREVENTIVA	06/10/23	FRI	FRI	FRI	RCR
-	-	-	-	-	-	-
-	-	-	-	-	-	-

LOTTO 2	CARTELLA	9.4.10	5	MTL2T1A2D	STRPCAT002

STAZIONE APPALTANTE
DIRETTORE DI DIVISIONE INFRASTRUTTURE E MOBILITÀ
Ing. R. Bertasio
RESPONSABILE UNICO DEL PROCEDIMENTO
Ing. A. Strozziero

RED 0.16	YELL. 0.24	GREEN 0.32	CYAN 0.36	BLUE 0.50	MAG. 0.60	WHITE 0.15	COL.8 0.08	COLORS 9-255 0.16	Scala PLOTTAGGIO B/N mm plottati per 1 u.v.: XX