1 PLANIMETRIA (FASE 1)
SCALA 1:200

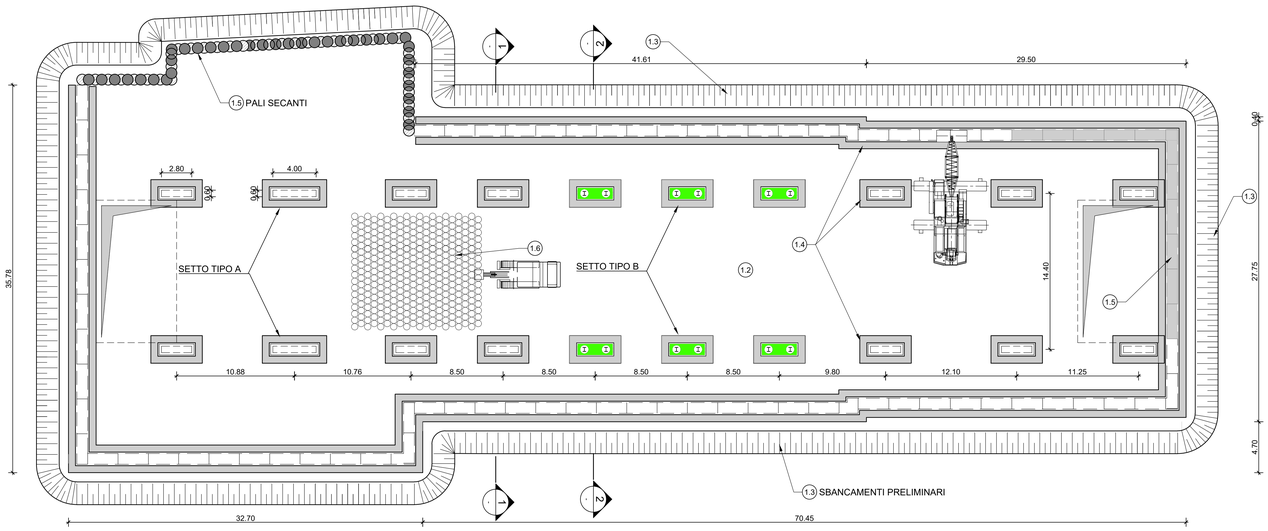

FASE 1

1.1 Operazioni preliminari, deviazione viabilità, deviazioni pubblici servizi, bonifica ordigni bellici superficiale e profonda, rimozione e potatura alberi.

1.2 Rimozione della pavimentazione esistente, esecuzione del prescavo secondo le indicazioni della Soprintendenza archeologica della Regione Piemonte.

1.3 Esecuzione degli scavi preliminari, sbancamenti e/o realizzazione delle paratie di micropali laddove necessario per la prossimita' di edifici e altre strutture interferenti (operazioni controllate secondo le indicazioni della Soprintendenza archeologica)

1.4 Esecuzione dei cordoli guida per i pannelli di paratia del corpo stazione.

1.5 Esecuzione dei pannelli di paratia perimetrali del corpo stazione, dei setti interni e dei pali secanti in adiacenza alla stazione FS esistente. L'esecuzione dei pali secanti per lo scavo del tronchino di connessione con la stazione FS e relativi trattamenti del fondo scavo possono essere contestuali a questa fase in funzione di esigenze logistiche

1.6 Esecuzione dei trattamenti di consolidamento del terreno per realizzazione del tampone di fondo.

KEY PLAN

NOTE

1. Le fasi descritte, le geometrie proposte per i prescavi, le posizioni e geometrie delle asole di calaggio materiali, sono suscettibili di modifiche in funzione di esigenze logistiche di cantiere.
2. Le rampe di accesso agli scavi saranno definite nella successiva fase progettuale in funzione degli studi di cantierizzazione.
3. Le lavorazioni relative agli accessi di stazione possono essere anticipate in funzione di esigenze logistiche di cantierizzazione (disponibilità di aree, configurazione dell'area di cantiere, deviazione del traffico etc.). Tali lavorazioni possono procedere in parallelo alle realizzazioni delle strutture interne di stazione . Le operazioni di esecuzione dei micropali a supporto degli scavi degli accessi possono precedere quelle degli scavi di stazione.
4. I dettagli delle lavorazioni relative agli accessi di stazione e vani tecnici superficiali sono mostrate nelle tavole:
   MTL2T1A1DSTRSRBT019.1
   MTL2T1A1DSTRSRBT019.2
   MTL2T1A1DSTRSRBT019.3

3 SEZIONE TIPO (FASI 1.2,1.3 ,1.4)
SCALA 1:200

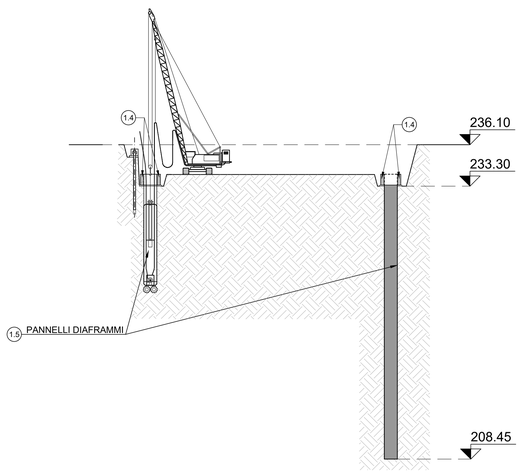

4 SEZIONE TIPO (FASE 1.6)
SCALA 1:200

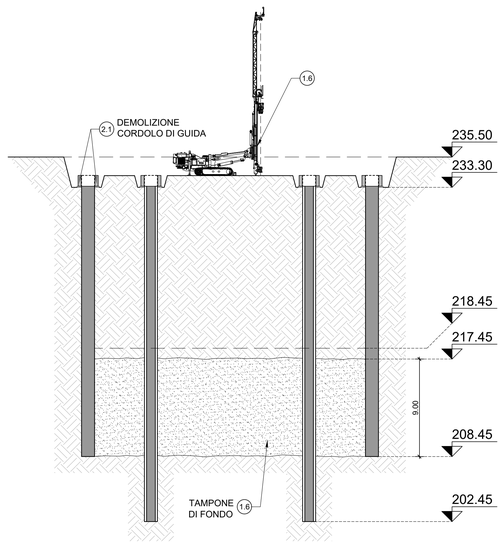

3 SCAVO PRELIMINARE (RIPROFILATURA DEL TERRENO)
SCALA 1:50

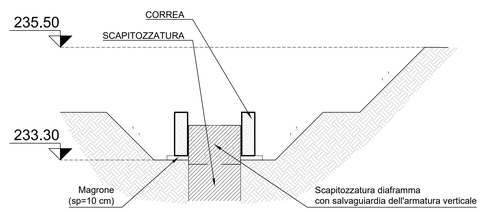

4 SCAVO PRELIMINARE (CON AUSILIO PARATIA DI MICROPALI)
SCALA 1:50

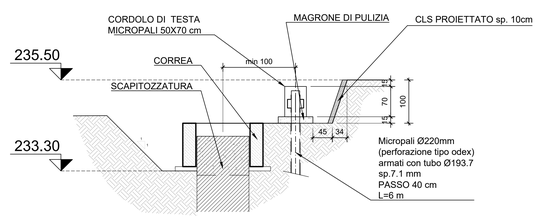

MINISTERO
DELLE INFRASTRUTTURE E DELLA MOBILITÀ SOSTENIBILI
STRUTTURA TECNICA DI MISSIONE

Mims

COMUNE DI TORINO

CITTÀ DI TORINO

METROPOLITANA AUTOMATICA DI TORINO
LINEA 2 - TRATTA POLITECNICO - REBAUDENGO
PROGETTAZIONE DEFINITIVA
Lotto Costruttivo 1: Rebaudengo - Bologna

PROGETTO DEFINITIVO		
DIRETTORE PROGETTAZIONE Responsabile integrazione discipline specialistiche	IL PROGETTISTA	INFRA.TO infrastrutture per la mobilità — INFRATRASPORTI.TO S.r.l.
Ing. R. Crova Ordine degli Ingegneri della Provincia di Torino n. 6038S	Ing. F. Rizzo Ordine degli Ingegneri della Provincia di Torino n. 9337K	**PROGETTO STRUTTURALE - STAZIONI SUPERFICIALI** STAZIONE REBAUDENGO Schema fasi costruttive Tav. 1/3

BIM MANAGER Geom. L. D'Accardi	ELABORATO	REV. int.	REV. est.	SCALA	DATA
	MTL2T1A1DSTRSRBT001.1	0	1	VARIE	07/10/2022

Fg. 1 di 3

AGGIORNAMENTI

REV.	DESCRIZIONE	DATA	REDATTO	CONTROL.	APPROV.	VISTO
0	EMISSIONE	18/01/22	VFL	ECA	FRI	RCR
1	EMISSIONE FINALE A SEGUITO DI VERIFICA PREVENTIVA	07/10/22	VFL	ECA	FRI	RCR
-	-	-	-	-	-	-
-	-	-	-	-	-	-
-	-	-	-	-	-	-

LOTTO 1	CARTELLA	9.1.1	5	MTL2T1A1D	STRSRBT001.1

STAZIONE APPALTANTE

DIRETTORE DI DIVISIONE INFRASTRUTTURE E MOBILITÀ
Ing. R. Bertasio

RESPONSABILE UNICO DEL PROCEDIMENTO
Ing. A. Strozziero