PIANTA PIANO STRADA
scala 1:200

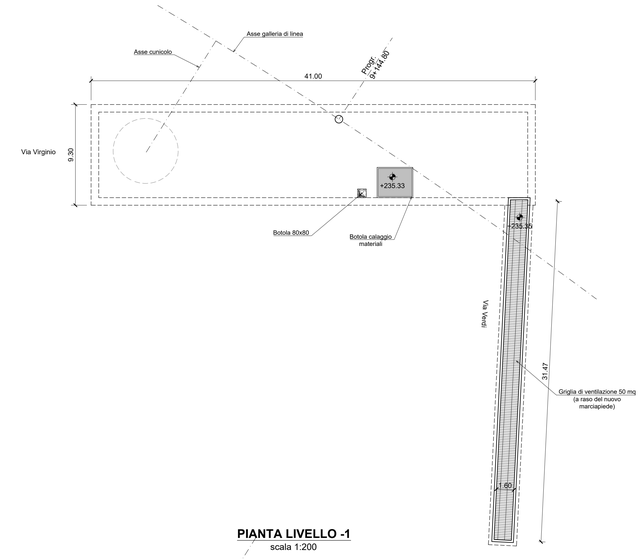

PIANTA LIVELLO -2
scala 1:200

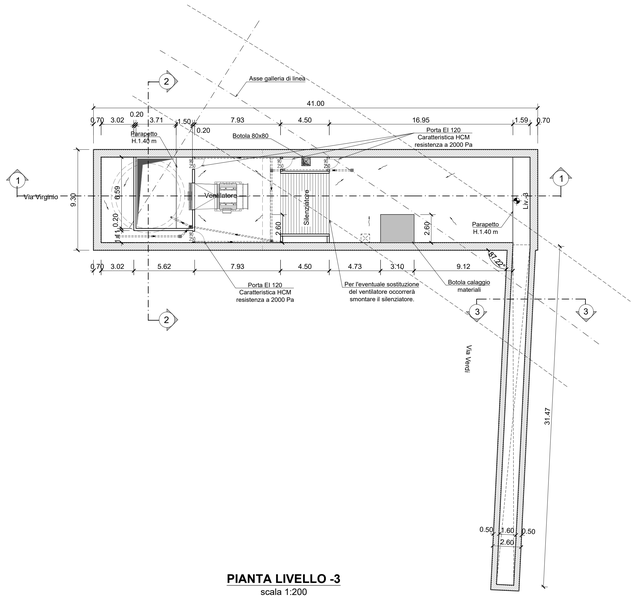

SEZIONE TRASVERSALE 3-3
scala 1:200

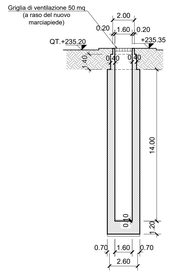

PIANTA LIVELLO -1
scala 1:200

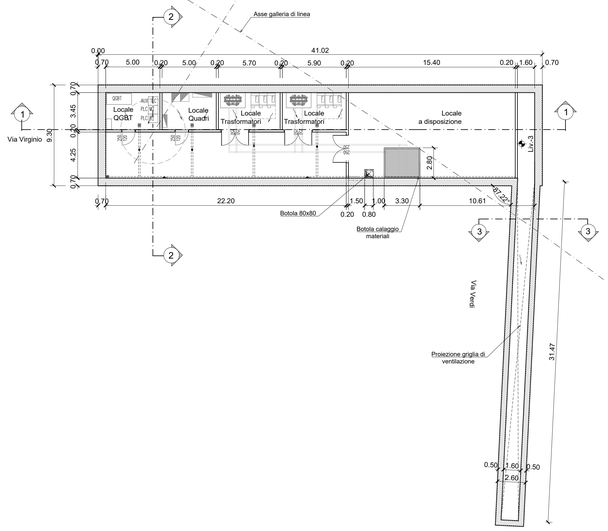

PIANTA LIVELLO -3
scala 1:200

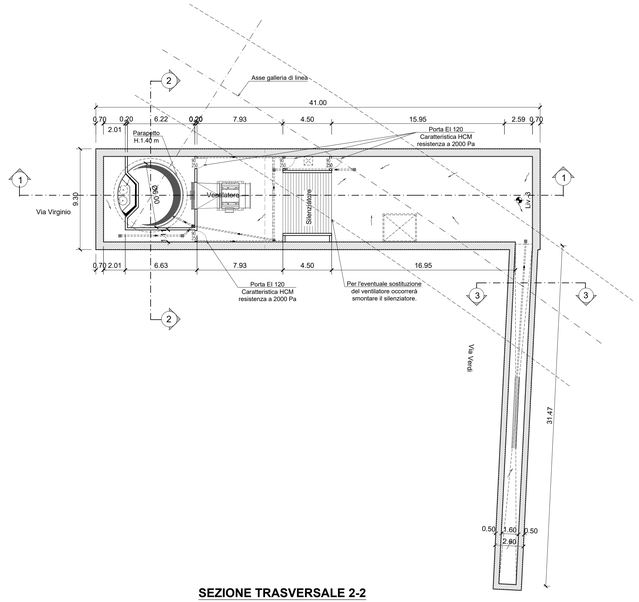

SEZIONE TRASVERSALE CUNICOLO
scala 1:200

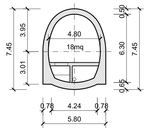

SEZIONE LONGITUDINALE 1-1
scala 1:200

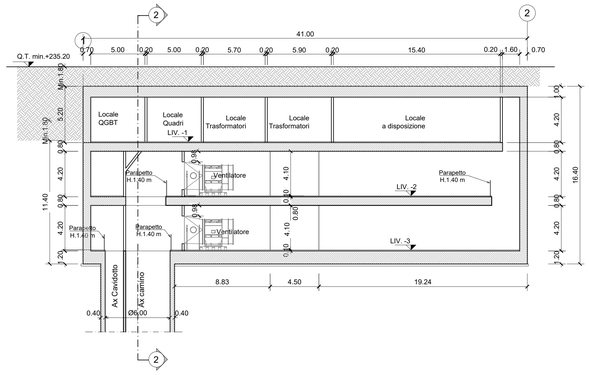

SEZIONE TRASVERSALE 2-2
scala 1:200

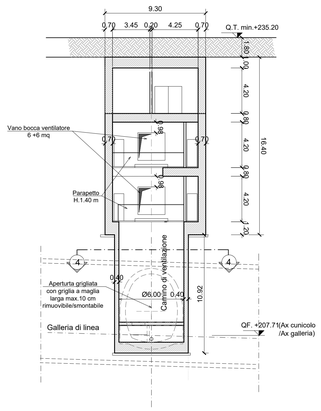

SEZIONE TRASVERSALE 4-4
scala 1:200

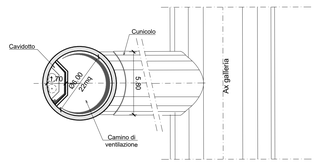

KEY PLAN

NOTA:

1. Per garantire l'eventuale messa a dimora di nuovi alberi in sostituzione di quelli abbattuti, il ricoprimento minimo sul solaio di copertura dei pozzi è pari a 1.80
2. Prevedere forometrie per il passaggio cavi di alimentazione e segnalamento dalla galleria al pozzo
3. I locali tecnici costituiscono compartimento REI 120.
4. Le porte dei locali tecnici in corrispondenza dei vani di ventilazione devono avere caratteristiche EI120 e HCM esistenza a 2000 Pa
5. Prevedere forometrie per il passaggio cavi di alimentazione e segnalamento dalla galleria al pozzo

MINISTERO
DELLE INFRASTRUTTURE E DELLA MOBILITÀ SOSTENIBILI
STRUTTURA TECNICA DI MISSIONE

Mims

COMUNE DI TORINO

CITTÀ DI TORINO

METROPOLITANA AUTOMATICA DI TORINO
LINEA 2 - TRATTA POLITECNICO - REBAUDENGO
PROGETTAZIONE DEFINITIVA
Lotto Costruttivo 2: Bologna - Politecnico

PROGETTO DEFINITIVO			
DIRETTORE PROGETTAZIONE Responsabile integrazione discipline specialistiche	IL PROGETTISTA	INFRA.TO infrastrutture per la mobilità	INFRATRASPORTI.TO S.r.l.
Ing. R. Crova Ordine degli Ingegneri della Provincia di Torino n. 6038S	Ing. R. Crova Ordine degli Ingegneri della Provincia di Torino n. 6038S	**FUNZIONALE - POZZI E MANUFATTI DI LINEA** POZZO DI INTERTRATTA CARLO ALBERTO - SCHEMA FUNZIONALE PIANTE E SEZIONI	

BIM MANAGER Geom. L. D'Accardi	ELABORATO	REV. int.	REV. est.	SCALA	DATA
	MTL2T1A1DFUNPCAT 001	0	1	1:200	25/11/2022

Fg. 1 di 1

AGGIORNAMENTI

REV.	DESCRIZIONE	DATA	REDATTO	CONTROL.	APPROV.	VISTO
0	EMISSIONE	18/01/22	CGu	FAz	RCr	RCr
1	Emissione finale a seguito di verifica preventiva	25/11/22	CGu	FAz	RCr	RCr
-	-	-	-	-	-	-
-	-	-	-	-	-	-
-	-	-	-	-	-	-

LOTTO 2	CARTELLA	7.4.10	1	MTL2T1A1D	FUNPCAT001

STAZIONE APPALTANTE

DIRETTORE DI DIVISIONE INFRASTRUTTURE E MOBILITÀ
Ing. R. Bertasio

RESPONSABILE UNICO DEL PROCEDIMENTO
Ing. A. Strozziero